BOMBAS AUTOCEBANTES

con motor eléctrico

AE 2 30

WDM PUMPS

Fabricado por:
Barnes de Colombia S.A
Bogotá - Colombia

Modelo	Ref.	Potencia (HP)	Fases	Voltaje	H máx. (mca) *	Q máx. (GPM) **	Succión	Descarga	Peso (kg)
AE 2 30	1D0501	3.0	3	220/440	32	134	2”	2”	49

* La altura (H) máxima se logra con la válvula totalmente cerrada. (mca= metros columna de agua).
** El caudal (Q) máximo se logra con la válvula totalmente abierta. (gpm= galones por minuto).



Materiales	
Cuerpo	Hierro fundido ASTM A-48, Clase 30
Impulsor	Hierro fundido ASTM A-48, Clase 30
Sello mecánico	Carbón / Cerámica/ Buna-N
Acople intermedio	Hierro fundido ASTM A-48, Clase 30
Voluta	Hierro fundido ASTM A-48, Clase 30
Empaques	Buna Nitrilo

Aplicaciones
• Aprovisionamiento de aguas limpias
• Bombeo de agua con sólidos en suspension
• Desagüe de zonas inundadas
• Riego por inundación.
• Llenado y vaciado de carrotanques
• Desagüe de cajas telefonicas y eléctricas
• Minería
• Acueductos municipales

Características de la bomba	
Tipo de bomba	Centrífuga
Tipo de acoplamiento	Monobloque
Succión	2" NPT
Descarga	2" NPT
Tipo de impulsor	Semiabierto Balanceado dinámicamente según ISO G6,3
Sólidos en suspensión	ø7/16"(11mm) máximo
Cantidad de impulsores	1
Tipo de sello	Sello mecánico 1-1/4” TIPO 01
Temperatura Max. Líquido	70° C Continua

Características del Motor	
Tipo	Eléctrico
Potencia	3.0Hp
Diseño	NEMA JM
Velocidad	3.500 RPM (nominal)
Aislamiento	Clase F
Voltaje	220/440
Factor de servicio	1,15
Frecuencia	60Hz
Fases	3

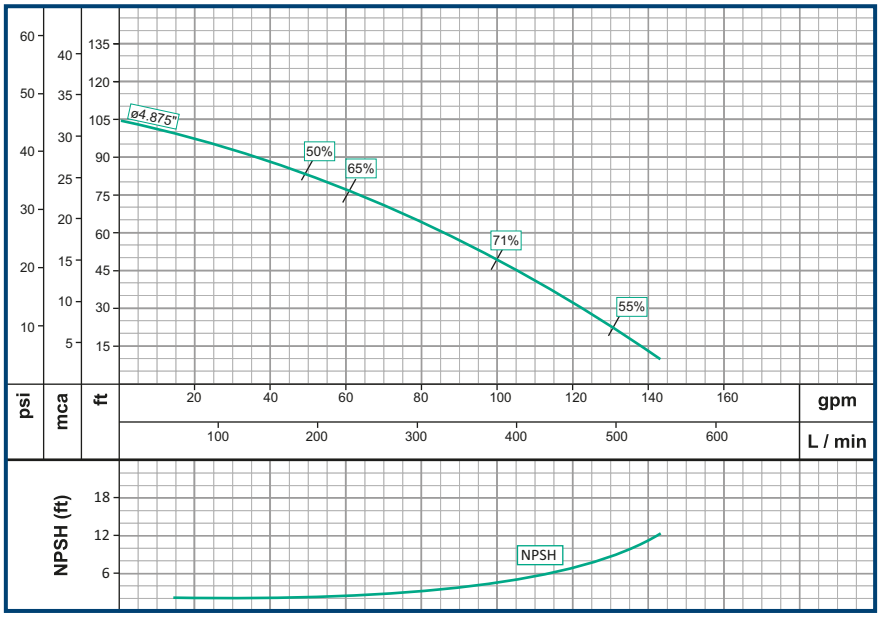

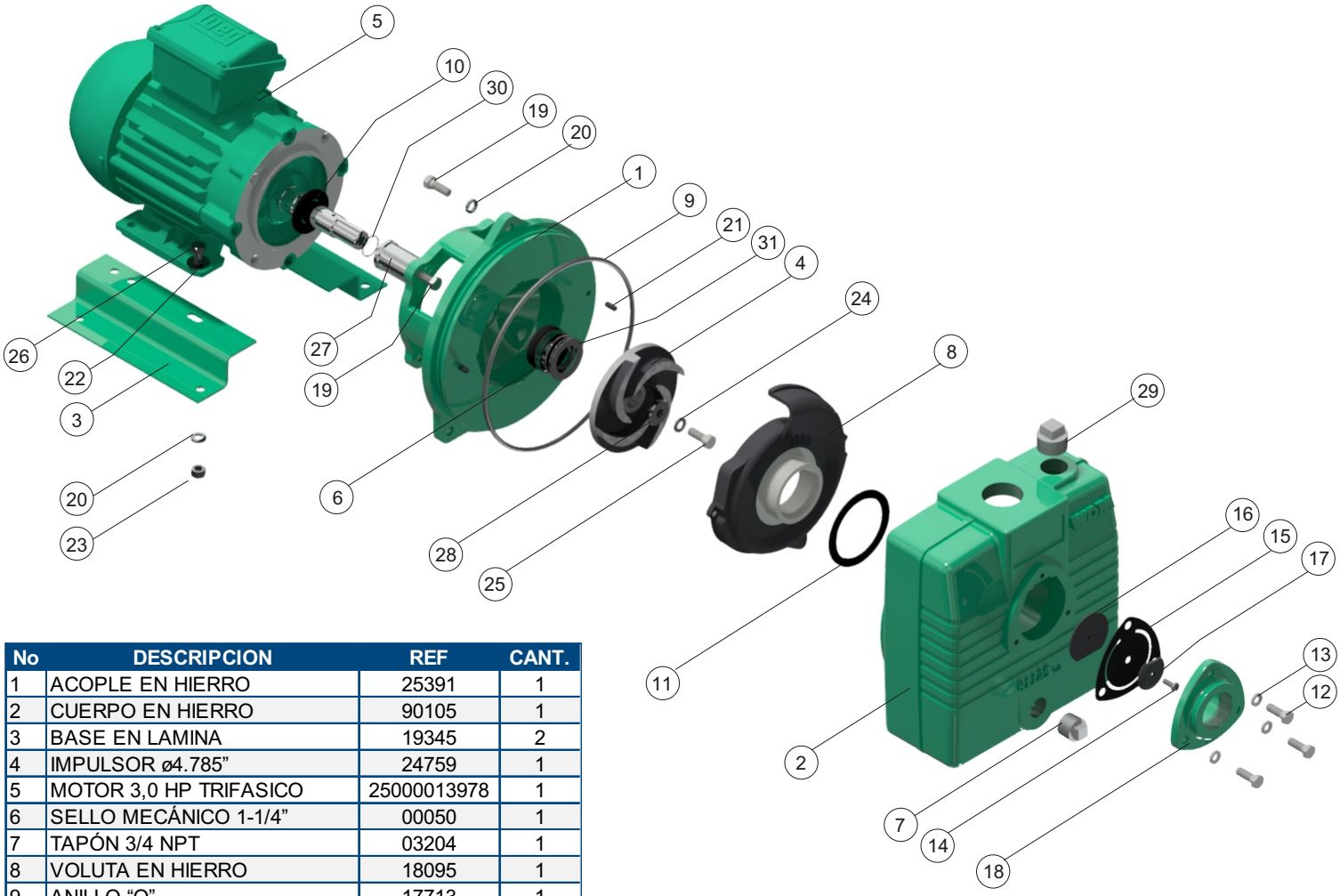

No	DESCRIPCION	REF	CANT.
1	ACOPLE EN HIERRO	25391	1
2	CUERPO EN HIERRO	90105	1
3	BASE EN LAMINA	19345	2
4	IMPULSOR ø4.785”	24759	1
5	MOTOR 3,0 HP TRIFASICO	25000013978	1
6	SELLO MECÁNICO 1-1/4”	00050	1
7	TAPÓN 3/4 NPT	03204	1
8	VOLUTA EN HIERRO	18095	1
9	ANILLO “O”	17713	1
10	ARANDELA DE CAUCHO	05143	1
11	EMPAQUE DE VOLUTA	17714	1
12	TORNILLO 5/16"x1-3/4"NC	25649	3
13	ARANDELA DE PRESION 5/16	02602	3
14	TORNILLO 1/4x5/8NC C.GZO	18443	1
15	EMPAQUE VALVULA CHEQUE	17712	1
16	PESA GRANDE	01338	1
17	PESA PEQUEÑA	01339	1
18	TOMA DE SUCCION 2"	18100	1
19	TORNILLO 3/8"x 1" NC	02218	7
20	ARANDELA DE PRESION 3/8"	02604	3
21	PIN PARA VOLUTA	17715	2
22	ARANDELA DE 5/16"	02552	4
23	TUERCA DE 5/16" NC	02501	4
24	ARANDELA PRESION 3/8" INOX,	02616	1
25	TORNILLO 3/8"x 1" NC INOX,	02218	1
26	TORNILLO 5/16x1-1/4NC	02220	4
27	CAMISA EN ACERO INOX	23864	1
28	ARANDELA DE RETENCION	26817	1
29	TAPÓN 1" NPT	03205	1
30	ANILLO “O” 2-020	17433	1
31	ARANDELA 1"x1,5x0,030" INOX	01348	1

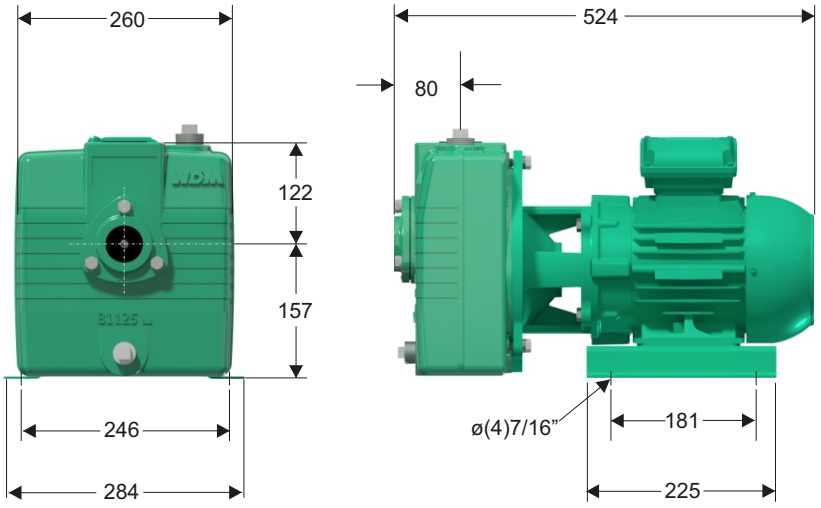

Dimensiones en milimetros

Parque Industrial Celta
Autopista Bogotá-Medellín Km 7.5 bodegas 86 y 93
Funza - Cundinamarca

Teléfono: (57)(601) 743 9090
www.barnes.com.co

VERSIóN	1.1
FECHA	06/06/2023