# BOMBAS AUTOCEBANTES

## con motor eléctrico

## AE 3 75-1

WDM PUMPS

Fabricado por:
**Barnes de Colombia S.A**
**Bogotá - Colombia**

| Modelo | Ref. | Potencia (HP) | Fases | Voltaje | H máx. (mca) * | Q máx. (GPM ) ** | Succión | Descarga | Peso (kg) |
|---|---|---|---|---|---|---|---|---|---|
| **AE 3 75-1** | 1D0429 | 7.5 | 1 | 230 | 42 | 300 | 3” | 3” | 105 |

* La altura (H) máxima se logra con la válvula totalmente cerrada. (mca= metros columna de agua).
** El caudal (Q) máximo se logra con la válvula totalmente abierta. (gpm= galones por minuto).

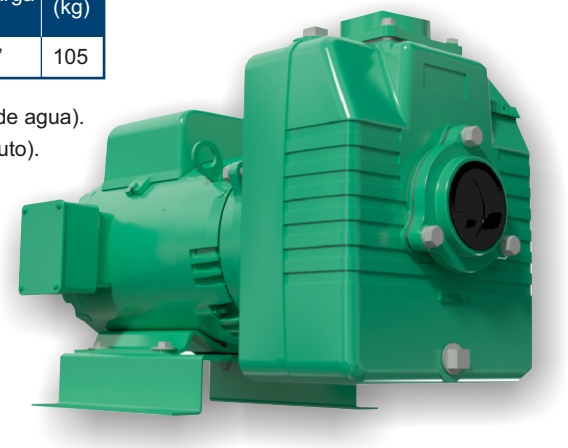

| Materiales | |
|---|---|
| Cuerpo | Hierro fundido ASTM A-48, Clase 30 |
| Impulsor | Hierro fundido ASTM A-48, Clase 30 |
| Sello mecánico | Carbón / Cerámica/ Buna-N |
| Acople intermedio | Hierro fundido ASTM A-48, Clase 30 |
| Voluta | Hierro fundido ASTM A-48, Clase 30 |
| Empaques | Buna Nitrilo |

| Aplicaciones |
|---|
| • Aprovisionamiento de aguas limpias |
| • Bombeo de agua con sólidos en suspension |
| • Desagüe de zonas inundadas |
| • Riego por inundación. |
| • Llenado y vaciado de carrotanques |
| • Desagüe de cajas telefonicas y eléctricas |
| • Minería |
| • Acueductos municipales |

| Características de la bomba | |
|---|---|
| Tipo de bomba | Centrífuga |
| Tipo de acoplamiento | Monobloque |
| Succión | 3" NPT |
| Descarga | 3" NPT |
| Tipo de impulsor | Semiabierto Balanceado dinámicamente según ISO G6,3 |
| Sólidos en suspensión | ø11/16"(17mm) máximo |
| Cantidad de impulsores | 1 |
| Tipo de sello | Sello mecánico 1-1/4” TIPO 01 |
| Temperatura Max. Líquido | 70° C Continua |

| Características del Motor | |
|---|---|
| Tipo | Eléctrico |
| Potencia | 7.5Hp |
| Diseño | JM |
| Velocidad | 3.500 RPM (nominal) |
| Aislamiento | Clase F |
| Voltaje | 230 |
| Factor de servicio | 1,15 |
| Frecuencia | 60Hz |
| Fases | 1 |

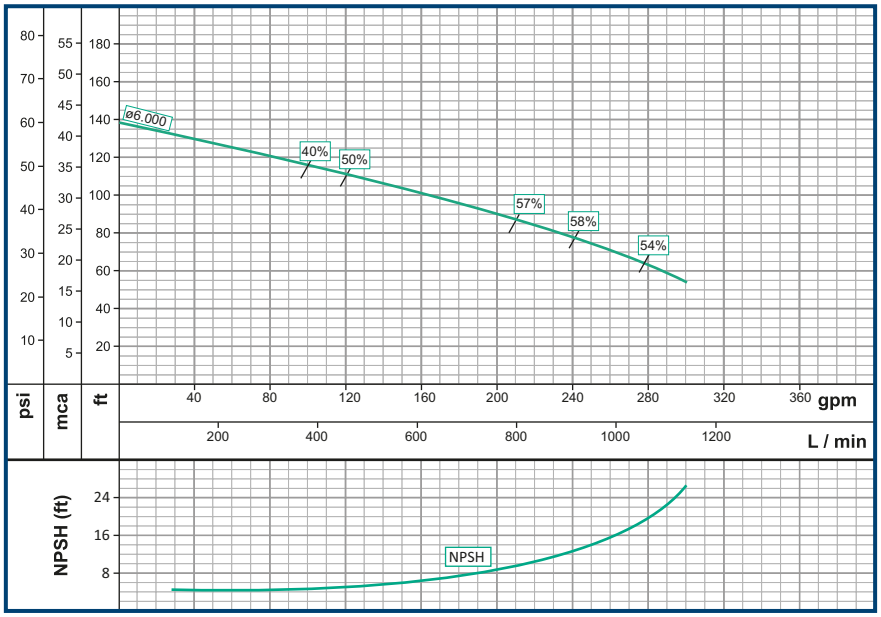

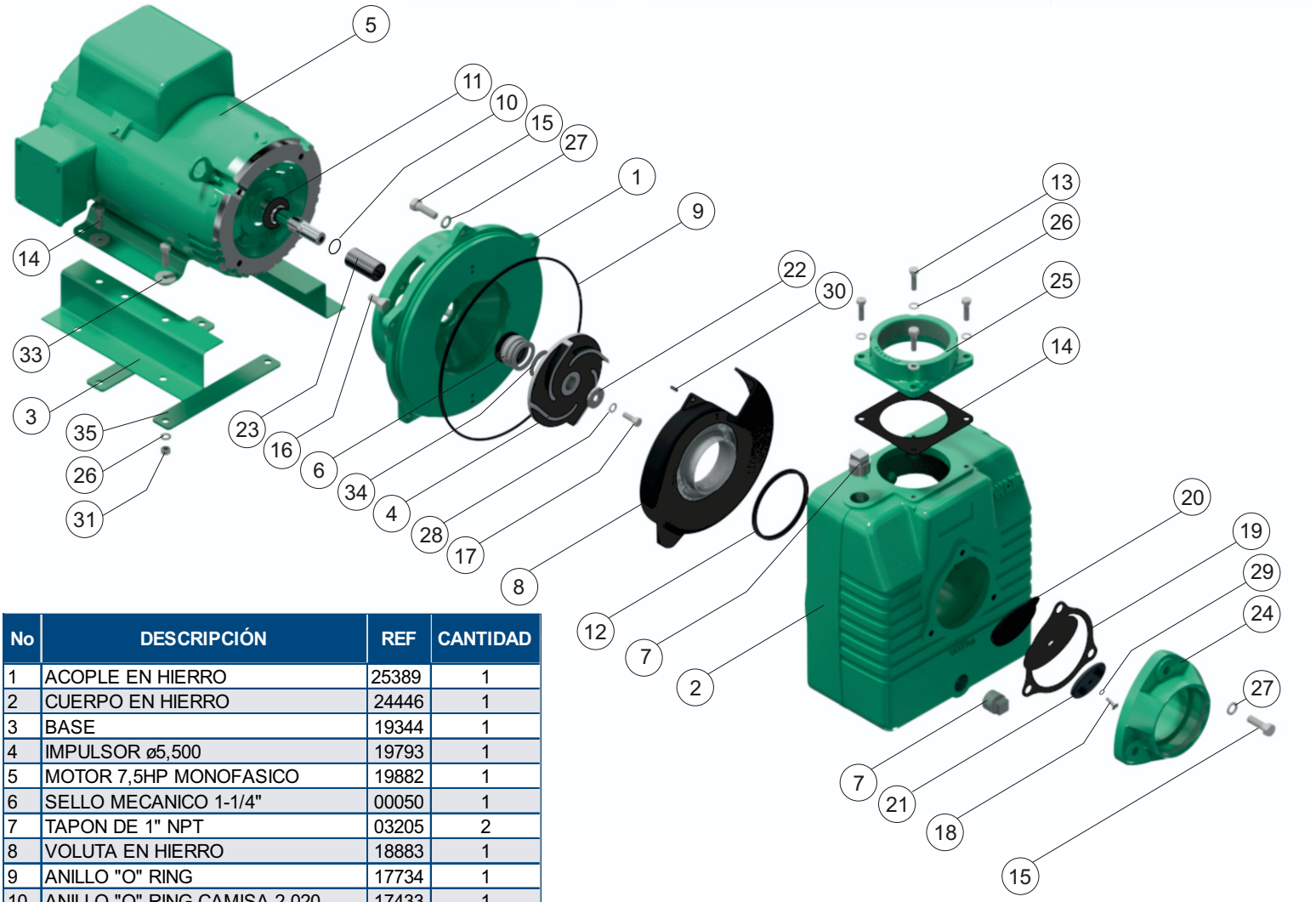


| No | DESCRIPCIÓN | REF | CANTIDAD |
|---|---|---|---|
| 1 | ACOPLE EN HIERRO | 25389 | 1 |
| 2 | CUERPO EN HIERRO | 24446 | 1 |
| 3 | BASE | 19344 | 1 |
| 4 | IMPULSOR ø5,500 | 19793 | 1 |
| 5 | MOTOR 7,5HP MONOFASICO | 19882 | 1 |
| 6 | SELLO MECANICO 1-1/4" | 00050 | 1 |
| 7 | TAPON DE 1" NPT | 03205 | 2 |
| 8 | VOLUTA EN HIERRO | 18883 | 1 |
| 9 | ANILLO "O" RING | 17734 | 1 |
| 10 | ANILLO "O" RING CAMISA 2-020 | 17433 | 1 |
| 11 | ARANDELA EN CAUCHO | 05163 | 1 |
| 12 | EMPAQUE VOLUTA | 18388 | 1 |
| 13 | TORNILLO 3/8"x1-1/4 | 02222 | 4 |
| 14 | TORNILLO 3/8"x1-1/2 | 02236 | 4 |
| 15 | TORNILLO 1/2"x1-1/2" | 02266 | 8 |
| 16 | TORNILLO 1/2"x1-1/4" | 02224 | 4 |
| 17 | TORNILLO 3/8"x1 INOXIDABLE | 02218 | 1 |
| 18 | TORNILLO 1/4"x3/4" CZA. REDONDA | 02847 | 1 |
| 19 | EMPAQUE VALVULA CHEQUE | 18010 | 1 |
| 20 | PESA GRANDE | 01587 | 1 |
| 21 | PESA PEQUEÑA | 01588 | 1 |
| 22 | ARANDELA RETENCION | 26817 | 1 |
| 23 | CAMISA MOTOR | 23864 | 1 |
| 24 | TOMA DE SUCCION 3" | 18884 | 1 |
| 25 | TOMA DE DESCARGA 3" | 18886 | 1 |
| 26 | ARANDELA DE PRESION 3/8" | 02604 | 8 |
| 27 | ARANDELA DE PRESION 1/2" | 02608 | 8 |
| 28 | ARANDELA DE PRESION 3/8" INOX. | 02616 | 1 |
| 29 | ARANDELA DE PRESION 1/4" | 02601 | 1 |
| 30 | PIN PARA VOLUTA | 17715 | 2 |
| 31 | TUERCA 3/8" NC | 02502 | 4 |
| 32 | EMPAQUE DESCARGA 3" | 00962 | 1 |
| 33 | ARANDELA 3/8" | 02553 | 4 |
| 34 | ARANDELA ESP,1x1,5x0,030"INOX. | 01348 | 1 |
| 35 | PLATINA PARA BASE | 19418 | 2 |

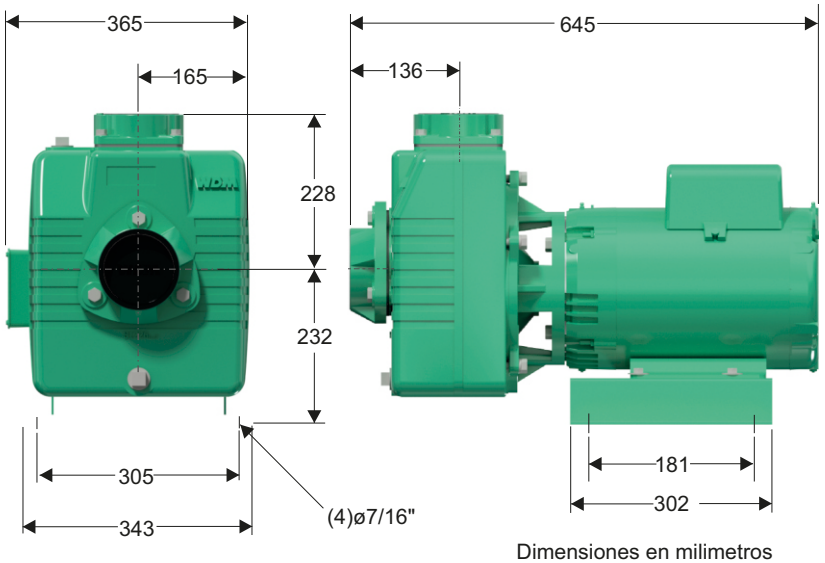


Dimensiones en milimetros

Parque Industrial Celta
Autopista Bogotá-Medellín Km 7.5 bodegas 86 y 93
Funza - Cundinamarca

Teléfono: (57)(601) 743 9090
www.barnes.com.co

| VERSIóN | 1.1 |
|---|---|
| FECHA | 06/06/2023 |