BOMBAS CARACOL

CE 1 2-1

Fabricado por:
Barnes de Colombia S.A
Bogotá - Colombia

Modelo	Ref.	Potencia (HP)	Fases	Voltaje	H max. (mca) *	Q max. (GPM) **	Succión	Descarga	Peso (kg)
CE 1 2-1	1A0074	0.25	1	110	14	32	1”	1”	11

* La altura (H) máxima se logra con la válvula totalmente cerrada. (mca= metros columna de agua).
** El caudal (Q) máximo se logra con la válvula totalmente abierta. (gpm= galones por minuto).



Materiales	
Cuerpo	Hierro fundido ASTM A-48, Clase 30
Impulsor	Noryl
Sello mecánico	Carbon/Ceramica/Buna-N
Acople intermedio	Hierro fundido ASTM A-48, Clase 30
Empaques	Buna Nitrilo

Aplicaciones
Aprovisionamiento de aguas limpias
Jardines
Refrigeración de maquinaria / Circuitos de Recirculación
Sistemas de Presión
Plantas de tratamiento
Riego por goteo
Llenado de tanque bajo y tanque alto
Piscinas y fuentes decorativas

Características de la bomba	
Tipo de bomba	Centrífuga
Tipo de acoplamiento	Monobloque
Succión	1" NPT
Descarga	1" NPT
Tipo de impulsor	Cerrado Balanceado dinámicamente según ISO G6,3
Cantidad de impulsores	1
Tipo de sello	Sello mecánico 5/8” TIPO 06
Temperatura Max. Líquido	70° C Continua

Características del Motor	
Tipo	Eléctrico
Potencia	0.25
Diseño	56J
Velocidad	3.450 RPM (nominal)
Aislamiento	Clase F
Voltaje	110/220
Factor de servicio	1,7
Frecuencia	60Hz
Fases	1

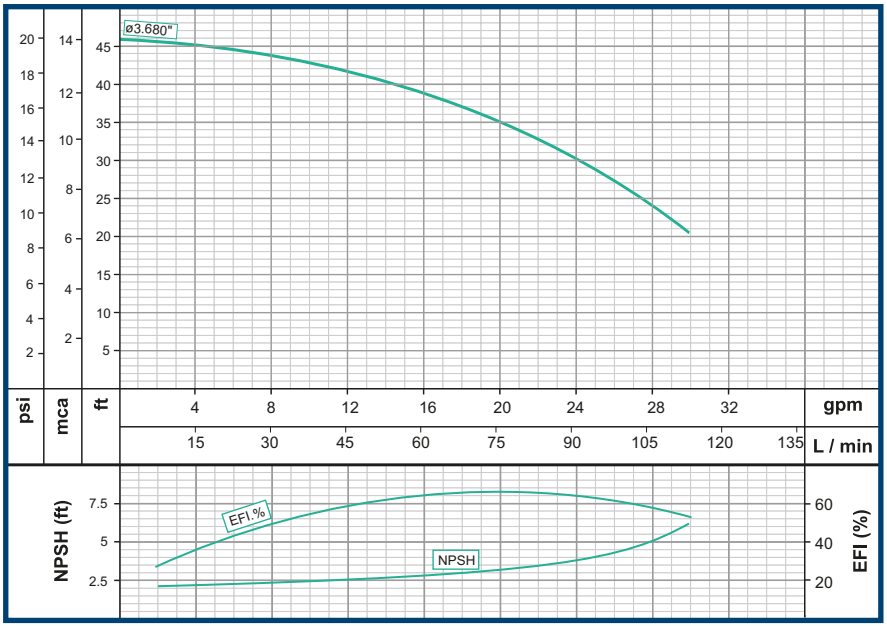

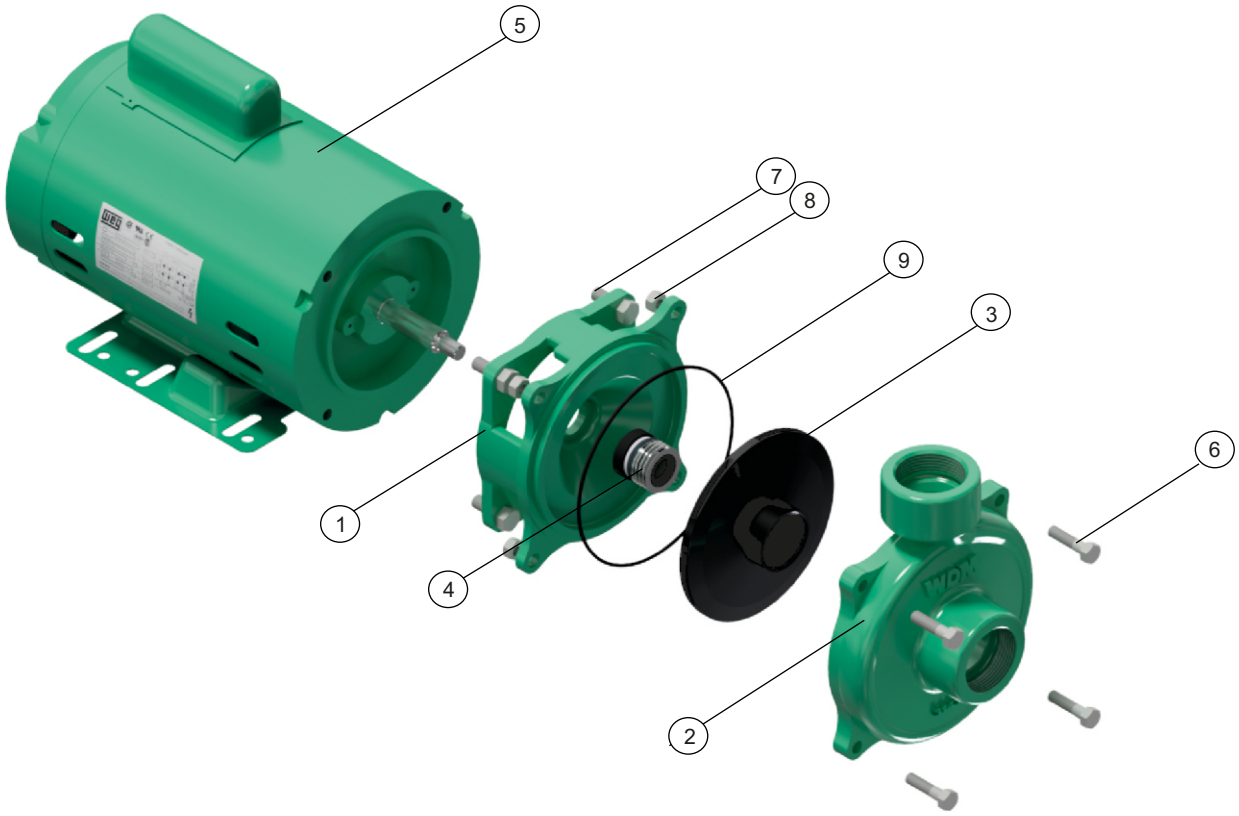

N°	DESCRIPCION	REF	CANTIDAD
1	ACOPLE EN HIERRO	19594	1
2	CUERPO EN HIERRO	31436	1
3	IMPULSOR ø4,800"	23022	1
4	SELLO MECANICO 58” T6	00049	1
5	MOTOR 0,5HP MONOFASICO	21984	
6	TORNILLO 1/4"x1-1/2"NC	22759	4
7	TORNILLO 3/8” x 3/4”NC	02195	4
8	TUERCA 1/4" NC	02508	4
9	ANILLO "O" No 2-159	17731	1

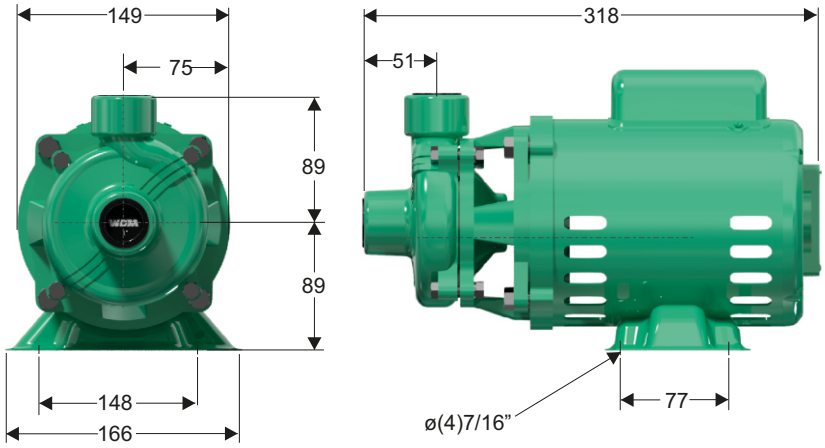

DIMENSIONES EN MILIMETROS

Parque Industrial Celta
Autopista Bogotá-Medellín Km 7.5 bodegas 86 y 93
Funza - Cundinamarca

Teléfono: (57)(601) 743 9090
www.barnes.com.co

VERSIóN	1.1
FECHA	10/05/2023