BOMBAS CARACOL

DE 1 5-1 / DE 1 10-1

WDM PUMPS

Fabricado por:
Barnes de Colombia S.A
Bogotá - Colombia

Modelo	Ref.	Potencia (HP)	Fases	Voltaje	H max. (mca) *	Q max. (GPM) **	Succión	Descarga	Peso (kg)
DE 1 5-1	1A0077	0.5	1	110/220	22	35	1-1/4”	1”	13
DE 1 10-1	1A0079	1.0	1	110/220	32	47	1-1/4”	1”	16

* La altura (H) máxima se logra con la válvula totalmente cerrada. (mca= metros columna de agua).
** El caudal (Q) máximo se logra con la válvula totalmente abierta. (gpm= galones por minuto).



Materiales	
Cuerpo	Hierro fundido ASTM A-48, Clase 30
Impulsor	Noryl
Sello mecánico	Carbon/Ceramica/Buna-N
Acople intermedio	Hierro fundido ASTM A-48, Clase 30
Empaques	Buna Nitrilo

Aplicaciones
Aprovisionamiento de aguas limpias
Jardines
Refrigeración de maquinaria / Circuitos de Recirculación
Sistemas de Presión
Plantas de tratamiento
Riego por goteo
Llenado de tanque bajo y tanque alto
Piscinas y fuentes decorativas

Características de la bomba	
Tipo de bomba	Centrífuga
Tipo de acoplamiento	Monobloque
Succión	1-1/4" NPT
Descarga	1" NPT
Tipo de impulsor	Cerrado Balanceado dinámicamente según ISO G6,3
Cantidad de impulsores	1
Tipo de sello	Sello mecánico 5/8” TIPO 06
Temperatura Max. Líquido	70° C Continua

Características del Motor	
Tipo	Eléctrico
Potencia	0.5 o 1.0Hp (Según modelo)
Diseño	56J
Velocidad	3.450 RPM (nominal)
Aislamiento	Clase F
Voltaje	110/220
Factor de servicio	1.6(0.5Hp) y 1.4(1Hp)
Frecuencia	60Hz
Fases	1

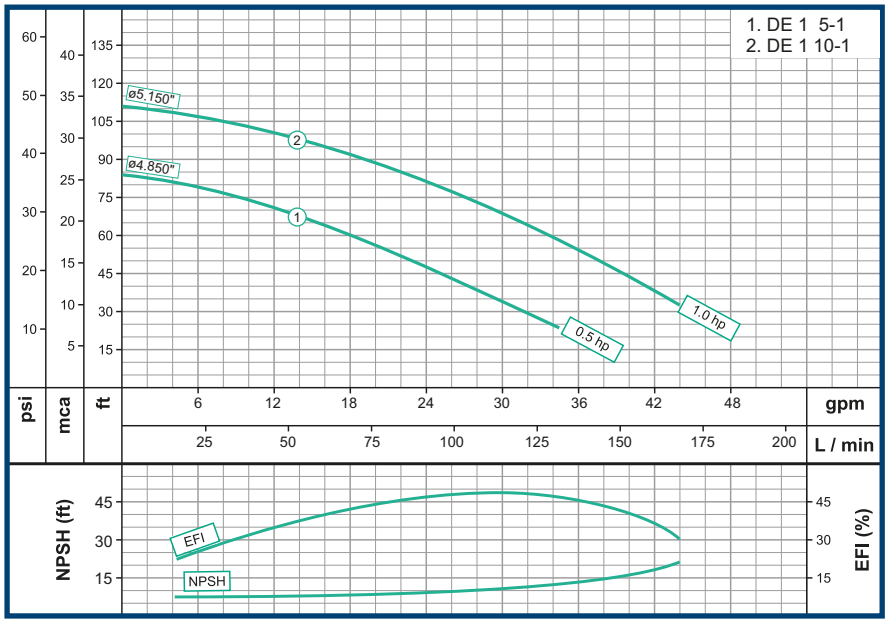

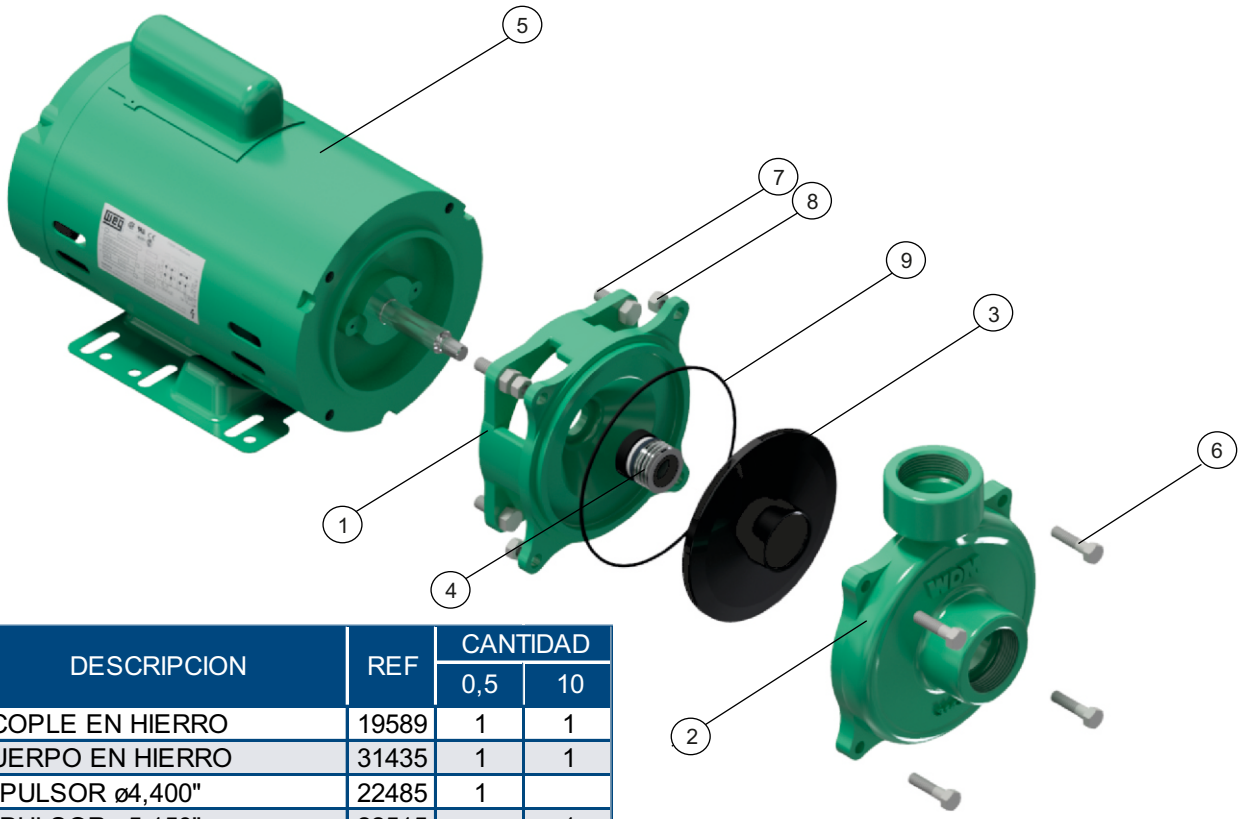

N°	DESCRIPCION	REF	CANTIDAD	
			0,5	10
1	ACOPLE EN HIERRO	19589	1	1
2	CUERPO EN HIERRO	31435	1	1
3	IMPULSOR ø4,400"	22485	1	
3	IMPULSOR ø5,150"	22515		1
4	SELLO MECANICO 58” T6	00049	1	1
5	MOTOR 0,5HP MONOFASICO	22000	1	
5	MOTOR 1,0HP MONOFASICO	22002		1
6	TORNILLO 5/16"x1-1/4NC	02220	4	4
7	TORNILLO 3/8” x 3/4”NC	02195	4	4
8	TUERCA 5/16 NC	02501	4	4
9	ANILLO "O" No 2-159	17732	1	1

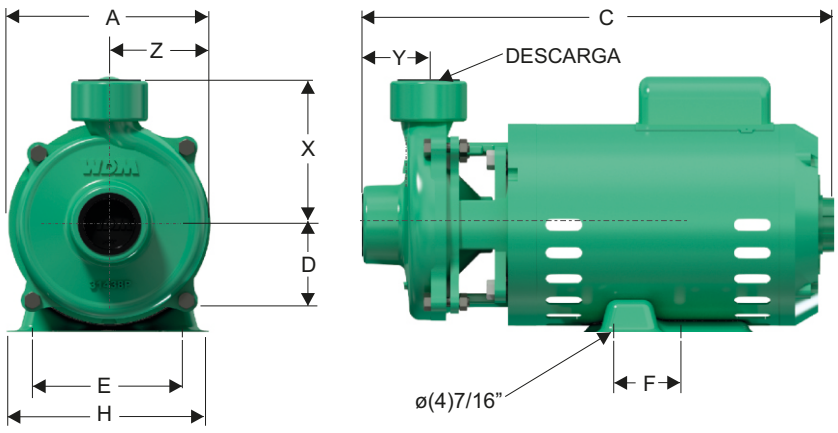

DIMENSIONES EN MILIMETROS

MODELO	SUCxDESC	C	A	E	D	H	F	X	Y	Z
DE 1 5-1	1-1/4" x 1"	335	163	146	89	166	76	110	58	80
DE 1 10-1	1-1/4" x 1"	361	163	146	89	166	76	110	58	80

Parque Industrial Celta
Autopista Bogotá-Medellín Km 7.5 bodegas 86 y 93
Funza - Cundinamarca

Teléfono: (57)(601) 743 9090
www.barnes.com.co

VERSIóN	1.1
FECHA	10/05/2023