BOMBAS CARACOL

EPE 1.5-10/15/20-1

BARNES® de Colombia

Modelo	Ref.	Potencia (HP)	Fases	Voltaje	H max. (mca) *	Q max. (GPM) **	Succión	Descarga	Peso (kg)
EPE 1.5 10-1	1A0083P	1.0	1	110/220	24	91	1-1/2”	1-1/2”	11.2
EPE 1.5 10-1	1A0083PV	1.0	1	110/220	24	91	1-1/2”	1-1/2”	11.2
EPE 1.5 15-1	1A0084P	1.5	1	110/220	27	93	1-1/2”	1-1/2”	15
EPE 1.5 15-1	1A0084PV	1.5	1	110/220	27	93	1-1/2”	1-1/2”	15
EPE 1.5 20-1	1A00085P	2.0	1	110/220	32	95	1-1/2”	1-1/2”	16.3
EPE 1.5 20-1	1A0085PV	2.0	1	110/220	32	95	1-1/2”	1-1/2”	16.3

* La altura (H) máxima se logra con la válvula totalmente cerrada. (mca= metros columna de agua).

** El caudal (Q) máximo se logra con la válvula totalmente abierta. (gpm= galones por minuto).

PV = Bombas Plasticas Premium con tornillería inoxidable , sellos y empaquetaduras en vitón



Materiales	
Cuerpo	Noryl Reforzado
Impulsor	Noryl
Sello mecánico	Carbon/Ceramica/Buna-N ó Vitón
Acople intermedio	Noryl Reforzado
Empaques	Buna Nitrilo ó Vitón

Aplicaciones
Aprovisionamiento de aguas limpias
Jardines
Refrigeración de maquinaria / Circuitos de Recirculación
Sistemas de Presión
Plantas de tratamiento
Riego por goteo
Llenado de tanque bajo y tanque alto
Piscinas y fuentes decorativas

Características de la bomba	
Tipo de bomba	Centrífuga
Tipo de acoplamiento	Monobloque
Succión	1-1/2" NPT
Descarga	1-1/2" NPT
Tipo de impulsor	Cerrado Balanceado dinámicamente según ISO G6,3
Cantidad de impulsores	1
Tipo de sello	Sello mecánico 5/8” TIPO 06
Temperatura Max. Líquido	70° C Continua

Características del Motor	
Tipo	Eléctrico
Potencia	1.0,1.5 ó 2.0Hp(Segun modelo)
Diseño	56J
Velocidad	3.450 RPM (nominal)
Aislamiento	Clase F
Voltaje	110/220
Factor de servicio	1.4(1Hp)/1.3(1.5Hp)/1.2(2Hp)
Frecuencia	60Hz
Fases	1

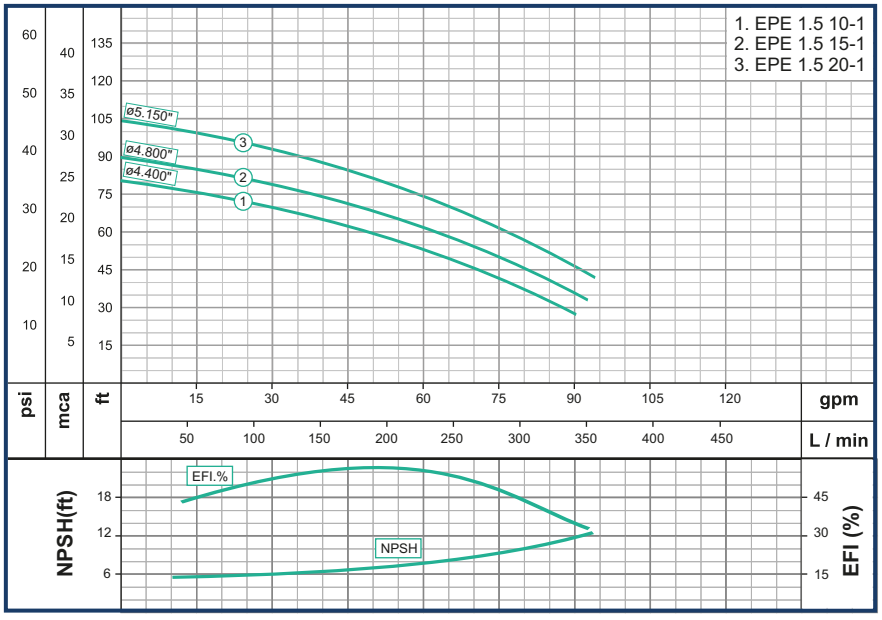

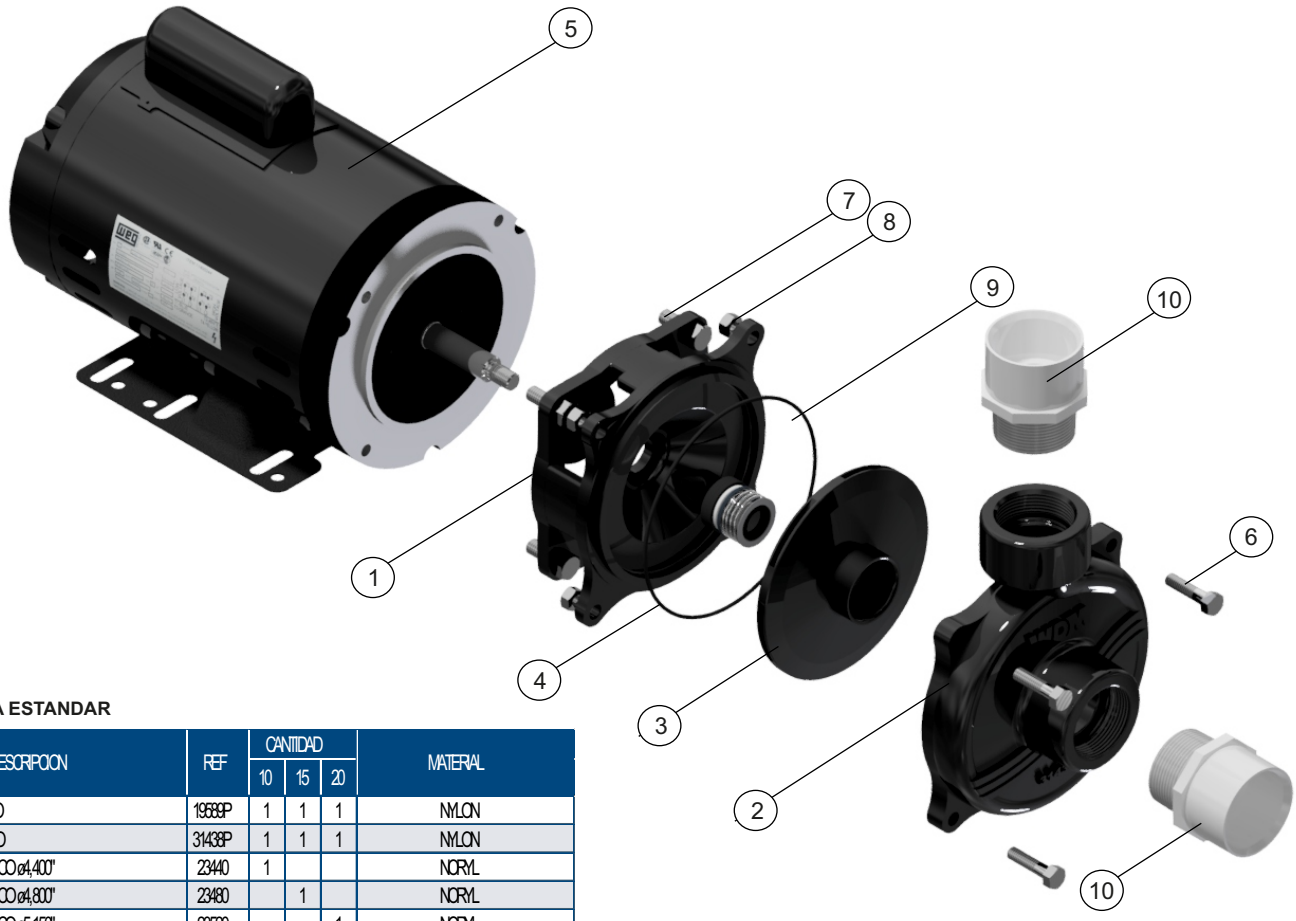

PARTES LINEA ESTANDAR

Nº	DESCRIPCION	REF	CANTIDAD			MATERIAL
			10	15	20	
1	ACOPLE PLASTICO	19689P	1	1	1	NYLON
2	CUERPO PLASTICO	31438P	1	1	1	NYLON
3	IMPULSOR PLASTICO ø4,400"	23440	1			NORYL
3	IMPULSOR PLASTICO ø4,800"	23480		1		NORYL
3	IMPULSOR PLASTICO ø5,150"	23520			1	NORYL
4	SELLO MECANICO 5/8" T6	00049	1	1	1	BUNA/CARBON/CERAMICA/
5	MOTOR 1,0-HP MONOFASICO	22002	1			-
5	MOTOR 1,5-HP MONOFASICO	12256		1		-
5	MOTOR 2,0-HP MONOFASICO	25300			1	-
6	TORNILLO 5/16"x1-1/2 NC	18929	4	4	4	ACERO
7	TORNILLO 3/8" x 3/4" NC	02195	4	4	4	ACERO
8	TUERCA 5/16 NC	02501	4	4	4	ACERO
9	ANILLO "O" No 2-159	17732	1	1	1	BUNA
10	ADAPTADOR MACHO DE 1-1/2 PVC	09465	2	2	2	PVC

PARTES LINEA PREMIUM

Nº	DESCRIPCION	REF	CANTIDAD			MATERIAL
			10	15	20	
1	ACOPLE PLASTICO	19689P	1	1	1	NYLON
2	CUERPO PLASTICO	31438P	1	1	1	NYLON
3	IMPULSOR PLASTICO ø4,400"	23440	1			NORYL
3	IMPULSOR PLASTICO ø4,800"	23480		1		NORYL
3	IMPULSOR PLASTICO ø5,150"	23520			1	NORYL
4	SELLO MECANICO 5/8" T6 VITON	00008	1	1	1	VITON/SILICIO/SILICIO
5	MOTOR 1,0-HP MONOFASICO	22002	1			-
5	MOTOR 1,5-HP MONOFASICO	12256		1		-
5	MOTOR 2,0-HP MONOFASICO	25300			1	-
6	TORNILLO 5/16"x1-1/2 NC INOXIDABLE	16675	4	4	4	INOXIDABLE 304
7	TORNILLO 3/8" x 3/4" NC INOXIDABLE	02217	4	4	4	INOXIDABLE 304
8	TUERCA 5/16 NC INOXIDABLE	02550	4	4	4	INOXIDABLE 304
9	ANILLO "O" No 2-159 VITON	17735	1	1	1	VITON
10	ADAPTADOR MACHO DE 1-1/2 PVC	09465	2	2	2	PVC

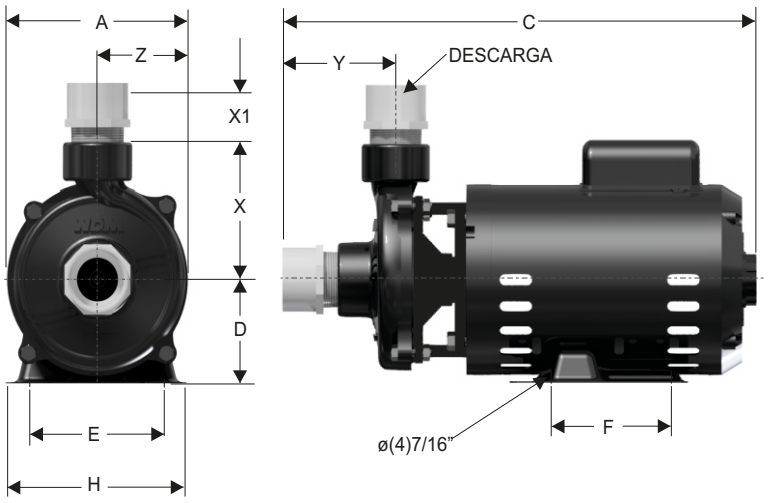

DIMENSIONES EN MILIMETROS

MODELO	SUCxDESC	C	A	E	D	H	F	X	X1	Y	Z
EEP 1,5 10-1	1-1/2" x 1-1/4"	399	165	124	89	165	127	117	41	54	83
EEP 1,5 15 1	1-1/2" x 1-1/4"	420	165	124	89	165	127	117	41	54	83
EEP 1,5 20-1	1-1/2" x 1-1/4"	427	165	124	89	165	127	117	41	54	83