BOMBAS SUMERGIBLES

Little GIANT®

10SC SERIES - 1/2 HP



10SC-CIA-RF

APLICACIONES

Uso residencial, comercial, industrial y para la agricultura con demandas de transferencia baja y media. Aguas residuales, efluentes, desinundación.

CARACTERÍSTICAS

- Motor con condensador Permanente (PSC).
- Consumo eficiente de energía con baja corriente (amperaje).
- Diseñado para funcionamiento continuo.
- Modelos con descarga FNPT de 2" (51 mm) y 3" (76,2 mm).
- Manejo de sólidos de hasta 2" (51 mm) de diámetro.
- Múltiples opciones de interruptores para operación automática.
  140 °F (60 °C) Rango de temperatura del líquido.
- Certificado/listado por cCSAus.

ESPECIFICACIONES

Modelo	HP	Voltios	Hz	Amperios		Vatios	Temp. máx agua	Galones por minuto (Litros por minuto) @ Altura				Presión Máx.	PSI / Bar
				Carga	Arranque			5'	10'	15'	20'		
10SC (2" Descarga)	1/2	115	60	11	18.5	1230	140 °F (60 °C)	120 (454)	100 (379)	80 (303)	44 (167)	25' (7.6 m)	10.8 / 0.75
10SC (3" Descarga)	1/2	115	60	11.5	18.5	1270	140 °F (60 °C)	130 (492)	110 (416)	85 (322)	46 (174)	25' (7.6 m)	10.8 / 0.75

Item	Modelo	Hp	Voltios	Descarga	Tipo de interruptor / Operación	Nivel Encendido	Nivel Apagado	Cable	Peso lbs (Kg)
511433	10SC-CIA-RF	1/2	115	2"	Flotador mecánico tipo piggyback	16" - 19" (41 cm - 48 cm)	9" - 11" (23 cm - 28 cm)	20' (6.1 m)	36.5 (16.56 Kg)
511437	10SC-CIA-RF	1/2	115	3"	Flotador mecánico tipo piggyback	16" - 19" (41 cm - 48 cm)	9" - 11" (23 cm - 28 cm)	20' (6.1 m)	37.5 (17 .56 Kg)

SSPMA CERTIFIED

BOMBAS AGUAS RESIDUALES

10SC SERIES - 1/2 HP

INFORMACIÓN TÉCNICA

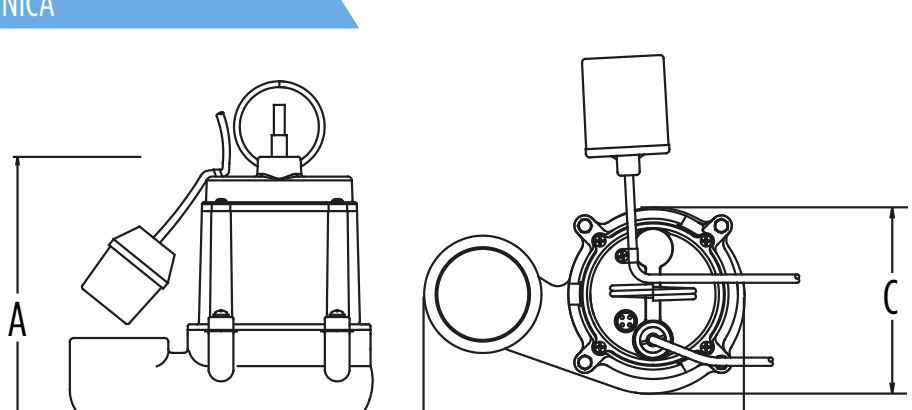

10SC-CIA-RF

Modelo	A	B	C
10SC-CIA-RF (2" Discharge)	14.0" (35.6 cm)	10.4" (26.4 cm)	8.6" (21.9 cm)
10SC-CIA-RF (3" Discharge)	14.0" (35.6 cm)	11.7" (29.8 cm)	9.5" (24.2 cm)

INFORMACIÓN DE DESEMPEÑO

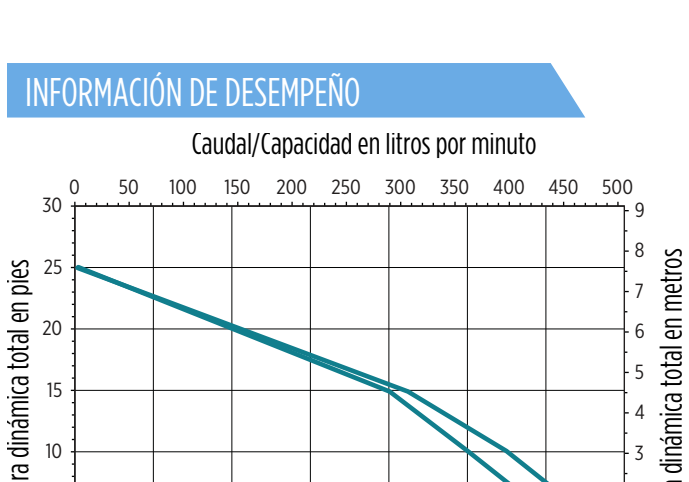

MATERIALES

Cubierta	Hierro fundido con recubrimiento epóxico *Termoplástico
Cubierta del motor	Hierro fundido con recubrimiento epóxico
Material del impeler	Elastómero termoplástico
Tipo de impeler	Vortex
Voluta	Hierro fundido con recubrimiento epóxico
Sello mecánico para eje	Nitrilo con caras de carbono y cerámica
Elementos de fijación	Acero inoxidable
Eje	Acero
Soportes	Rodamientos superiores e inferiores
Cables de energía	SJTW **SJTOW

* En SFS modelos
** En modelos 10SC-CIA-RF y 10SC-CIM de 30