BOMBAS AUTOCEBANTES

con motor Diesel

AD 3 100-HF AD 3 100-HF-E

WDM PUMPS

Fabricado por:
Barnes de Colombia S.A
Bogotá - Colombia

Modelo	Ref.	Potencia (HP)	H max. (mca) *	Q max. (GPM) **	Succión	Descarga	Peso (kg)
AD 3 100-HF	1D0113	10.0	38	270	3”	3”	97.0
AD 3 100-HF-E	1D0123	10.0	38	270	3”	3”	102.0

* La altura (H) máxima se logra con la válvula totalmente cerrada. (mca= metros columna de agua).

** El caudal (Q) máximo se logra con la válvula totalmente abierta. (gpm= galones por minuto).

****(HF-E) Motor con arranque eléctrico. No incluye bateria ni cables para la misma.

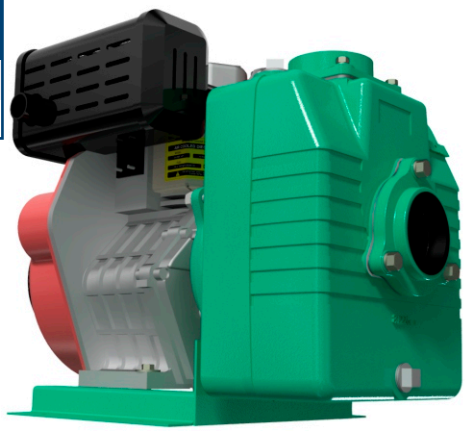

Materiales	
Cuerpo	Hierro fundido ASTM A-48, Clase 30
Impulsor	Hierro fundido ASTM A-48, Clase 30
Sello mecánico	Carbón / Cerámica/ Buna-N
Acople intermedio	Hierro fundido ASTM A-48, Clase 30
Voluta	Hierro fundido ASTM A-48, Clase 30
Empaques	Buna Nitrilo

Aplicaciones
• Aprovisionamiento de aguas limpias
• Bombeo de agua con sólidos en suspension
• Desagüe de zonas inundadas
• Riego por inundación.
• Llenado y vaciado de carrotanques
• Desagüe de cajas telefonicas y eléctricas
• Minería
• Acueductos municipales

Características de la bomba	
Tipo de bomba	Centrífuga
Tipo de acoplamiento	Monobloque
Succión	3" NPT
Descarga	3" NPT
Tipo de impulsor	Semiabierto Balanceado dinámicamente según ISO G6,3
Sólidos en suspensión	ø9/16"(14mm) máximo
Cantidad de impulsores	1
Tipo de sello	Sello mecánico 1-1/4” TIPO 01
Temperatura Max. Líquido	70° C Continua

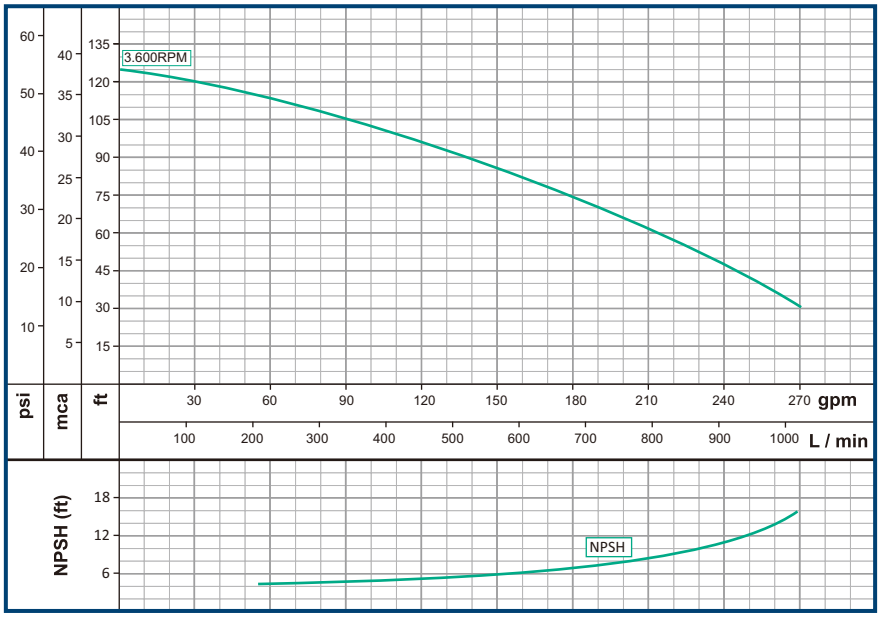

Características del Motor	
Tipo	Diesel
Potencia	10.0hp
Marca	Hi-Force
Cilindros	1
Velocidad	3.600 R.P.M(nominal)
Tipo de Arranque	Retráctil o electrónico(Según modelo)
Capacidad del tanque	5.5 litros
Consumo de combustible	0.66galón / hora

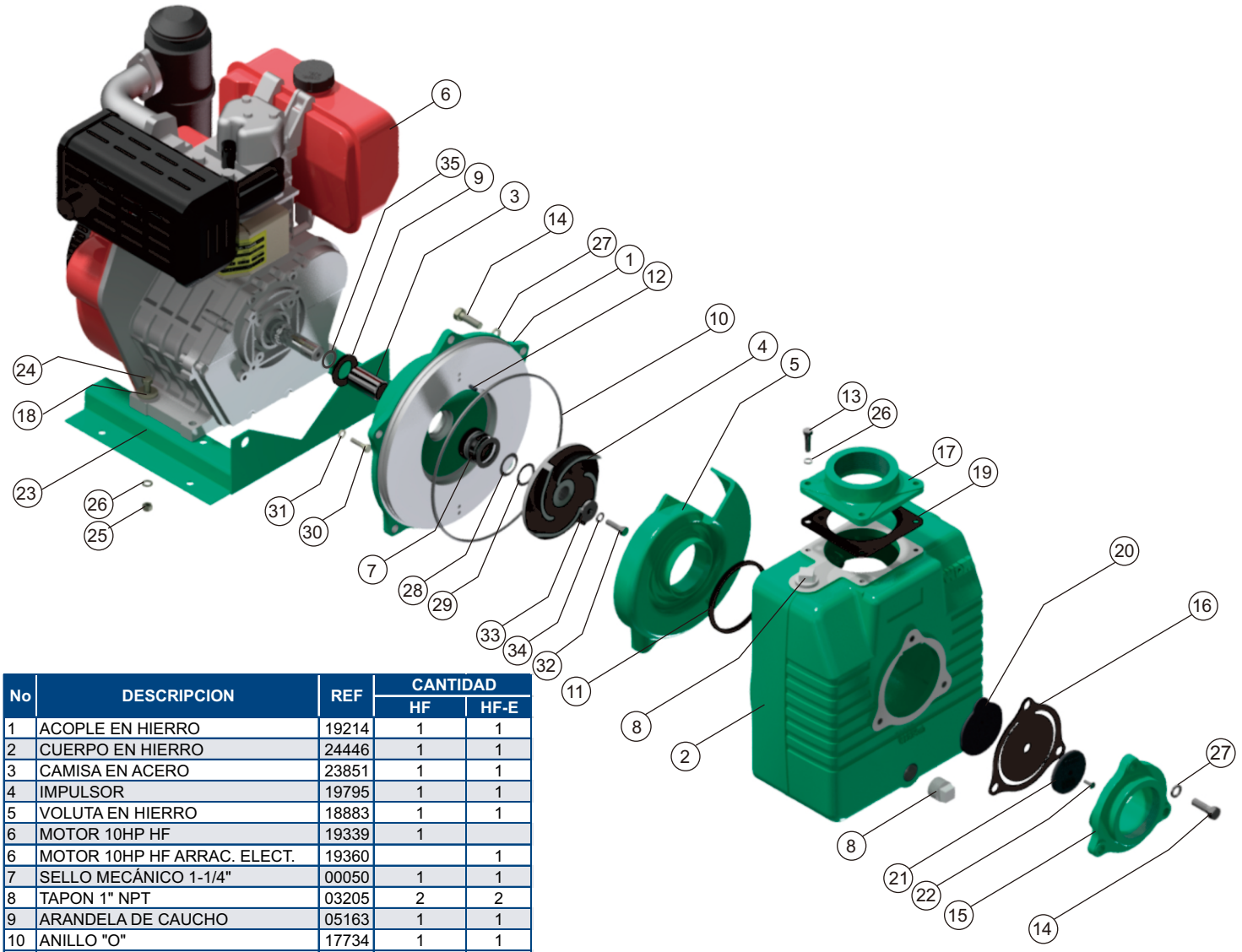

No	DESCRIPCION	REF	CANTIDAD	
			HF	HF-E
1	ACOPLE EN HIERRO	19214	1	1
2	CUERPO EN HIERRO	24446	1	1
3	CAMISA EN ACERO	23851	1	1
4	IMPULSOR	19795	1	1
5	VOLUTA EN HIERRO	18883	1	1
6	MOTOR 10HP HF	19339	1	
6	MOTOR 10HP HF ARRAC. ELECT.	19360		1
7	SELLO MECÁNICO 1-1/4"	00050	1	1
8	TAPON 1" NPT	03205	2	2
9	ARANDELA DE CAUCHO	05163	1	1
10	ANILLO "O"	17734	1	1
11	EMPAQUE VOLUTA	18388	1	1
12	PIN PARA VOLUTA	17715	2	2
13	TORNILLO 3/8X 1-1/4"NC	02222	4	4
14	TORNILLO 1/2"x 1-1/2"NC	02266	8	8
15	TOMA DE SUCCION 3"	18884	1	1
16	EMPAQUE VALVULA CHEQUE	18010	1	1
17	TOMA DE DESCARGA 3"	18886	1	1
18	ARANDELA PLANA DE 3/8"	02553	4	4
19	EMPAQUE DE DESCARGA	00962	1	1
20	PESA GRANDE	01587	1	1
21	PESA PEQUEÑA	01588	1	1
22	TORNILLO 1/4"x3/4" CAB.G	02847	1	1
23	BASE EN LAMINA	30180	1	1
24	TORNILLO 3/8" x 1-1/2" NC	02236	4	4
25	TUERCA DE 3/8" NC	02502	4	4
26	ARANDELA PRESION DE 3/8"	02604	8	8
27	ARANDELA PRESION DE 1/2"	02608	8	8
28	ARANDELA 1x1,5x,030"	01348	1	1
29	ARANDELA 1x1,5x,015"	01349	1	1
30	TORNILLO 5/16x1-1/4 NF	02409	8	8
31	ARANDELA PRESION DE 5/16"	02602	8	8
32	TORNILLO 3/8x1-1/4NC INOXIDABLE	02215	1	1
33	ARANDELA DE RETENCION	26817	1	1
34	ARANDELA PRESION DE 3/8 INOX.	02616	1	1
35	ANILLO "O" 2-020	17433	1	1

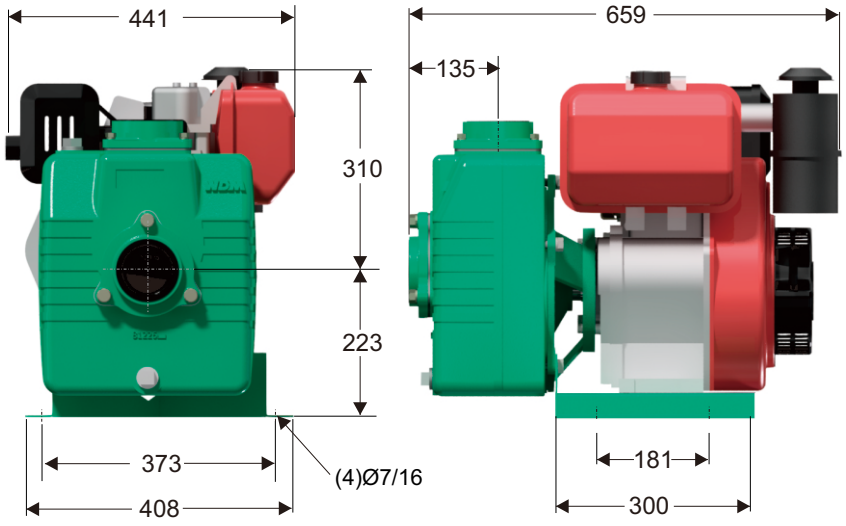

Dimensiones en milimetros

Parque Industrial Celta
Autopista Bogotá-Medellín Km 7.5 bodegas 86 y 93
Funza - Cundinamarca

Teléfono: (57)(601) 743 9090
www.barnes.com.co

VERSIóN	1.1
FECHA	03/11/2023

WDM® PUMPS