BOMBAS AUTOCEBANTES

con motor Diesel

AD 3 70-HF

WDM PUMPS

Fabricado por:
Barnes de Colombia S.A
Bogotá - Colombia

Modelo	Ref.	Potencia (HP)	H max. (mca) *	Q max. (GPM) **	Succión	Descarga	Peso (kg)
AD 3 70-HF	1D0291	7.0	33	225	3”	3”	62.0

* La altura (H) máxima se logra con la válvula totalmente cerrada. (mca= metros columna de agua).

** El caudal (Q) máximo se logra con la válvula totalmente abierta. (gpm= galones por minuto).

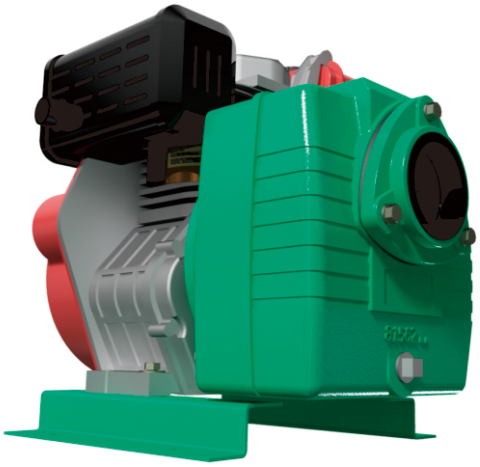

Materiales	
Cuerpo	Hierro fundido ASTM A-48, Clase 30
Impulsor	Hierro fundido ASTM A-48, Clase 30
Sello mecánico	Carbón / Cerámica/ Buna-N
Acople intermedio	Hierro fundido ASTM A-48, Clase 30
Voluta	Hierro fundido ASTM A-48, Clase 30
Empaques	Buna Nitrilo

Aplicaciones
• Aprovisionamiento de aguas limpias
• Bombeo de agua con sólidos en suspension
• Desagüe de zonas inundadas
• Riego por inundación.
• Llenado y vaciado de carrotanques
• Desagüe de cajas telefonicas y eléctricas
• Minería
• Acueductos municipales

Características de la bomba	
Tipo de bomba	Centrífuga
Tipo de acoplamiento	Monobloque
Succión	3" NPT
Descarga	3" NPT
Tipo de impulsor	Semiabierto Balanceado dinámicamente según ISO G6,3
Sólidos en suspensión	ø1/2"(12mm) máximo
Cantidad de impulsores	1
Tipo de sello	Sello mecánico 1” TIPO 06
Temperatura Max. Líquido	70° C Continua

Características del Motor	
Tipo	Diesel
Potencia	7.0 hp
Marca	Hi-Force
Cilindros	1
Velocidad	3.600 RPM (nominal)
Tipo de Arranque	Retractil
Capacidad del tanque	3.5 litros
Consumo de combustible	0.5 galón / hora

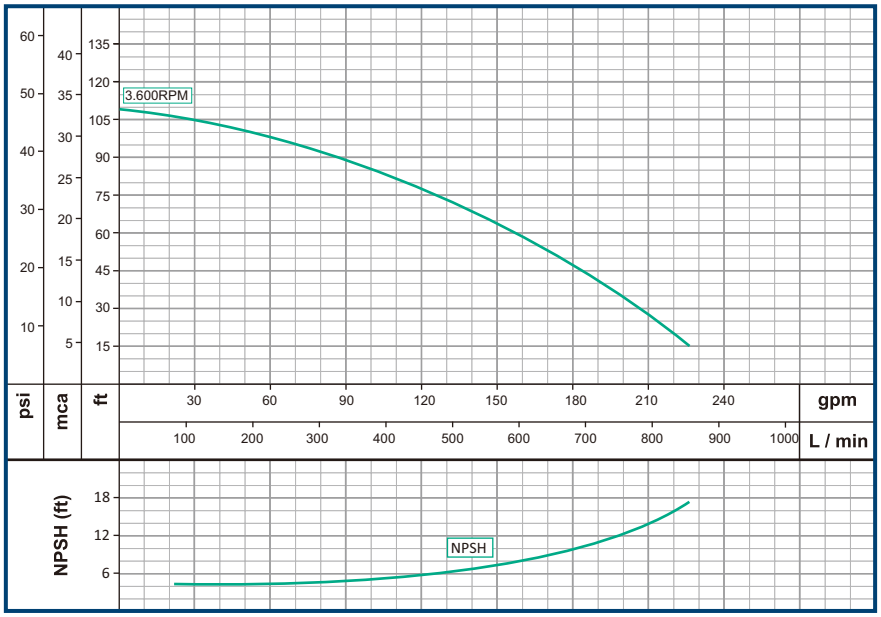

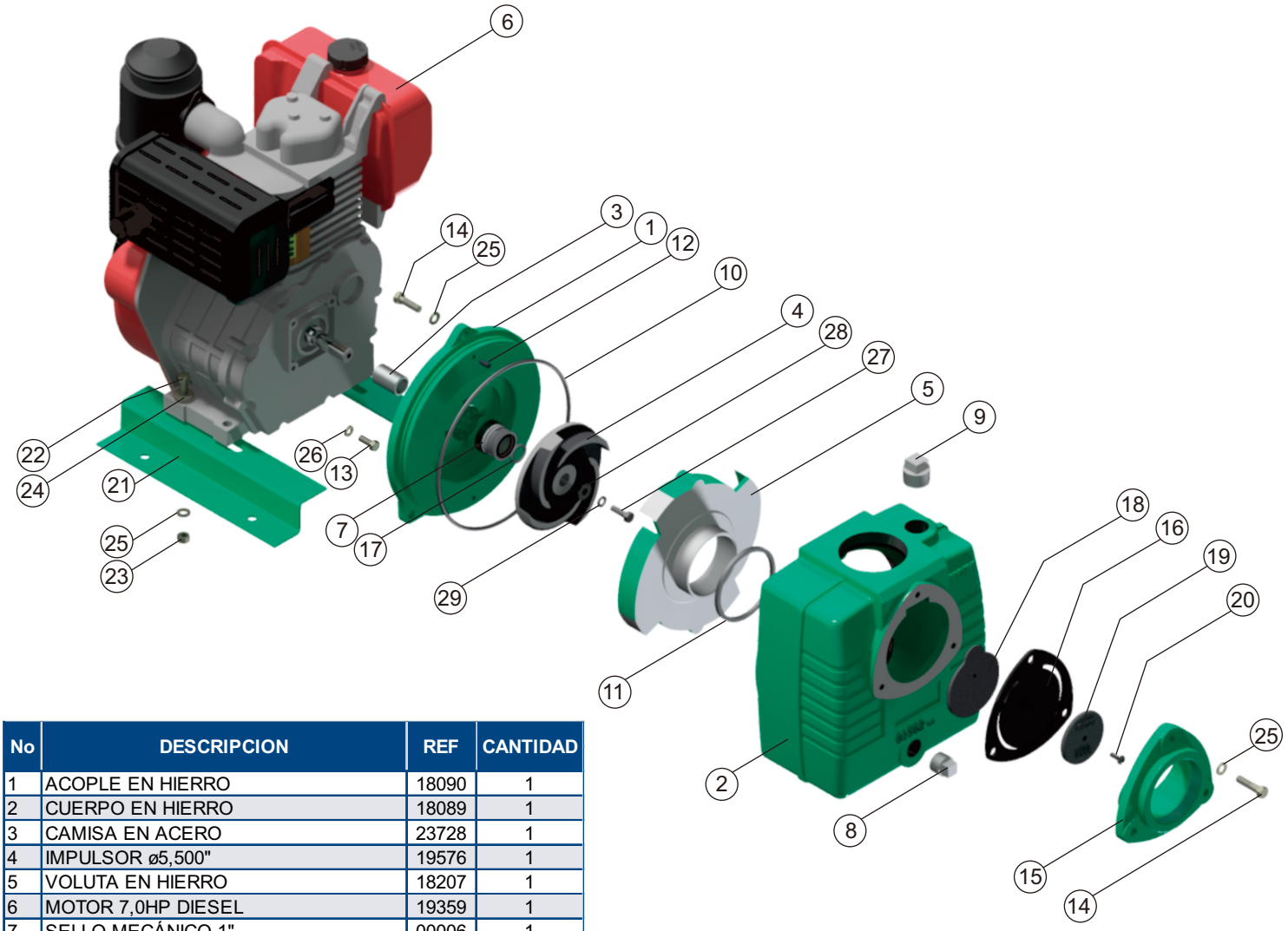

No	DESCRIPCION	REF	CANTIDAD
1	ACOPLE EN HIERRO	18090	1
2	CUERPO EN HIERRO	18089	1
3	CAMISA EN ACERO	23728	1
4	IMPULSOR ø5,500"	19576	1
5	VOLUTA EN HIERRO	18207	1
6	MOTOR 7,0HP DIESEL	19359	1
7	SELLO MECÁNICO 1"	00006	1
8	TAPON 3/4 NPT	03204	1
9	TAPON 1" NPT	03205	1
10	ANILLO "O"	17710	1
11	EMPAQUE VOLUTA	36745	1
12	PIN PARA VOLUTA	17715	2
13	TORNILLO 5/16"x 3/4" NF	02245	4
14	TORNILLO 3/8"x 1-1/4"NC	02222	6
15	TOMA EN HIERRO	18881	1
16	EMPAQUE VAL. CHEQUE	36743	1
17	ARANDELA ESPACIADORA	51446	1
18	PESA GRANDE	01587	1
19	PESA PEQUEÑA	01588	1
20	TORNILLO 1/4"x5/8" C. BZO	18443	1
21	BASE EN LAMINA	19342	2
22	TORNILLO 3/8" x 1-1/2" NC	02236	4
23	TUERCA DE 3/8" NC	02502	4
24	ARANDELA DE 3/8"	02553	4
25	ARANDELA PRESION DE 3/8"	02604	10
26	ARANDELA PRESION DE 5/16"	02602	4
27	TORNILLO 5/16" x 1" NF	16663	1
28	ARANDELA DE 5/16"	02552	1
29	ARANDELA PRESION DE 5/16" INOX,	02615	1

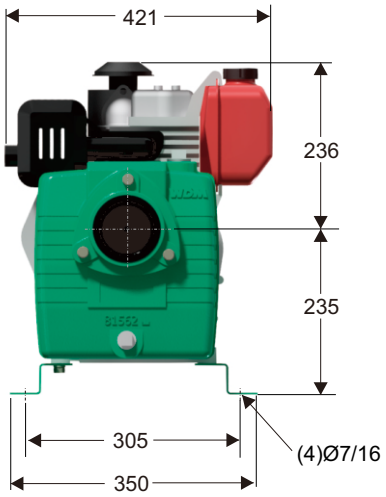

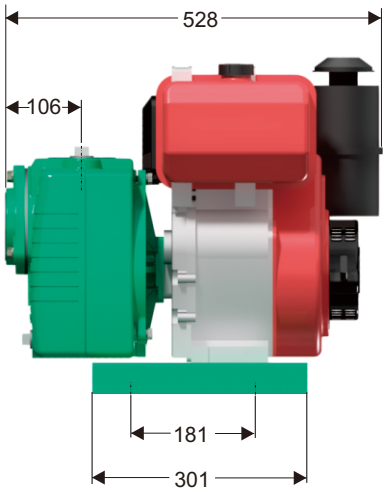

Dimensiones en milimetros

Parque Industrial Celta
Autopista Bogotá-Medellín Km 7.5 bodegas 86 y 93
Funza - Cundinamarca

Teléfono: (57)(601) 743 9090
www.barnes.com.co

VERSIóN	1.1
FECHA	03/11/2023