BOMBAS GS
con motor Diesel
GD 2C 270 HF

WDM PUMPS

Fabricado por:
Barnes de Colombia S.A
Bogotá - Colombia

Modelo	Ref.	Potencia (HP)	H max. (mca) *	Q max. (GPM) **	Succión	Descarga	Peso (kg)
GD 2C 270 HF	1B0892	27.0	67	485	2-1/2”	2”	118

* La altura (H) máxima se logra con la válvula totalmente cerrada. (mca= metros columna de agua).

** El caudal (Q) máximo se logra con la válvula totalmente abierta. (gpm= galones por minuto).



Materiales	
Cuerpo	Hierro fundido ASTM A-48, Clase 30
Impulsor	Hierro fundido ASTM A-48, Clase 30
Sello mecánico	Carbon/Ceramica/Buna-N
Acople intermedio	Hierro fundido ASTM A-48, Clase 30
Empaques	Papel Humedo

Características de la bomba	
Tipo de bomba	Centrífuga
Tipo de acoplamiento	Monobloque
Succión	2-1/2" NPT
Descarga	2" NPT
Tipo de impulsor	Cerrado Balanceado dinámicamente según ISO G6,3
Cantidad de impulsores	1
Tipo de sello	Sello mecánico 1-1/4” TIPO 01
Temperatura Max. Líquido	70° C Continua

Características del Motor	
Tipo	Díesel
Potencia	27.0 Hp
Marca	Hi-Force
Cilindros	2
Velocidad	3.600 RPM (nominal)
Tipo de Arranque	Eléctrico
Capacidad del tanque	12.0 litros
Consumo de combustible	8.4 litros / hora
Aceite	SAE 15W40
Voltaje	12V

Aplicaciones
• Aprovisionamiento de aguas limpias
• Recirculación de agua con sólidos en suspensión
• Desagüe de zonas inundadas
• Riego por Inundación
• Llenado y vaciado de carro tanques
• Riego por goteo
• Minería
• Acueductos municipales

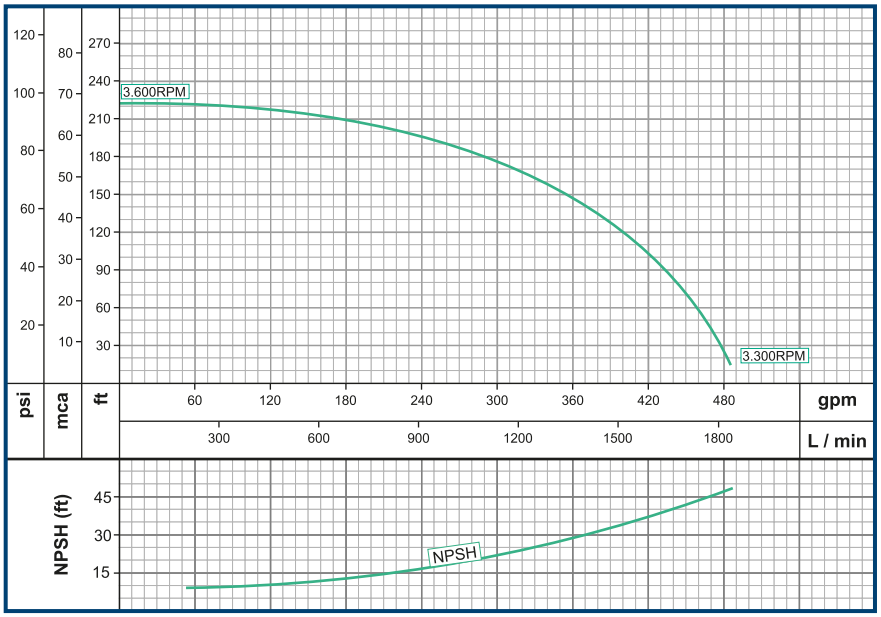

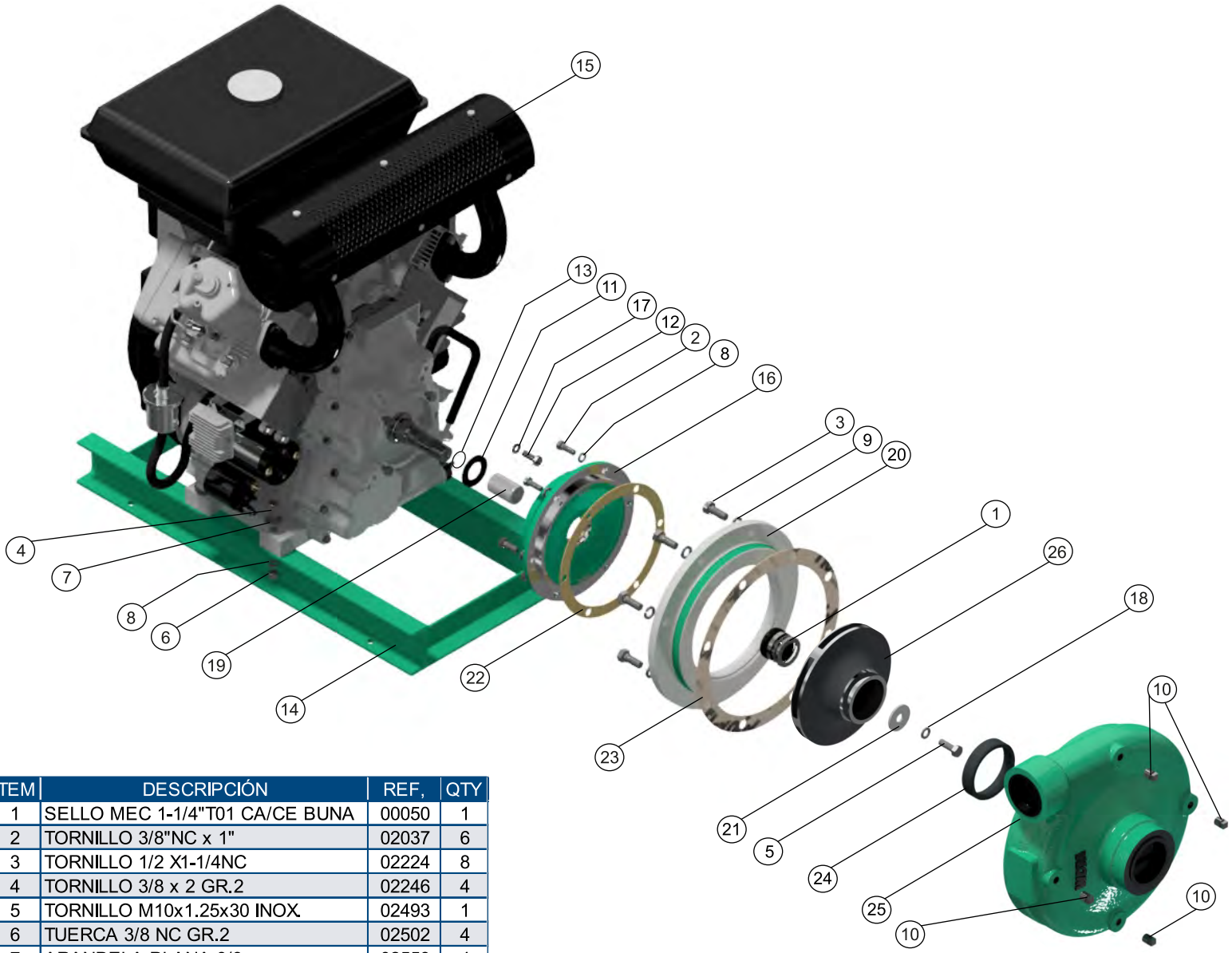

ITEM	DESCRIPCIÓN	REF,	QTY
1	SELLO MEC 1-1/4"T01 CA/CE BUNA	00050	1
2	TORNILLO 3/8"NC x 1"	02037	6
3	TORNILLO 1/2 X1-1/4NC	02224	8
4	TORNILLO 3/8 x 2 GR.2	02246	4
5	TORNILLO M10x1.25x30 INOX.	02493	1
6	TUERCA 3/8 NC GR.2	02502	4
7	ARANDELA PLANA 3/8	02553	4
8	ARANDELA DE PRESIÓN 3/8	02604	10
9	ARANDELA DE PRESIÓN 1/2" GR.5	02608	8
10	TAPON GALV. 1/4 NPT MACHO	03201	4
11	ARANDELA CAUCHO 1-1/8x2x3/16	05163	1
12	TORNILLO M8x1.25x 25mm	16647	4
13	ANILLO "O" ø7/8"x1/16 REF.2-020	17433	1
14	BASE MTR DSL GD/HD 27HP	19469	1
15	MTR DSL 27HP 3600E SH2V92F	19625	1
16	ACOPLE GG/GD 10/13/15/22/27HP	22212	1
17	ARANDELA DE PRESIÓN M8	22570	4
18	ARANDELA PRESIÓN M10 CL8.8	22571	1
19	CAMISA 1-1/4" x 1.900" INOX.	23849	1
20	DISCO ADAPTADOR GE "C"	24782	1
21	ARANDELA ø1-5/8x17/32x0.14	26819	1
22	EMPAQUE PAPEL ACOPLE"B"	30441	
23	EMPAQUE CUERPO GE "C"	30442	1
24	ANILLO DE FRICCIÓN Fe 2B/2C	30763	1
25	CUERPO GE 2C	31450	1
26	IMPULSOR GD 2C ø7.200	93720R	1

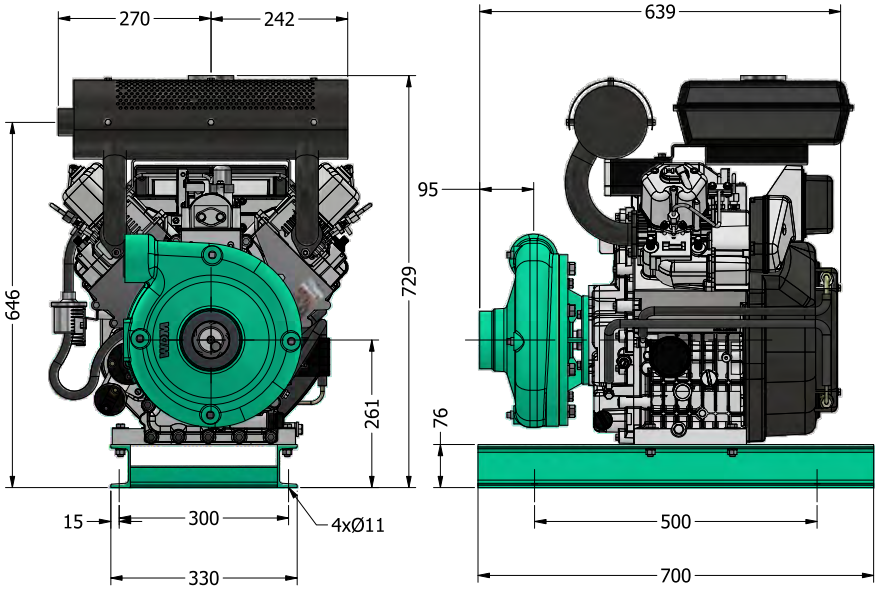

DIMENSIONES EN MILIMETROS

Parque Industrial Celta
Autopista Bogotá-Medellín Km 7.5 bodegas 86 y 93
Funza - Cundinamarca

Teléfono: (57)(601) 743 9090
www.barnes.com.co

VERSIóN	1.1
FECHA	06/06/2023

WDM® PUMPS