BOMBAS GS

con motor eléctrico Listado

GE 1.5C 100 /150 /200 /250

WDM® PUMPS

Fabricado por:
Barnes de Colombia S.A
Bogotá - Colombia

Modelo	Ref.	Potencia (HP)	Fases	Voltaje	H max. (mca) *	Q max. (GPM) **	Succión	Descarga	Peso (kg)
GE 1.5C 100	1B9001	10.0	3	220/440	68	167	2”	1-1/2”	108
GE 1.5C 150	1B9002	15.0	3	220/440	80	174	2”	1-1/2”	136
GE 1.5C 200	1B9003	20.0	3	220/440	109	189	2”	1-1/2”	170
GE 1.5C-250	1B9004	25.0	3	220/440	119	191	2”	1-1/2”	171

* La altura (H) máxima se logra con la válvula totalmente cerrada. (mca= metros columna de agua).

** El caudal (Q) máximo se logra con la válvula totalmente abierta. (gpm= galones por minuto).



Materiales	
Cuerpo	Hierro fundido ASTM A-48, Clase 30
Impulsor	Hierro fundido ASTM A-48, Clase 30
Sello mecánico	Carbon/Ceramica/Buna-N
Acople intermedio	Hierro fundido ASTM A-48, Clase 30
Empaques	Papel Humedo

Aplicaciones
Aprovisionamiento de aguas limpias
Recirculación de agua en torres de enfriamiento
Refrigeración de maquinaria / Circuitos de Recirculación
Sistemas de Presión
Equipos contra incendio
Plantas de tratamiento
Riego por goteo
Equipos de trabajo pesado y continuo
Acueductos

Características de la bomba	
Tipo de bomba	Centrífuga
Tipo de acoplamiento	Monobloque
Succión	2" NPT
Descarga	1-1/2" NPT
Tipo de impulsor	Cerrado Balanceado dinámicamente según ISO G6,3
Cantidad de impulsores	1
Tipo de sello	Sello mecánico 1-1/4” TIPO 01
Temperatura Max. Líquido	70° C Continua

Características del Motor	
Tipo	Eléctrico
Potencia	10HP a 25Hp (Según modelo)
Diseño	JM NEMA PREMIUM TEFC (10HP-15HP) JM NEMA PREMIUM ODP (20HP-25HP)
Velocidad	3.500 RPM (nominal)
Aislamiento	Clase F
Voltaje	208/230/460
Factor de servicio	1,15
Frecuencia	60Hz
Fases	3
Certificación	UL Listado Fire Pump

Nota: Para aplicaciones en Equipos contra incendios se recomienda instalación en succión positiva

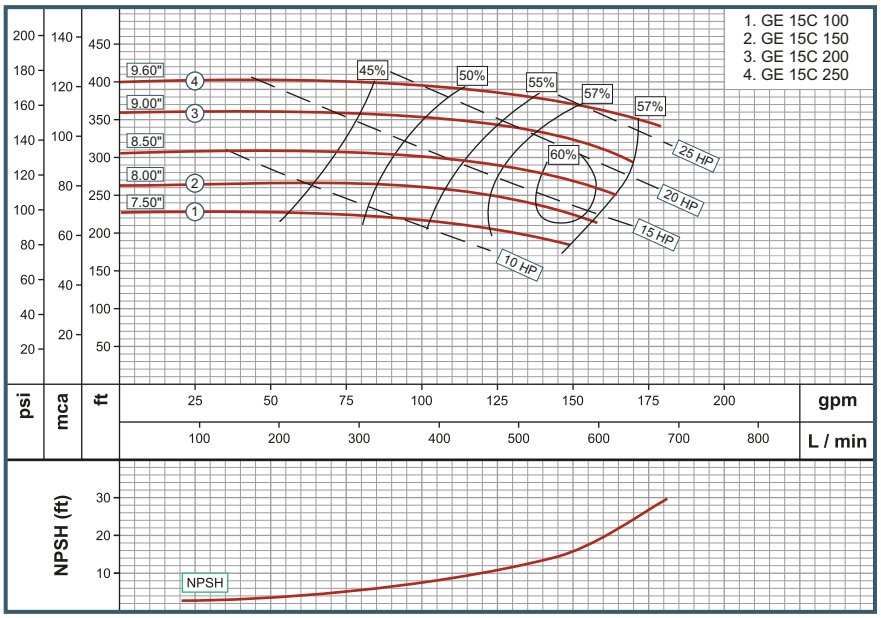

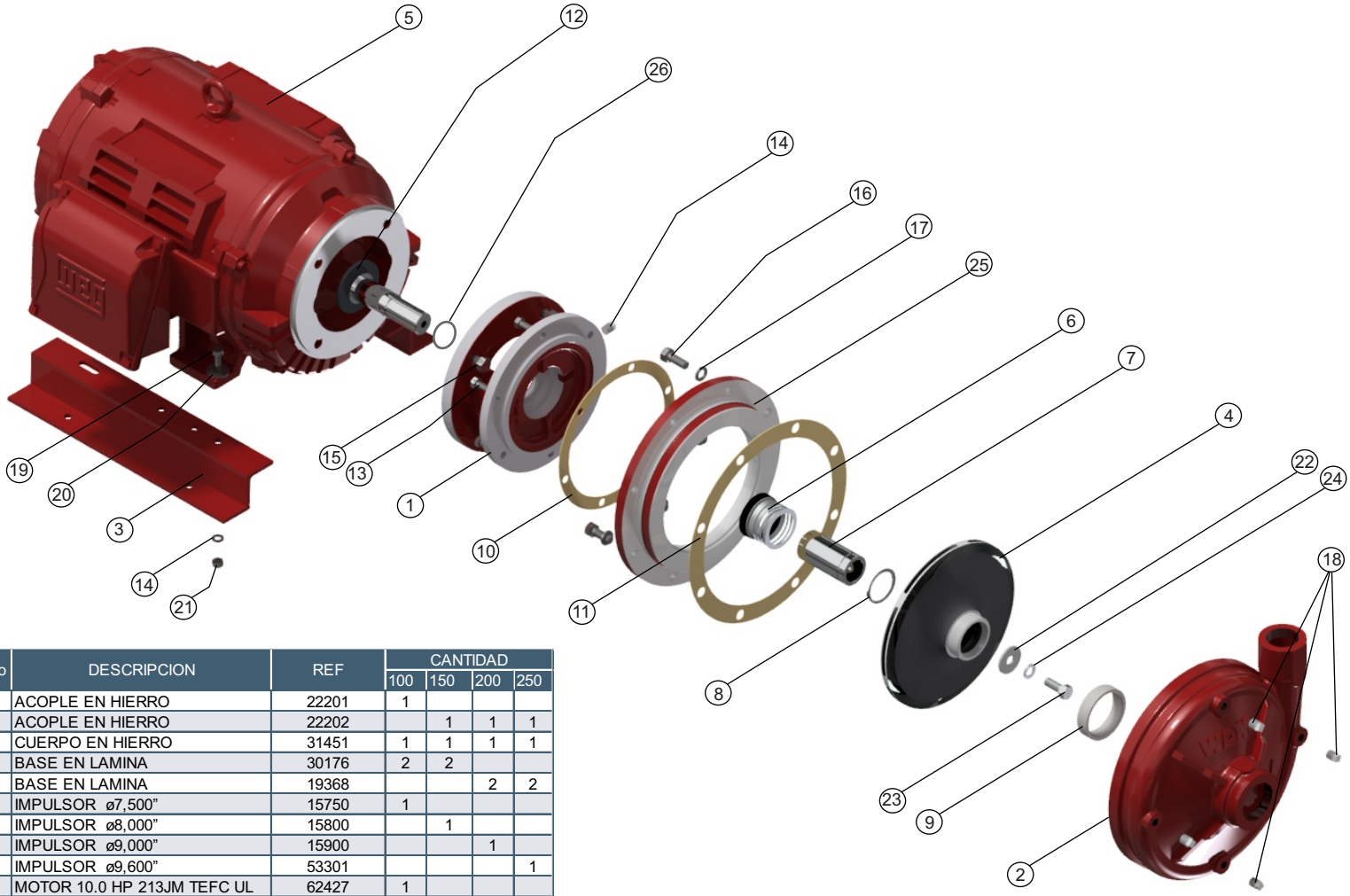

No	DESCRIPCION	REF	CANTIDAD			
			100	150	200	250
1	ACOPLE EN HIERRO	22201	1			
1	ACOPLE EN HIERRO	22202		1	1	1
2	CUERPO EN HIERRO	31451	1	1	1	1
3	BASE EN LAMINA	30176	2	2		
3	BASE EN LAMINA	19368			2	2
4	IMPULSOR ø7,500"	15750	1			
4	IMPULSOR ø8,000"	15800		1		
4	IMPULSOR ø9,000"	15900			1	
4	IMPULSOR ø9,600"	53301				1
5	MOTOR 10.0 HP 213JM TEFC UL	62427	1			
5	MOTOR 15,0 HP 215JM TEFC UL	62428		1		
5	MOTOR 20,0 HP 254JM ODP UL	62429			1	
5	MOTOR 25,0 HP 256JM ODP UL	62399				1
6	SELLO MECANICO 1-1/4"	00050	1			
6	SELLO MECANICO 1-3/4"	00033		1	1	1
7	CAMISA BOMBA GE 213 INOX.	23865	1			
7	CAMISA BOMBA GE 254 INOX.	23869		1	1	1
8	ANILLO SEEGER REF A-32	17010	1			
8	ANILLO SEEGER REF A-45	17011		1	1	1
9	ANILLO DE DESGASTE	30739	1	1	1	1
10	EMPAQUE PAPEL "B"	30441	1	1	1	1
11	EMPAQUE PAPEL "C"	30442	1	1	1	1
12	ARANDELA DE CAUCHO	05163	1			
12	ARANDELA DE CAUCHO	05164		1	1	1
13	TORNILLO 3/8" x 1"NC	02037	6	6	6	6
14	ARANDELA PRESION 3/8"	02604	4	4	4	4
15	TORNILLO 1/2" x 1" NC	28935	4	4	4	4
16	TORNILLO 1/2" x 1-1/4" NC	02224	8	8	8	8
17	ARANDELA PRESION 1/2"	02608	8	8	8	8
18	TAPON DE 1/4" NPT	03201	5	5	5	5
19	TORNILLO 3/8" x 1-1/2"NC	02236	4	4	4	4
20	ARANDELA PLANA DE 3/8"	02553	4	4	4	4
21	TUERCA HEX. 3/8" NC	02502	4	4	4	4
22	ARANDELA RETENCION	26717	1			
22	ARANDELA RETENCION	26719		1	1	1
23	TORNILLO 3/8" x 1-1/4"NC INOX.	02215	1			
23	TORNILLO 1/2" x 1-1/4"NC INOX.	02226		1	1	1
24	ARANDELA PRESION 3/8" INOX.	02616	1			
24	ARANDELA PRESION 1/2" INOX.	02609			1	1
25	DISCO ADAPTADOR	24782	1	1	1	1
26	ANILLO "O" 2-020	17433	1	1		
26	ANILLO "O" 2-028	17436			1	1

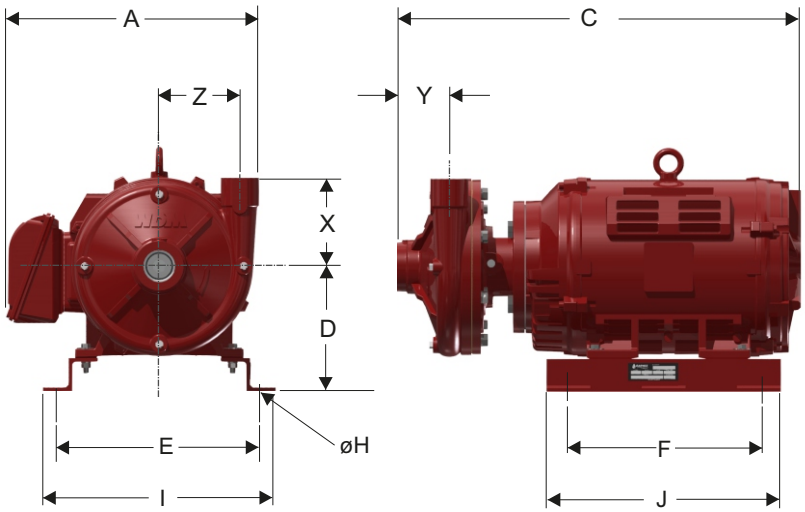

DIMENSIONES EN MILIMETROS

MODELO	SUCxDESC	C	A	F	D	E	I	J	X	Y	Z	Øh
GE 1,5C-100 UL	2" x 1-1/2"	601	393	178	178	305	343	311	152	92	140	11
GE 1,5C-150 UL	2" x 1-1/2"	750	468	227	216	352	403	406	152	92	140	11
GE 1,5C-200 UL	2" x 1-1/2"	700	468	227	216	352	403	406	152	92	140	11
GE 1,5C-250 UL	2" x 1-1/2"	701	468	227	216	352	403	406	152	92	140	11

Parque Industrial Celta
Autopista Bogotá-Medellín Km 7.5 bodegas 86 y 93
Funza - Cundinamarca

Teléfono: (57)(1) 743 9090
www.barnes.com.co

VERSIóN	1.1
FECHA	26/10/2022

WDM® PUMPS