Bombas GS
Motor eléctrico
GE 2.5E 75-4 /100-1 /150-4 /200-4

Fabricado por:
Barnes de Colombia S.A
Bogotá - Colombia

Modelo	Ref.	Potencia (HP)	Fases	Voltaje	H max. (mca) *	Q max. (GPM) **	Succión	Descarga	Peso (kg)
GE 2.5E 75-4	1B0069	7.5	3	220/440	25	331	2-1/2”	3”	123
GE 2.5E 100-4	1B0070	10.0	3	220/440	32	360	2-1/2”	3”	130
GE 2.5E 150-4	1B0071	15.0	3	220/440	39	400	2-1/2”	3”	176
GE 2.5E 200-4	1B0072	20.0	3	220/440	48	433	2-1/2”	3”	183

* La altura (H) máxima se logra con la válvula totalmente cerrada. (mca= metros columna de agua).
** El caudal (Q) máximo se logra con la válvula totalmente abierta. (gpm= galones por minuto).



Materiales	
Cuerpo	Hierro fundido ASTM A-48, Clase 30
Impulsor	Hierro fundido ASTM A-48, Clase 30
Sello mecánico	Carbón/Cerámica/Buna-N
Acople intermedio	Hierro fundido ASTM A-48, Clase 30
Empaques	Papel húmedo

Características de la bomba	
Tipo de bomba	Centrífuga
Tipo de acoplamiento	Monobloque
Succión	3" NPT Brida 125
Descarga	2-1/2" NPT Brida 125
Tipo de impulsor	Cerrado Balanceado dinámicamente según ISO G6,3
Cantidad de impulsores	1
Tipo de sello	Sello mecánico 1-1/4” TIPO 01
Temperatura Máx. Líquido	70° C Continua

Características del Motor	
Tipo	Eléctrico
Potencia	7.5 a 20.0Hp(según modelo)
Diseño	JM
Velocidad	1.750 RPM (nominal)
Aislamiento	Clase F
Voltaje	220/440
Factor de servicio	1,15
Frecuencia	60Hz
Fases	3

Aplicaciones
• Aprovisionamiento de aguas limpias
• Recirculación de agua en torres de enfriamiento
• Refrigeración de maquinaria / Circuitos de Recirculación
• Sistemas de Presión
• Equipos contra incendio
• Plantas de tratamiento
• Riego por goteo
• Llenado de tanque bajo y tanque alto
• Industria petroquímica
• Acueductos

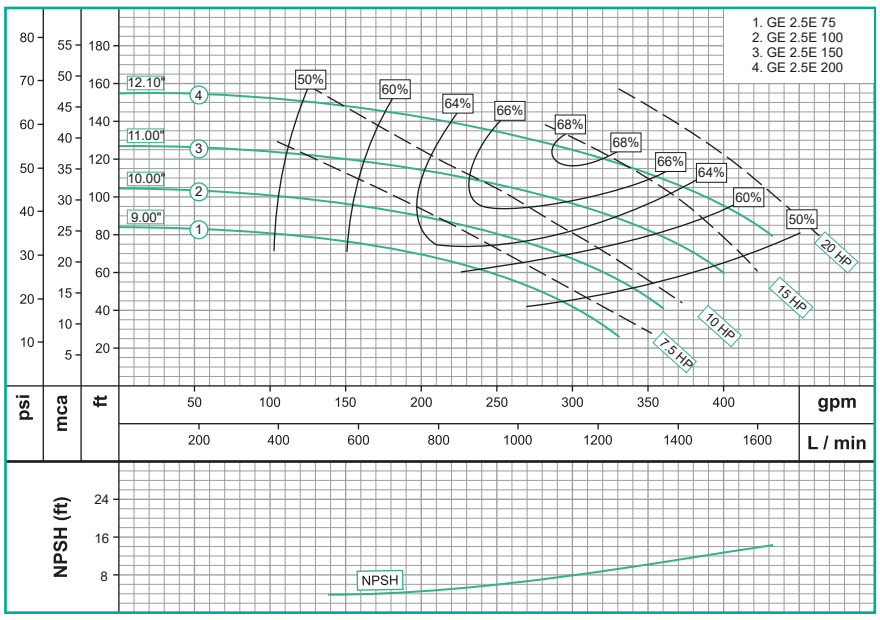

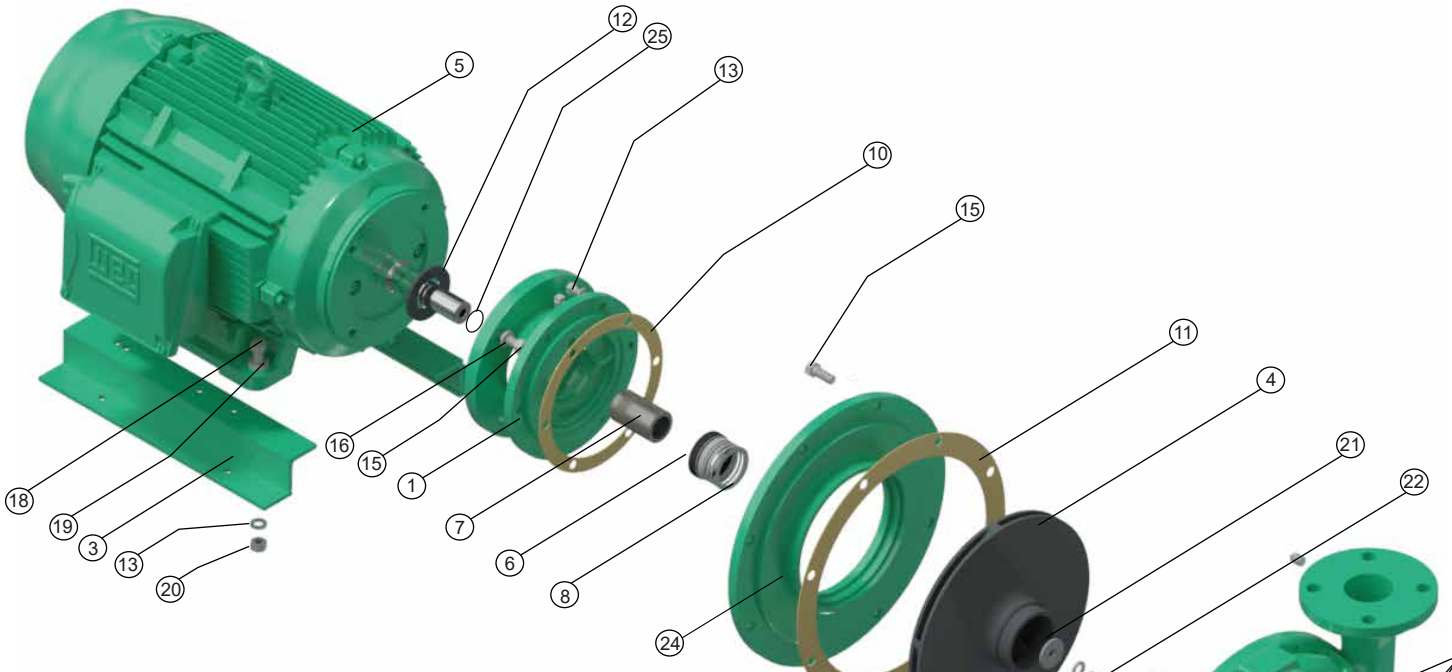

No.	DESCRIPCIÓN	REF.	CANTIDAD			
			75	100	150	200
1	ACOPLE EN HIERRO	22201	1	1	1	
1	ACOPLE EN HIERRO	22202				1
2	CUERPO EN HIERRO	31463	1	1	1	1
3	BASE EN LÁMINA	19344	2			
3	BASE EN LÁMINA	30175		2	2	
3	BASE EN LÁMINA	19368				2
4	IMPULSOR ø9,000"	53909	1			
4	IMPULSOR ø10,000"	53910		1		
4	IMPULSOR ø11,000"	53911			1	
4	IMPULSOR ø12,100"	53313				1
5	MOTOR 7.5 HP 213JM 4P	26000015071	1			
5	MOTOR 10.0 HP 213JM 4P	26000015072		1		
5	MOTOR 15,0 HP 254JM 4P	26000015073			1	
5	MOTOR 20,0 HP 254JM 4P	26000015074				1
6	SELLO MECÁNICO 1-1/4"	00050	1	1		
6	SELLO MECÁNICO 1-3/4"	00004				1
7	CAMISA BOMBA GE 213 INOX.	23865	1	1		
7	CAMISA BOMBA GE INOX.	23870			1	1
8	ANILLO SEEGER REF A-32 INOX.	17010	1	1		
9	ANILLO DE DESGASTE	30744	1	1	1	1
10	EMPAQUE PAPEL "B"	30441	1	1	1	1
11	EMPAQUE PAPEL "B"	30443	1	1	1	1
12	ARANDELA DE CAUCHO	05163	1	1	1	
12	ARANDELA DE CAUCHO	05164				1
13	TORNILLO 3/8" x 1" NC	02037	6	6	6	6
14	ARANDELA PRESIÓN 3/8"	02604	4	4	4	4
15	TORNILLO 1/2" x 1-1/4" NC	02224	12	12	12	12
16	ARANDELA PRESIÓN 1/2"	02608	4	4	4	4
17	TAPÓN DE 1/4" NPT	03201	7	7	7	8
18	TORNILLO 3/8" x 1-1/2"NC	02236	4	4	4	4
19	ARANDELA PLANA DE 3/8"	02553	4	4	4	4
20	TUERCA HEX. 3/8" NC	02502	4	4	4	4
21	ARANDELA RETENCIÓN	26817	1	1	1	
21	ARANDELA RETENCIÓN	26819				1
22	TORNILLO 3/8" x 1-1/4"NC INOX.	02215	1	1	1	
22	TORNILLO 1/2" x 1-1/4"NC INOX.	02226				1
23	ARANDELA PRESIÓN 3/8" INOX.	02616	1	1	1	
23	ARANDELA PRESIÓN 1/2" INOX.	02609				1
24	DISCO ADAPTADOR " E"	24784	1	1	1	1
25	ANILLO "O" 2-020	17433	1	1	1	
25	ANILLO "O" 2-028	17436				1

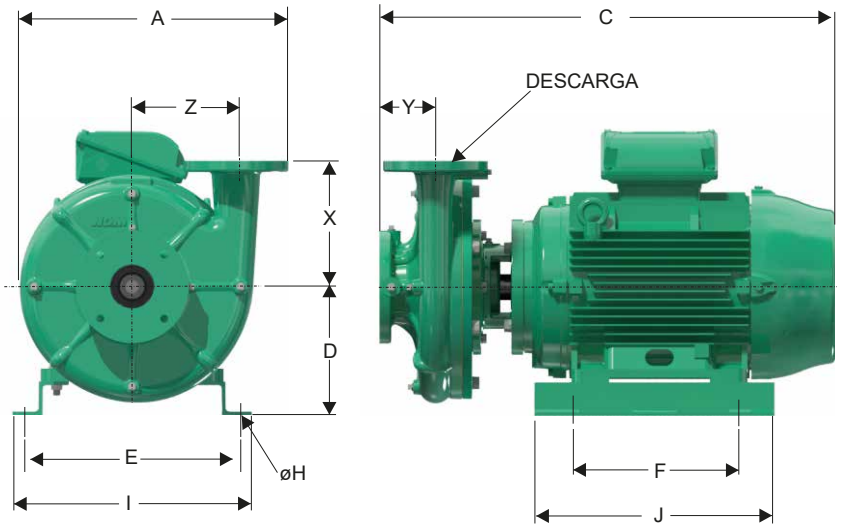

Dimensiones en milímetros

MODELO	SUCxDESC	C	A	D	F	E	I	J	X	Y	Z	Øh
GE 2,5E 75-4	3" x 2-1/2"	584	452	202	181	305	343	302	213	95	175	11
GE 2,5E 100-4	3" x 2-1/2"	625	452	234	211	216	257	300	213	95	175	11
GE 2,5E 150-4	3" x 2-1/2"	724	452	217	227	352	403	406	213	95	175	11
GE 2,5E 200-4	3" x 2-1/2"	771	452	217	227	352	403	406	213	95	175	11

Parque Industrial Celta
Autopista Bogotá-Medellín Km 7.5 bodegas 86 y 93
Funza - Cundinamarca

Teléfono: (57)(1) 743 9090
www.barnes.com.co

VERSIÓN	1.0
FECHA	19/01/2024

WDM® PUMPS