BOMBAS GS
con motor eléctrico
GE 3C 30-4/50-/75-4/100-4

Fabricado por:
Barnes de Colombia S.A
Bogotá - Colombia

Modelo	Ref.	Potencia (HP)	Fases	Voltaje	H max. (mca) *	Q max. (GPM) **	Succión	Descarga	Peso (kg)
GE 3C 30-4	1B0249	3.0	3	220/440	14	460	4”	3”	80
GE 3C 50-4	1B0250	5.0	3	220/440	18	500	4”	3”	94
GE 3C 75-4	1B0251	7.5	3	220/440	24	560	4”	3”	127
GE 3C 100-4	1B0252	10.0	3	220/440	28	600	4”	3”	137

* La altura (H) máxima se logra con la válvula totalmente cerrada. (mca= metros columna de agua).
** El caudal (Q) máximo se logra con la válvula totalmente abierta. (gpm= galones por minuto).



Materiales	
Cuerpo	Hierro fundido ASTM A-48, Clase 30
Impulsor	Hierro fundido ASTM A-48, Clase 30
Sello mecánico	Carbon/Ceramica/Buna-N
Acople intermedio	Hierro fundido ASTM A-48, Clase 30
Empaques	Papel Humedo

Aplicaciones
Aprovisionamiento de aguas limpias
Recirculación de agua en torres de enfriamiento
Refrigeración de maquinaria / Circuitos de Recirculación
Sistemas de Presión
Equipos contra incendio
Plantas de tratamiento
Riego por goteo
Equipos de trabajo pesado y continuo
Acueductos

Características de la bomba	
Tipo de bomba	Centrífuga
Tipo de acoplamiento	Monobloque
Succión	4" NPT Brida 125
Descarga	3" NPT Brida 125
Tipo de impulsor	Cerrado Balanceado dinámicamente según ISO G6,3
Cantidad de impulsores	1
Tipo de sello	Sello mecánico 1-1/4” TIPO 01
Temperatura Max. Líquido	70° C Continua

Características del Motor	
Tipo	Eléctrico
Potencia	3 a 10Hp(según modelo)
Diseño	NEMA JM
Velocidad	1.750 RPM (nominal)
Aislamiento	Clase F
Voltaje	220/440
Factor de servicio	1,15
Frecuencia	60Hz
Fases	3

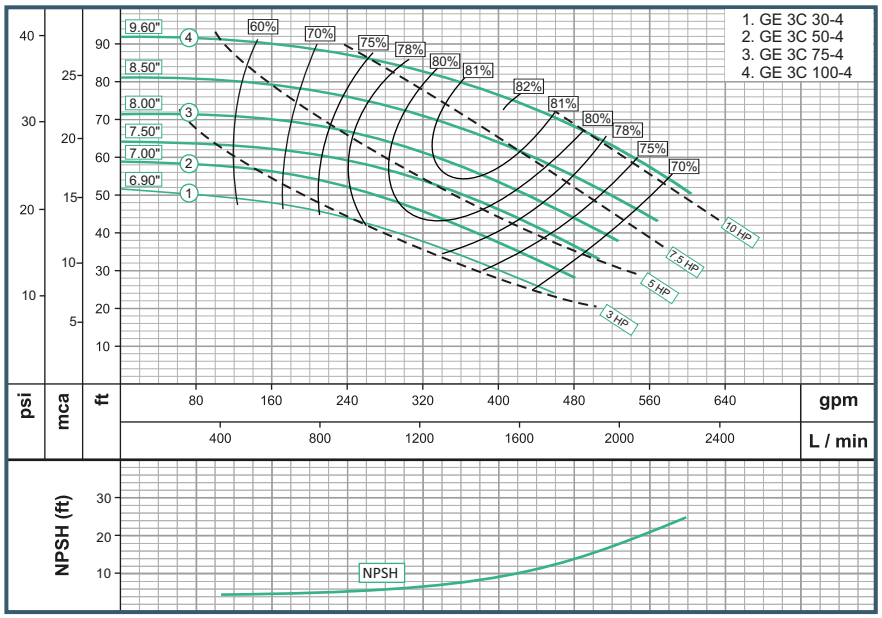

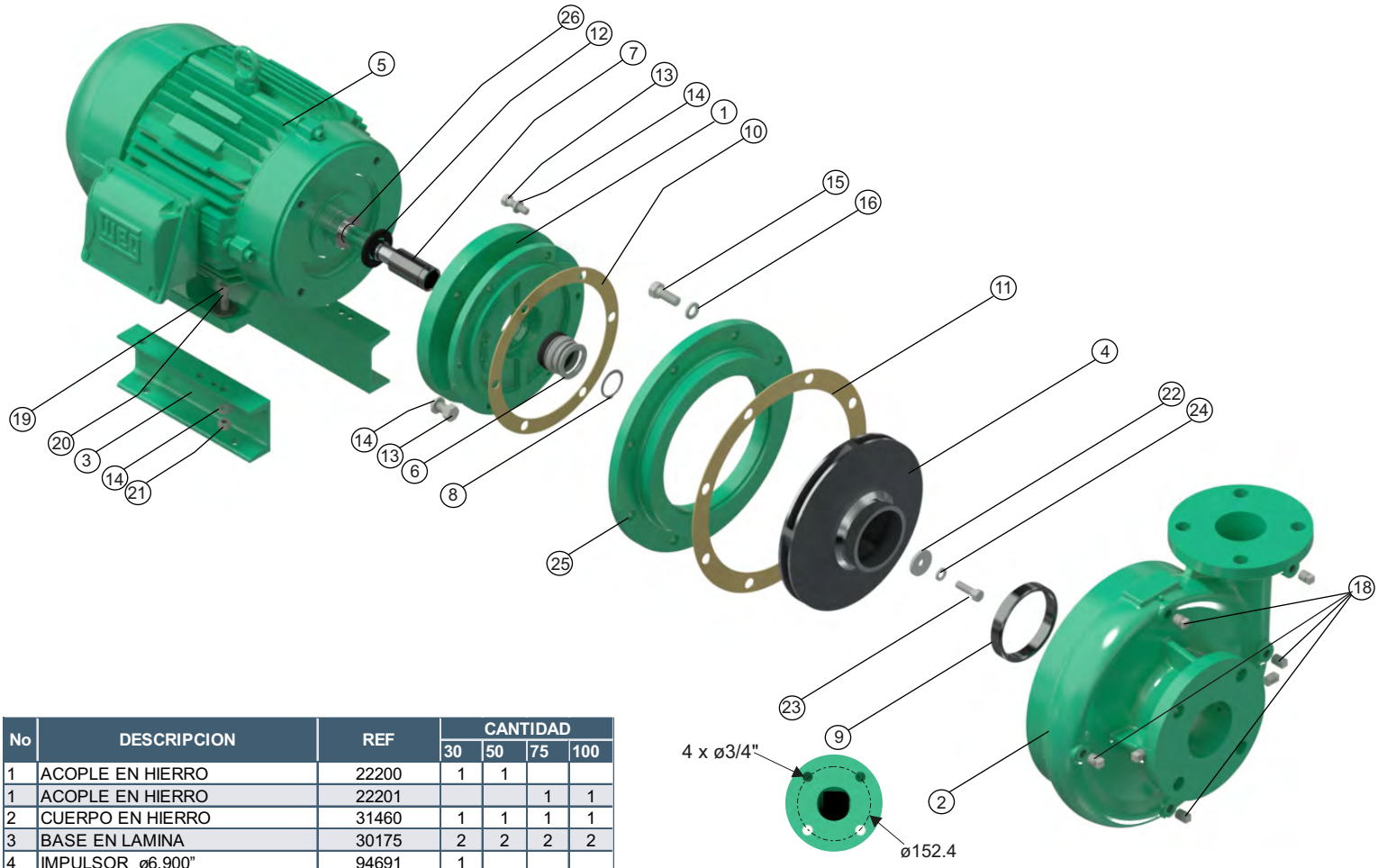

No	DESCRIPCION	REF	CANTIDAD			
			30	50	75	100
1	ACOPLE EN HIERRO	22200	1	1		
1	ACOPLE EN HIERRO	22201			1	1
2	CUERPO EN HIERRO	31460	1	1	1	1
3	BASE EN LAMINA	30175	2	2	2	2
4	IMPULSOR ø6,900"	94691	1			
4	IMPULSOR ø8,000"	94801		1		
4	IMPULSOR ø9,000"	94902			1	
4	IMPULSOR ø9,600"	43310				1
5	MOTOR 3,0 HP 182JM	100139291	1			
5	MOTOR 5,0 HP 184JM	26000013965		1		
5	MOTOR 7,5 HP 213JM	26000015071			1	
5	MOTOR 10,0 HP 215JM	26000015072				1
6	SELLO MECANICO 1-1/4"	00050	1	1	1	1
7	CAMISA BOMBA GE 213 INOX.	23865	1	1	1	1
8	ANILLO SEEGER REF A-32 INOX.	17010	1	1	1	1
9	ANILLO DE DESGASTE	30745	1	1	1	1
10	EMPAQUE PAPEL "B"	30441	1	1	1	1
11	EMPAQUE PAPEL "C"	30442	1	1	1	1
12	ARANDELA DE CAUCHO	05163	1	1	1	1
13	TORNILLO 3/8" x 1"NC	02037	6	6	6	6
14	ARANDELA PRESION 3/8"	02604	14	14	10	10
15	TORNILLO 1/2" x 1" NC	28935			4	4
16	ARANDELA PRESION 1/2"	02608	8	8	12	12
17	TORNILLO 1/2" x 1-1/4" NC	02224	8	8	8	8
18	TAPON DE 1/4" NPT	03201	5	5	5	5
19	TORNILLO 3/8" x 1-1/2"NC	02236	4	4	4	4
20	ARANDELA PLANA DE 3/8"	02553	4	4	4	4
21	TUERCA HEX. 3/8" NC	02502	4	4	4	4
22	ARANDELA RETENCION INOX.	26819	1	1	1	1
23	TORNILLO 3/8" x 1-1/4"NC INOX.	02215	1	1	1	1
24	ARANDELA PRESION 3/8" INOX.	02616	1	1	1	1
25	DISCO ADAPTADOR	24782	1	1	1	1
26	ANILLO "O" 2-020	17433	1	1	1	1

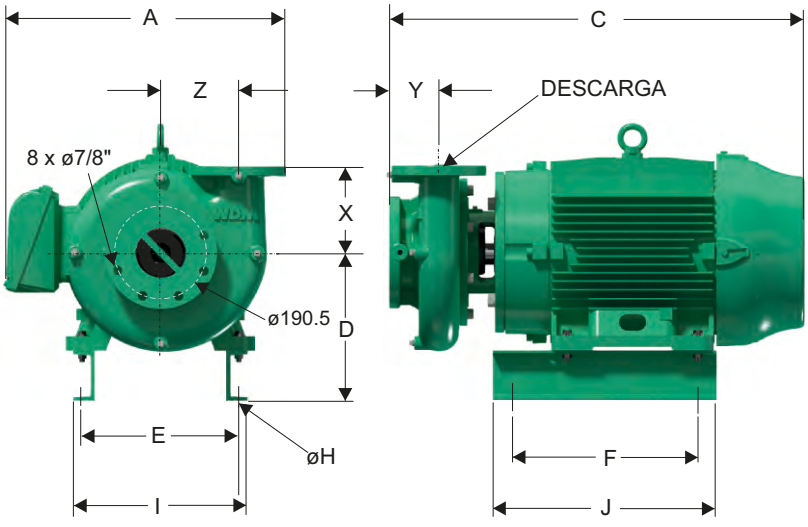

Dimensiones en milimetros

MODELO	SUCxDESC	C	A	D	F	E	I	J	X	Y	Z	Øh
GE 3C-30-4	4" x 3"	539	443	214	211	190	232	300	178	102	159	11
GE 3C-50-4	4" x 3"	541	443	214	211	190	232	300	178	102	159	11
GE 3C-75-4	4" x 3"	573	443	214	211	216	257	300	178	102	159	11
GE 3C-100-4	4" x 3"	615	443	235	211	216	257	300	178	102	159	11

Parque Industrial Celta
Autopista Bogotá-Medellín Km 7.5 bodegas 86 y 93
Funza - Cundinamarca

Teléfono: (57)(1) 743 9090
www.barnes.com.co

VERSIóN	1.1
FECHA	06/06/2023