Bombas GS
Motor Eléctrico
GE 3C 250/300/400/500/600/750

Fabricado por:
Barnes de Colombia S.A
Bogotá - Colombia

Modelo	Ref.	Potencia (HP)	Voltaje	Amperaje (+fs)	H max. (mca) *	Q max. (GPM) **	Succión	Descarga	Peso (Kg)
GE 3C 250	1B0041	25.0	220/440	67.32/33.66	49	840	4”	3”	172.0
GE 3C 300	1B0042	30.0	220/440	82.34/41.17	58	840	4”	3”	223.0
GE 3C 400	1B0043	40.0	220/440	113.1/56.58	69	840	4”	3”	272.0
GE 3C 500	1B0044	50.0	220/440	138.0/69.0	88	840	4”	3”	296.0
GE 3C 600	1B0045	60.0	220/440	164.4/82.23	99	840	4”	3”	437.0
GE 3C 750	1B0046	75.0	220/440	197.8/98.9	113	840	4”	3”	469.0

* La altura (H) máxima se logra con la válvula totalmente cerrada. (mca= metros columna de agua).
** El caudal (Q) máximo se logra con la válvula totalmente abierta. (gpm= galones por minuto).



Materiales	
Cuerpo	Hierro fundido ASTM A-48, Clase 30
Impulsor	Hierro fundido ASTM A-48, Clase 30
Sello mecánico	Carbon/Ceramica/Buna-N
Acople intermedio	Hierro fundido ASTM A-48, Clase 30
Empaques	Papel Humedo

Aplicaciones

- Aprovisionamiento de aguas limpias
- Recirculación de agua en torres de enfriamiento
- Refrigeración de maquinaria/Circuitos de recirculacion
- Sistemas de Presión
- Equipos contraincendio
- Plantas de tratamiento
- Equipos de trabajo pesado y continuo
- Industria petroquímica
- Acueductos

Características de la bomba	
Tipo de bomba	Centrífuga
Tipo de acoplamiento	Monobloque
Succión	4” NPT Brida 125
Descarga	3” NPT Brida 125
Tipo de impulsor	Cerrado Balanceado dinámicamente según ISO G6,3
Cantidad de impulsores	1
Tipo de sello	Sello mecánico 1-3/4” TIPO 21
Temperatura Max. Líquido	158° F (70 ° C) Continua

Características del Motor	
Tipo	Eléctrico
Potencia	25 a 75Hp(según modelo)
Diseño	NEMA JM
Velocidad	3.500 RPM (nominal)
Aislamiento	Clase F
Voltaje	220/440
Factor de servicio	1,15
Frecuencia	60Hz
Fases	3

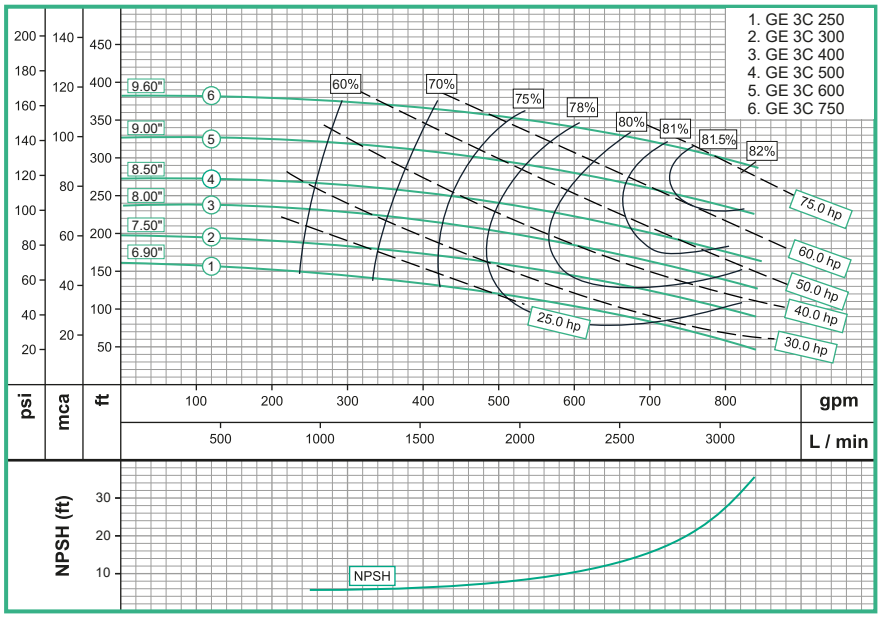

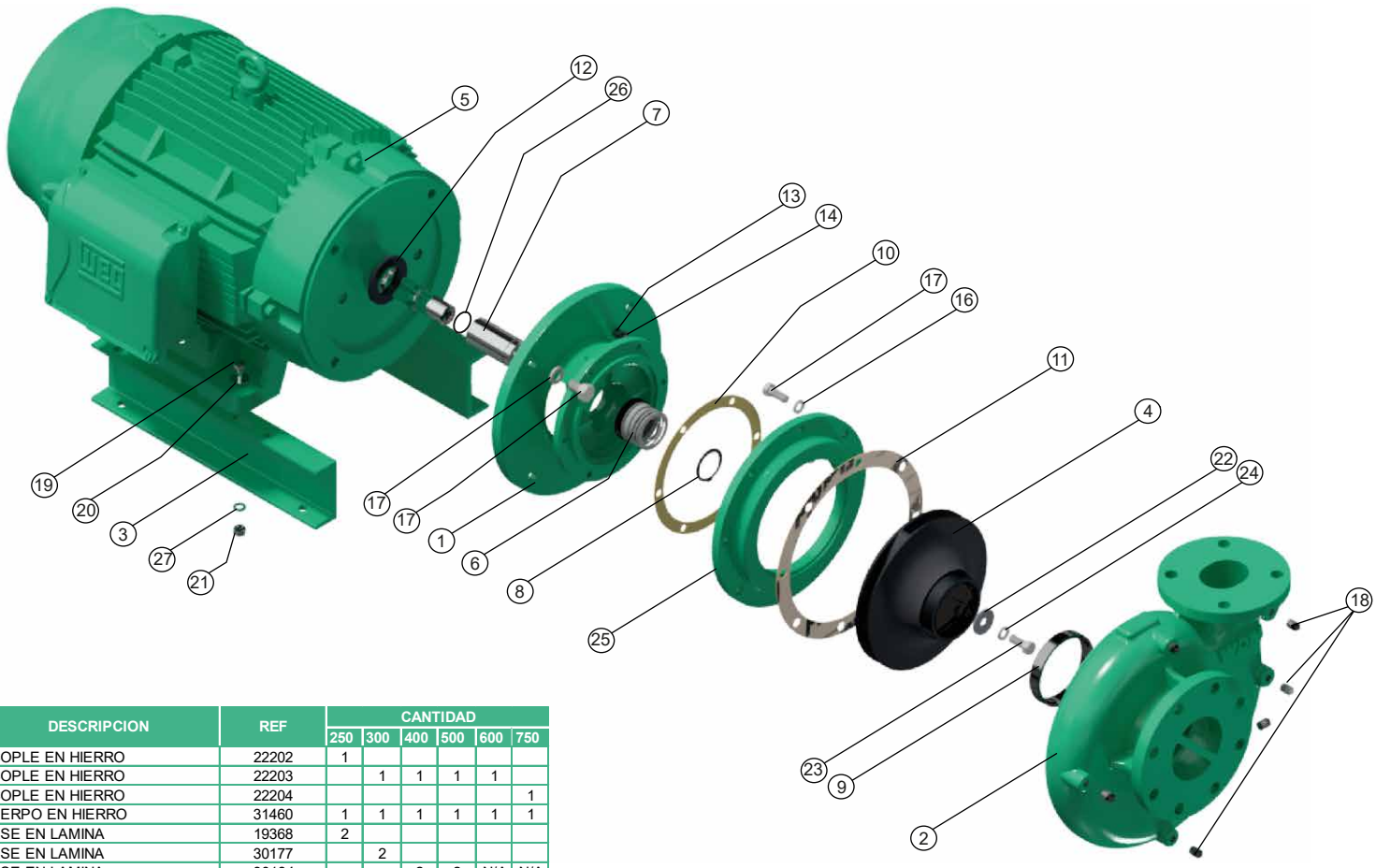

No	DESCRIPCION	REF	CANTIDAD					
			250	300	400	500	600	750
1	ACOPLE EN HIERRO	22202	1					
1	ACOPLE EN HIERRO	22203		1	1	1	1	
1	ACOPLE EN HIERRO	22204						1
2	CUERPO EN HIERRO	31460	1	1	1	1	1	1
3	BASE EN LAMINA	19368	2					
3	BASE EN LAMINA	30177		2				
3	BASE EN LAMINA	30184			2	2	N/A	N/A
4	IMPULSOR ø7,000"	94650	1					
4	IMPULSOR ø7,500"	94690		1				
4	IMPULSOR ø8,000"	94750			1			
4	IMPULSOR ø8,500"	94850				1		
4	IMPULSOR ø9,000"	94900					1	
4	IMPULSOR ø9,600"	53310						1
5	MOTOR 25,0 HP 256JM	25000013959	1					
5	MOTOR 30,0 HP 284JM	25000013968		1				
5	MOTOR 40,0 HP 286JM	25000014704			1			
5	MOTOR 50,0 HP 324JM	25000013967				1		
5	MOTOR 60,0 HP 326JM	25000014702					1	
5	MOTOR 75,0 HP 364JM	26000011110						1
6	SELLO MECANICO 1-3/4"	00033	1	1	1	1	1	1
7	CAMISA BOMBA GE 254 INOX.	23869	1	1	1	1	1	1
8	ANILLO SEEGER REF A-45	17011	1	1	1	1	1	1
9	ANILLO DE DESGASTE	30745	1	1	1	1	1	1
10	EMPAQUE PAPEL "B"	30441	1	1	1	1	1	1
11	EMPAQUE PAPEL "C"	30442	1	1	1	1	1	1
12	ARANDELA DE CAUCHO	05164	1	1	1	1	1	1
13	TORNILLO 3/8" x 1"NC	02037	6	6	6	6	6	6
14	ARANDELA PRESION 3/8"	02604	10	10	6	6	6	6
15	TORNILLO 5/8" x 1-1/4" NC	22844		4	4	4	4	4
16	ARANDELA PRESION 5/8"	02610		4	4	4	4	4
16	ARANDELA PRESION 1/2"	02608	8	8	8	8	8	8
17	TORNILLO 1/2" x 1-1/4" NC	02224	12	8	8	8	8	8
18	TAPON DE 1/4" NPT	03201	7	7	7	7	7	7
19	TORNILLO 3/8" x 2"NC	02246	4	4				
19	TORNILLO 7/16" x 2"NC	02429			4	4		
20	ARANDELA PLANA DE 3/8"	02553	4	4				
20	ARANDELA PLANA DE 7/16"	00053			4	4		4
21	TUERCA HEX. 3/8" NC	02502	4	4				
21	TUERCA HEX. 7/16" NC	02507			4	4		
22	ARANDELA RETENCION INOX.	26819	1	1	1	1	1	1
23	TORNILLO 1/2" x 1-1/4"NC INOX.	02226	1	1	1	1	1	1
24	ARANDELA PRESION 1/2" INOX.	02609	1	1	1	1	1	1
25	DISCO ADAPTADOR	24782	1	1	1	1	1	1
26	ANILLO "O" 2-028	17436	1	1	1	1	1	1
27	ARANDELA PRES 7/16"	02606	4	4				

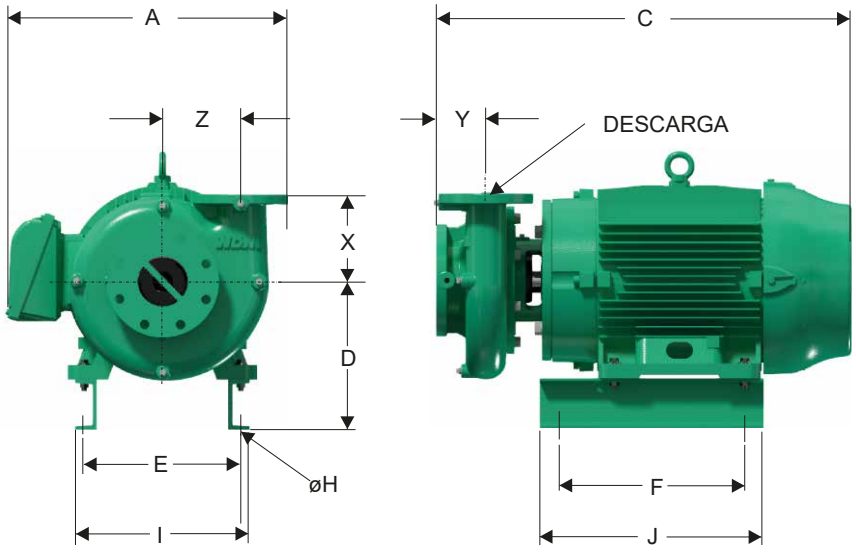

Dimensiones en milímetros

MODELO	SUCxDESC	C	A	D	F	E	I	J	X	Y	Z	Øh
GE 3C-250	4" x 3"	719	455	217	227	352	403	406	178	102	157	11
GE 3C-300	4" x 3"	784	443	256	406	279	307	500	178	102	157	11
GE 3C-400	4" x 3"	843	574	304	368	317	355	457	178	102	157	11
GE 3C-500	4" x 3"	887	574	301	368	318	385	457	178	102	157	11
GE 3C-600	4" x 3"	976	656	225	311	356	436	409	178	102	157	11
GE 3C-750	4" x 3"	980	662	225	286	273	436	409	178	102	157	11