BOMBAS GS
con motor eléctrico
GE 3F 150-4/200-4/250-4/300-4

Modelo	Ref.	Potencia (HP)	Voltaje	H max. (mca) *	Q max. (GPM) **	Succión	Descarga	Peso (Kg)
GE 3F 150-4	1B0077	15.0	220/440	30	637	4”B	3”B	192.0
GE 3F 200-4	1B0078	20.0	220/440	37	720	4”B	3”B	206.0
GE 3F 250-4	1B0079	25.0	220/440	45	808	4”B	3”B	236.0
GE 3F 300-4	1B0080	30.0	220/440	49	845	4”B	3”B	246.0

* La altura (H) máxima se logra con la válvula totalmente cerrada. (mca= metros columna de agua).
** El caudal (Q) máximo se logra con la válvula totalmente abierta. (gpm= galones por minuto).

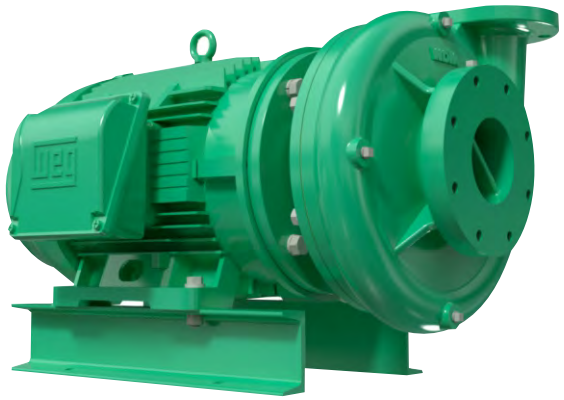

Materiales	
Cuerpo	Hierro fundido ASTM A-48, Clase 30
Impulsor	Hierro fundido ASTM A-48, Clase 30
Sello mecánico	Carbon/Ceramica/Buna-N
Acople intermedio	Hierro fundido ASTM A-48, Clase 30
Empaques	Papel Humedo

Aplicaciones
• Aprovisionamiento de aguas limpias
• Recirculacion de agua en torres de enfriamiento
• Refrigeracion de maquinaria/Circuitos de recirculacion
• Sistemas de Presión
• Equipos contraincendio
• Plantas de tratamiento
• Equipos de trabajo pesado y continuo
• Industria petroquimica
• Acueductos

Características de la bomba	
Tipo de bomba	Centrífuga
Tipo de acoplamiento	Monobloque
Succión	4” Brida 125
Descarga	3” Brida 125
Tipo de impulsor	Cerrado Balanceado dinámicamente según ISO G6,3
Cantidad de impulsores	1
Tipo de sello	Sello mecánico 1-3/4” TIPO 21
Temperatura Max. Líquido	158° F (70 ° C) Continua

Características del Motor	
Tipo	Eléctrico
Potencia	Según modelo
Diseño	NEMA JM
Velocidad	1.750 RPM (nominal)
Aislamiento	Clase F
Voltaje	220/440
Factor de servicio	1,15
Frecuencia	60Hz
Fases	3

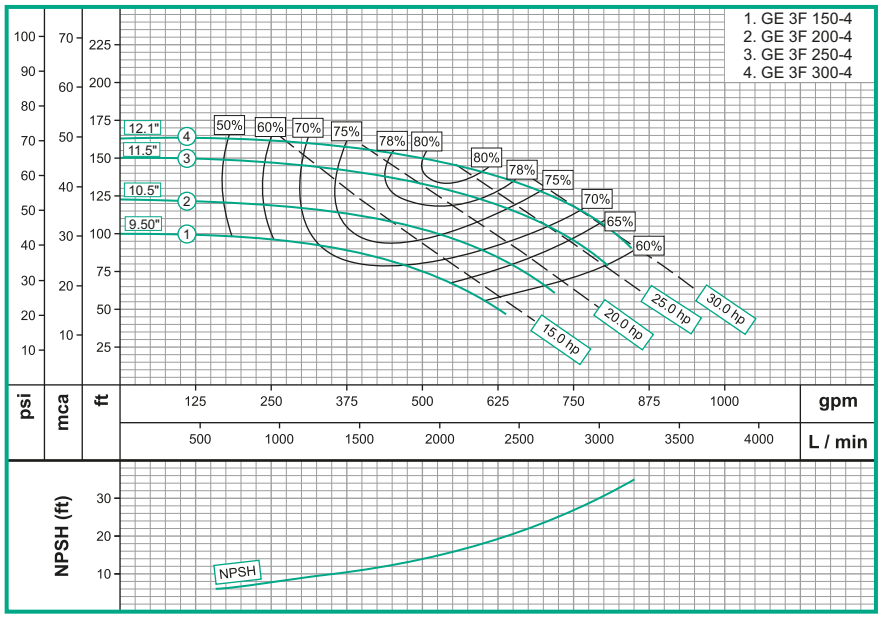

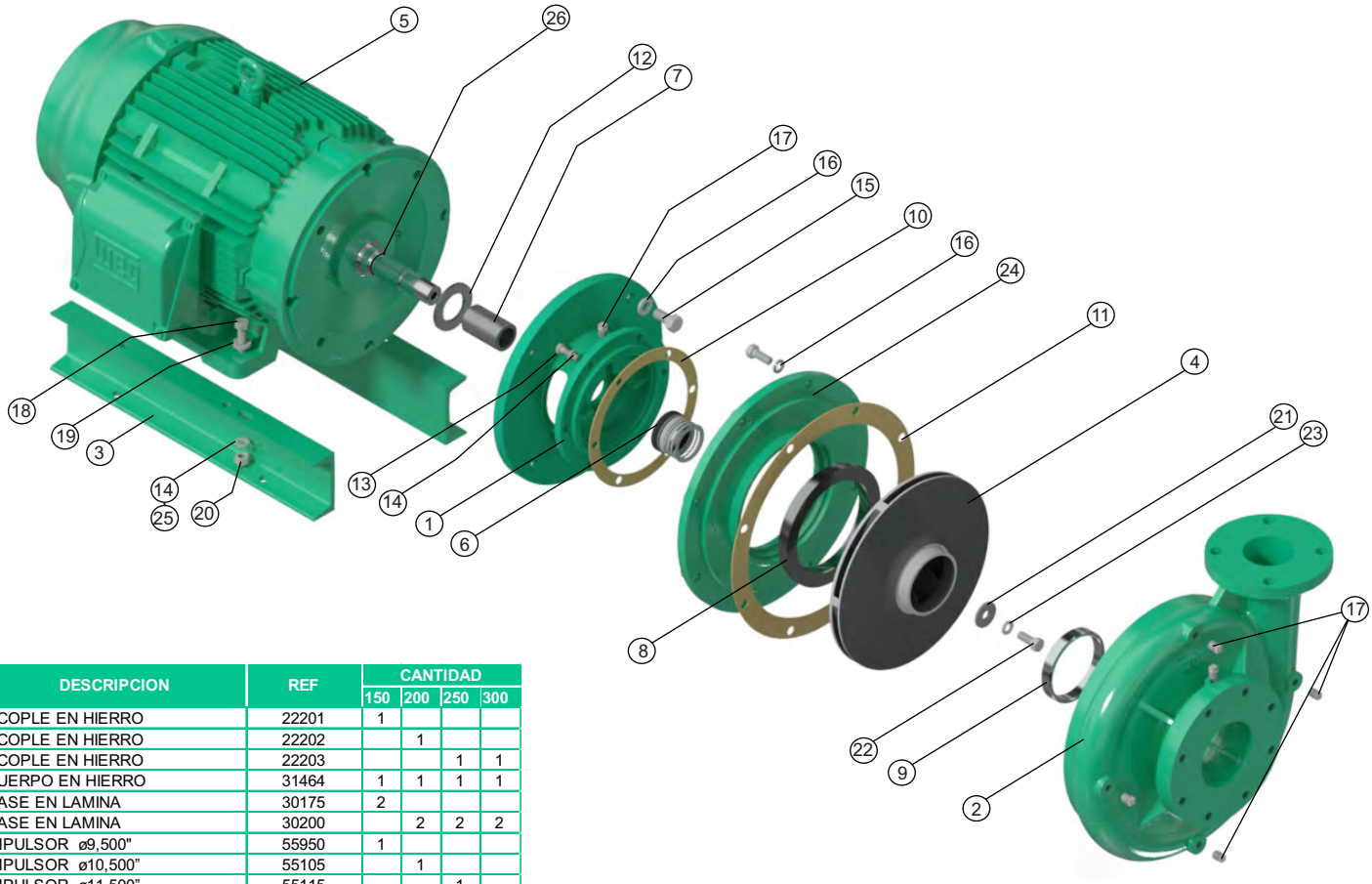

No	DESCRIPCION	REF	CANTIDAD			
			150	200	250	300
1	ACOPLE EN HIERRO	22201	1			
1	ACOPLE EN HIERRO	22202		1		
1	ACOPLE EN HIERRO	22203			1	1
2	CUERPO EN HIERRO	31464	1	1	1	1
3	BASE EN LAMINA	30175	2			
3	BASE EN LAMINA	30200		2	2	2
4	IMPULSOR ø9,500"	55950	1			
4	IMPULSOR ø10,500"	55105		1		
4	IMPULSOR ø11,500"	55115			1	
4	IMPULSOR ø12,100"	53314				1
5	MOTOR 15.0 HP 254JM 4P	26000015073	1			
5	MOTOR 20,0 HP 256JM 4P	26000015074		1		
5	MOTOR 25,0 HP 284JM 4P	26000015075			1	
5	MOTOR 30,0 HP 286JM 4P	26000015076				1
6	SELLO MECANICO 1-3/4"	00033	1	1	1	1
7	CAMISA BOMBA GE INOX.	23870	1	1	1	1
8	ANILLO DE DESGASTE L.A	30673	1	1	1	1
9	ANILLO DE DESGASTE L.C	30645	1	1	1	1
10	EMPAQUE PAPEL "B"	30441	1	1	1	1
11	EMPAQUE PAPEL "E"	30443	1	1	1	1
12	ARANDELA DE CAUCHO	05163	1			
12	ARANDELA DE CAUCHO	05164		1	1	1
13	TORNILLO 3/8" x 1-1/4"NC	02222	6	6	6	6
14	ARANDELA PRESION 3/8"	02604	10	6	6	6
15	TORNILLO 1/2" x 1-1/4" NC	02224	12	12	8	8
15	TORNILLO 5/8" x 1-1/4" NC	22844			4	4
16	ARANDELA PRESION 1/2"	02608	12	12	8	8
16	ARANDELA PRESION 5/8"	02610			4	4
17	TAPON DE 1/4" NPT	03201	5	5	5	5
18	TORNILLO 3/8" x 1-1/2"NC	02236	4			
18	TORNILLO 7/16" x 2"NC	02429		4	4	4
19	ARANDELA PLANA DE 3/8"	02553	4			
19	ARANDELA PLANA DE 7/16"	00053		4	4	4
20	TUERCA HEX. 3/8" NC	02502	4			
20	TUERCA HEX. 7/16" NC	02507		4	4	4
21	ARANDELA RETENCION	26817	1			
21	ARANDELA RETENCION	26819		1	1	1
22	TORNILLO 3/8" x 1-1/4"NC INOX.	02215	1			
22	TORNILLO 1/2" x 1-1/4"NC INOX.	02226		1	1	1
23	ARANDELA PRESION 3/8" INOX.	02616	1			
23	ARANDELA PRESION 1/2" INOX.	02609		1	1	1
24	DISCO ADAPTADOR" E"	24784	1	1	1	1
25	ARANDELA PRESION 7/16"	02606		4	4	4
26	ANILLO "O" 2-028	17436	1	1	1	1

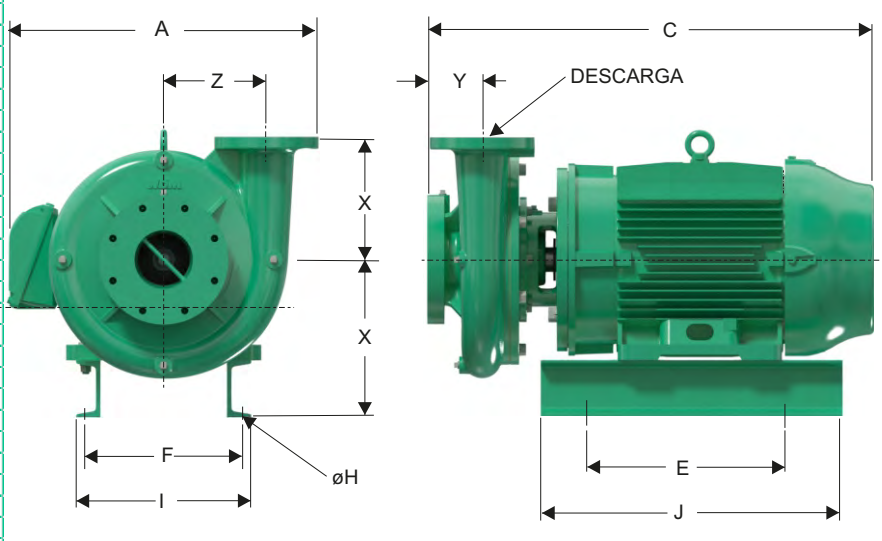

Dimensiones en milimetros

MODELO	SUCxDESC	C	A	D	F	E	I	J	X	Y	Z	Øh
GE 3F-150-4	4" x 3"	735	483	217	227	352	403	406	219	98	184	14
GE 3F-200-4	4" x 3"	779	483	248	300	232	267	540	219	98	184	14
GE 3F-250-4	4" x 3"	801	555	282	300	279	314	540	219	98	184	14
GE 3F-300-4	4" x 3"	839	555	280	368	279	316	457	219	98	184	14

Parque Industrial Celta
Autopista Bogotá-Medellín Km 7.5 bodegas 86 y 93
Funza - Cundinamarca
PBX (57)(1) 743 9090
Apartado Aéreo 12098
www.barnes.com.co

BARNES® de Colombia S.A.

WDM PUMPS