Bombas GS
Motor eléctrico
GE 3G 250-4 / GE 300-4
GE 3G 400-4 / GE 500-4

Fabricado por:
Barnes de Colombia S.A
Bogotá - Colombia

Modelo	Ref.	Potencia (HP)	Fases	Voltaje	H max. (mca) *	Q max. (GPM) **	Succión	Descarga	Peso (kg)
GE 3G 250-4	1B0156	25.0	3	220/440	49	622	4”	3”	286.0
GE 3G 300-4	1B0157	30.0	3	220/440	54	680	4”	3”	323.0
GE 3G 400-4	1B0158	40.0	3	220/440	63	760	4”	3”	348.0
GE 3G 500-4	1B0159	50.0	3	220/440	69	838	4”	3”	350.0

* La altura (H) máxima se logra con la válvula totalmente cerrada. (mca= metros columna de agua).
** El caudal (Q) máximo se logra con la válvula totalmente abierta. (gpm= galones por minuto).



Materiales	
Cuerpo	Hierro fundido ASTM A-48, Clase 30
Impulsor	Hierro fundido ASTM A-48, Clase 30
Sello mecánico	Carbón/Cerámica/Buna-N
Acople intermedio	Hierro fundido ASTM A-48, Clase 30
Empaques	Papel húmedo

Características de la bomba	
Tipo de bomba	Centrífuga
Tipo de acoplamiento	Monobloque
Succión	4" NPT Brida 125
Descarga	3" NPT Brida 125
Tipo de impulsor	Cerrado Balanceado dinámicamente según ISO G6,3
Cantidad de impulsores	1
Tipo de sello	Sello mecánico 1-3/4” TIPO 01
Temperatura Max. Líquido	70° C Continua

Características del Motor	
Tipo	Eléctrico
Potencia	25 a 50Hp(según modelo)
Diseño	JM
Velocidad	1.750 RPM (nominal)
Aislamiento	Clase F
Voltaje	220/440
Factor de servicio	1,15
Frecuencia	60Hz
Fases	3

Aplicaciones
• Aprovisionamiento de aguas limpias
• Recirculación de agua en torres de enfriamiento
• Refrigeración de maquinaria / Circuitos de Recirculación
• Sistemas de Presión
• Equipos contra incendio
• Plantas de tratamiento
• Riego por goteo
• Llenado de tanque bajo y tanque alto
• Industria petroquímica
• Acueductos

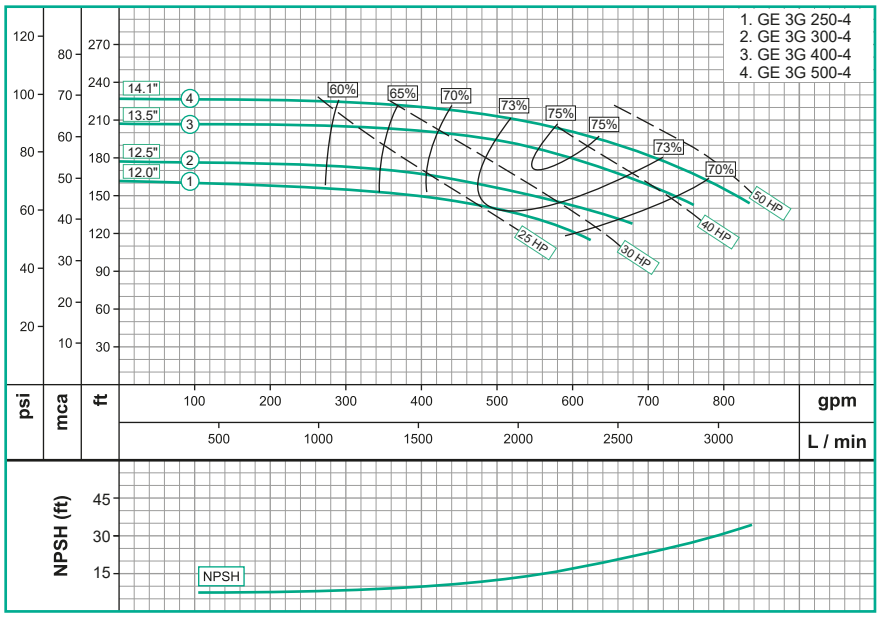

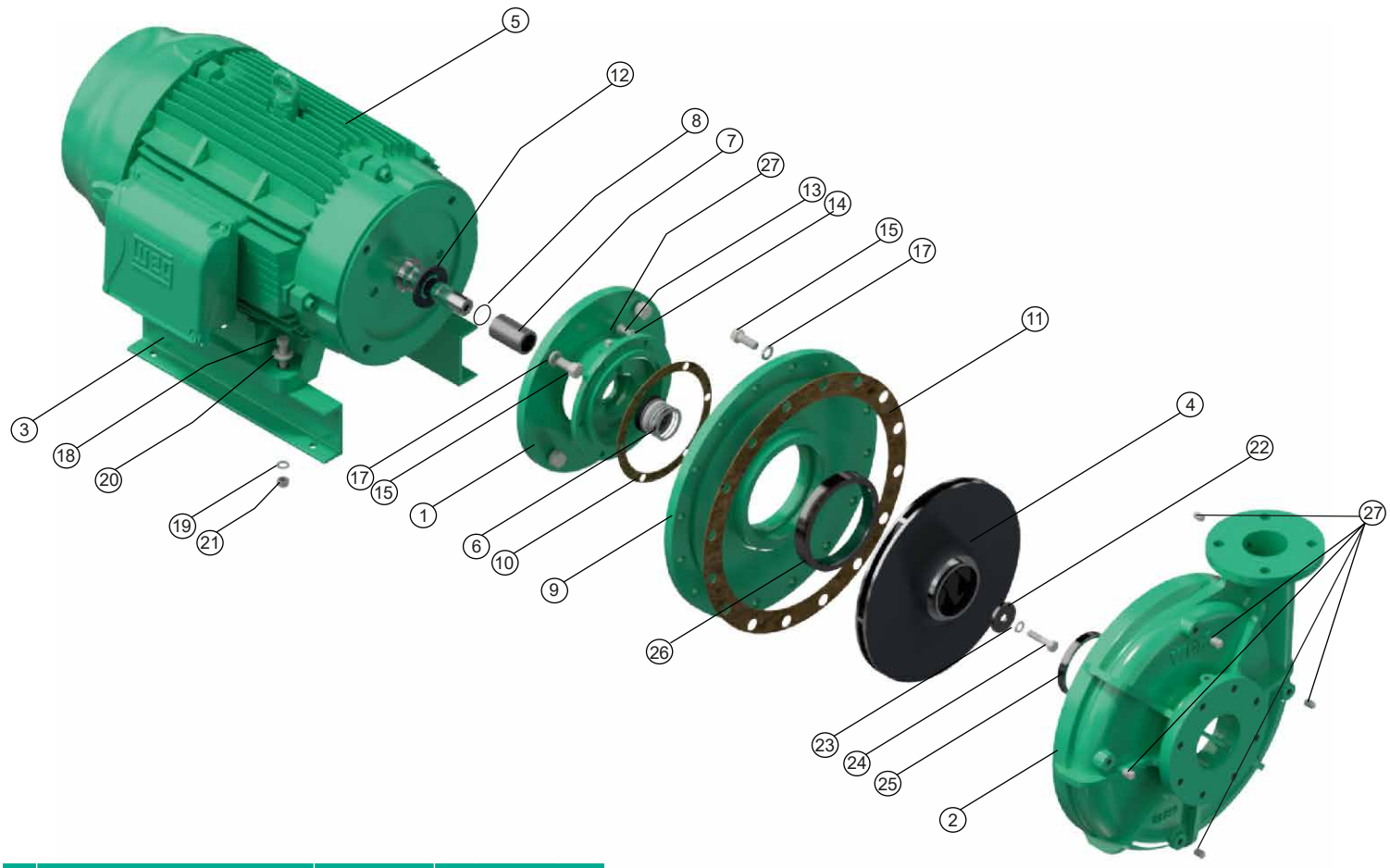

No.	DESCRIPCIÓN	REF.	CANTIDAD			
			250	300	400	500
1	ACOPLE EN HIERRO	22203	1	1	1	1
2	CUERPO EN HIERRO 3G	31470	1	1	1	1
3	BASE EN LÁMINA	30200	2			
3	BASE EN LÁMINA	30184		2	2	2
4	IMPULSOR ø12,000"	93120	1			
4	IMPULSOR ø12,500"	93125		1		
4	IMPULSOR ø13,500"	93135			1	
4	IMPULSOR ø15,000"	53337				1
5	MOTOR 25,0 HP 284JM	26000015065	1			
5	MOTOR 30,0 HP 286JM	26000015076		1		
5	MOTOR 40,0 HP 324JM	26000015077			1	
5	MOTOR 50,0 HP 326JM	26000013956				1
6	SELLO MECÁNICO 1-3/4"	00004	1	1	1	1
7	CAMISA BOMBA GE 254 INOX.	23870	1	1	1	1
8	ANILLO "O" REF 2-028	17436	1	1	1	1
9	DISCO ADAPTADOR	22714	1	1	1	1
10	EMPAQUE PAPEL "B"	30441	1	1	1	1
11	EMPAQUE PAPEL "G"	30445	1	1	1	1
12	ARANDELA DE CAUCHO	05164	1	1	1	1
13	TORNILLO 3/8" x 1-1/4"NC	02222	6	6	6	6
14	ARANDELA PRESIÓN 3/8"	02604	6	6	6	6
15	TORNILLO 5/8" x 1-1/2" NC	02253	20	20	20	20
17	ARANDELA DE PRESIÓN 5/8"	02610	20	20	20	20
18	TORNILLO 1/2" x 2" NC	02461	4	4	4	4
19	ARANDELA PRESIÓN 1/2"	02608	4	4	4	4
20	ARANDELA PLANA DE 1/2"	02553	4	4	4	4
21	TUERCA HEX. 1/2" NC	02504	4	4	4	4
22	ARANDELA RETENCIÓN INOX.	30757	1	1	1	1
23	ARANDELA PRESIÓN 1/2" INOX.	02609	1	1	1	1
24	TORNILLO 1/2" x 2" NC INOX.	02233	1	1	1	1
25	ANILLO DE DESGASTE L.C	112009000	1	1	1	1
26	ANILLO DE DESGASTE L.A	112009001	1	1	1	1
27	TAPÓN 1/4" NPT	03201	7	7	7	7

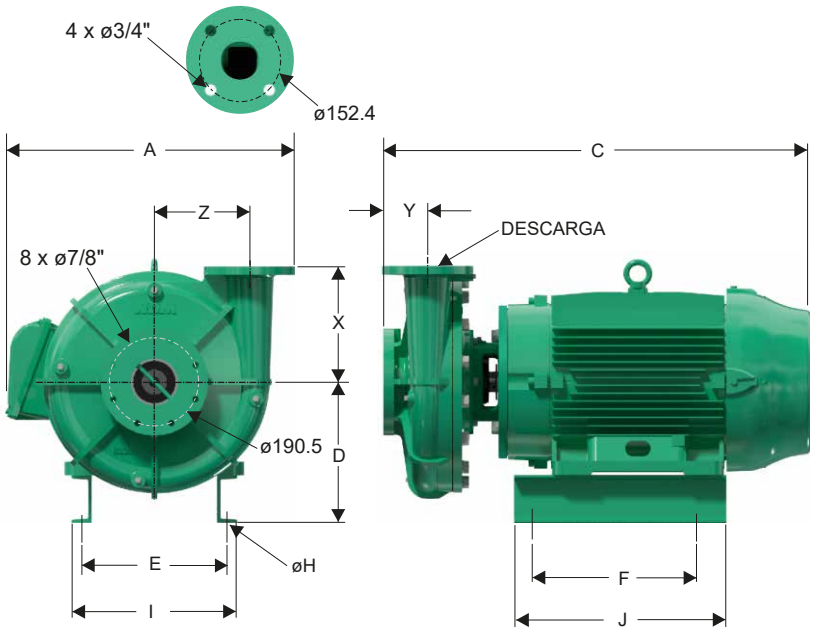

Dimensiones en milímetros

MODELO	SUCxDESC	C	A	D	F	E	I	J	X	Y	Z	Øh
GE 3G-250-4	4" x 3"	816	581	282	300	279	314	540	248	95	203	14
GE 3G-300-4	4" x 3"	884	622	302	368	318	355	457	248	95	203	14
GE 3G-400-4	4" x 3"	918	622	302	368	318	355	457	248	95	203	14
GE 3G-500-4	4" x 3"	920	622	302	368	318	355	457	248	95	203	14

Parque Industrial Celta
Autopista Bogotá-Medellín Km 7.5 bodegas 86 y 93
Funza - Cundinamarca

Teléfono: (57)(1) 743 9090
www.barnes.com.co

VERSIÓN	1.0
FECHA	7/02/2024

WDM® PUMPS