BOMBAS GS
con motor eléctrico
GE 3H 750 / GE 3H 1000
GE 3H 1250

WDM PUMPS

Fabricado por:
Barnes de Colombia S.A
Bogotá - Colombia

Modelo	Ref.	Potencia (HP)	Fases	Voltaje	H max. (mca) *	Q max. (GPM) **	Succión	Descarga	Peso (kg)
GE 3H 750	1B0144	75.0	3	220/440	122	700	5”	3”	489
GE 3H 1000	1B0145	100.0	3	220/440	155	700	5”	3”	495
GE 3H 1250	1B0146	125.0	3	220/440	158	1012	5”	3”	1153

* La altura (H) máxima se logra con la válvula totalmente cerrada. (mca= metros columna de agua).
** El caudal (Q) máximo se logra con la válvula totalmente abierta. (gpm= galones por minuto).



Materiales	
Cuerpo	Hierro fundido ASTM A-48, Clase 30
Impulsor	Hierro fundido ASTM A-48, Clase 30
Sello mecánico	Carbon/Ceramica/Buna-N
Acople intermedio	Hierro fundido ASTM A-48, Clase 30
Empaques	Papel Humedo

Aplicaciones
Aprovisionamiento de aguas limpias
Recirculación de agua en torres de enfriamiento
Refrigeración de maquinaria / Circuitos de Recirculación
Sistemas de Presión
Equipos contra incendio
Plantas de tratamiento
Riego por goteo
Equipos de trabajo pesado y continuo
Acueductos

Características de la bomba	
Tipo de bomba	Centrífuga
Tipo de acoplamiento	Monobloque
Succión	3" NPT Brida 125
Descarga	2-1/2" NPT Brida 125
Tipo de impulsor	Cerrado — Balanceado dinámicamente según ISO G6,3
Cantidad de impulsores	1
Tipo de sello	Sello Mecánico 1-3/4 Tipo 01 Sello Mecánico 2" TIPO 01
Temperatura Max. Líquido	70° C Continua

Características del Motor	
Tipo	Eléctrico
Potencia	75Hp a 125Hp(Según modelo)
Diseño	NEMA JM
Velocidad	3.500 RPM (nominal)
Aislamiento	Clase F
Voltaje	220/440
Factor de servicio	1,15
Frecuencia	60Hz
Fases	3

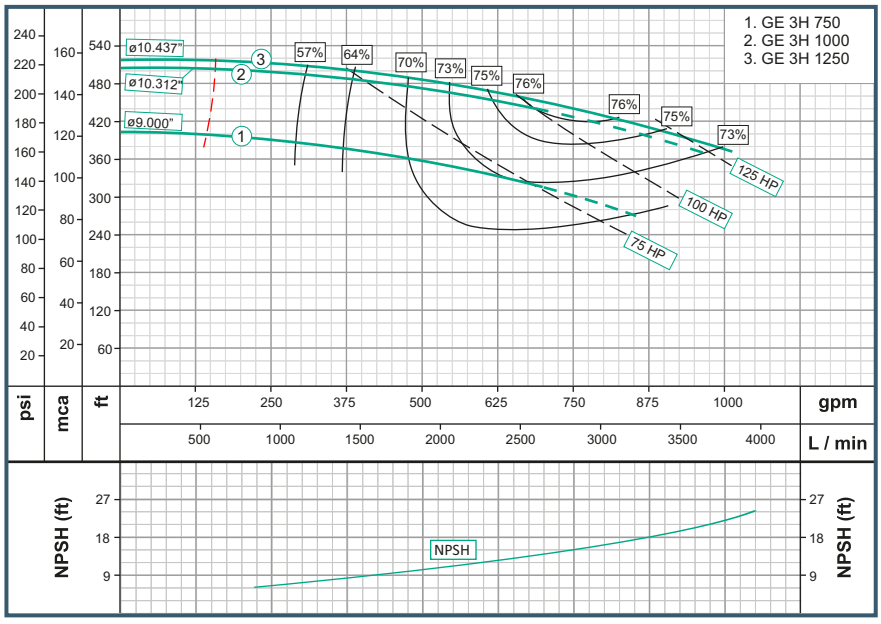

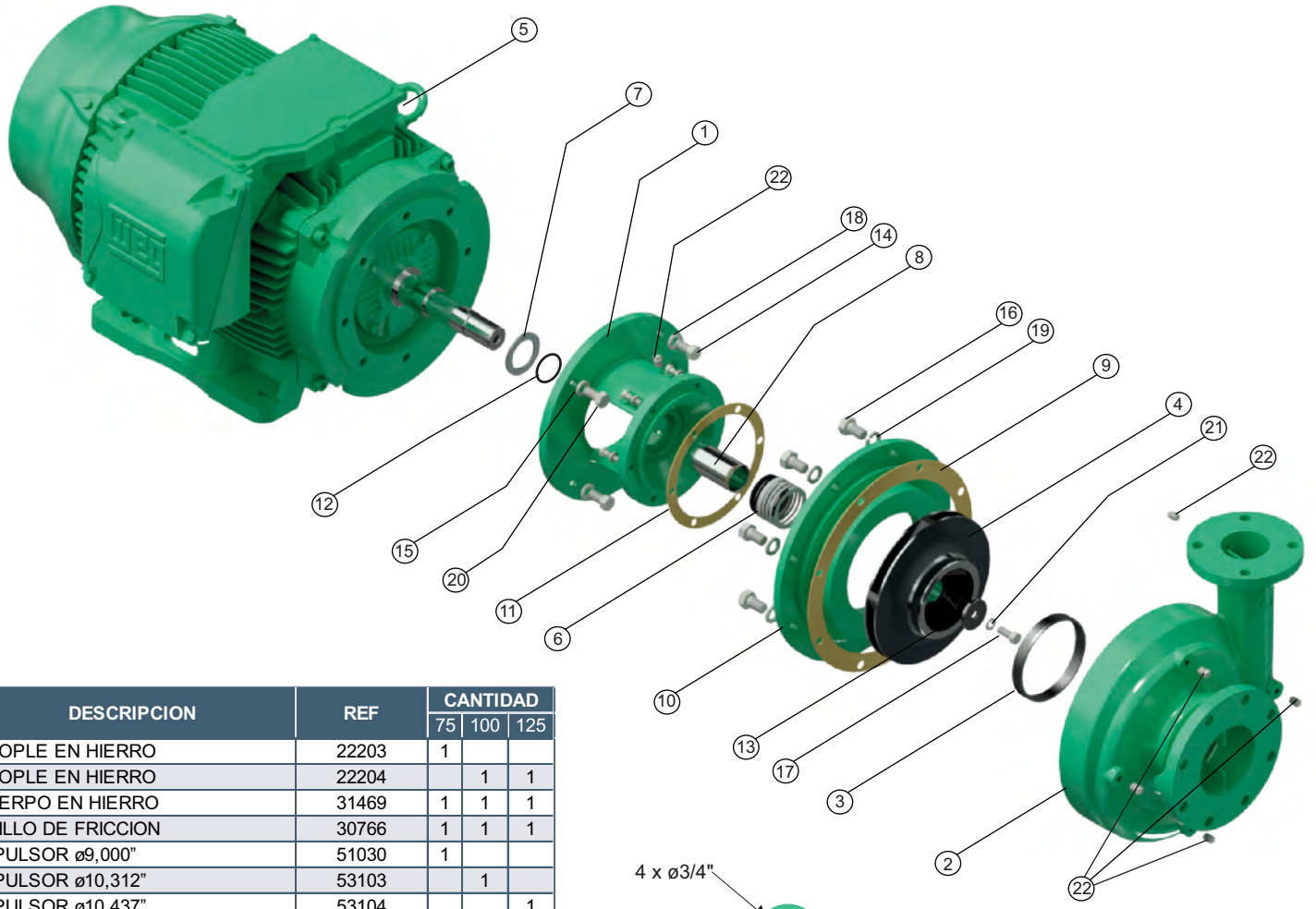

DESCRIPCION	REF	CANTIDAD		
		75	100	125
ACOPLE EN HIERRO	22203	1		
ACOPLE EN HIERRO	22204		1	1
CUERPO EN HIERRO	31469	1	1	1
ANILLO DE FRICCION	30766	1	1	1
IMPULSOR ø9,000"	51030	1		
IMPULSOR ø10,312"	53103		1	
IMPULSOR ø10,437"	53104			1
MOTOR 75HP TRIFASICO JM	26000011110	1		
MOTOR 100HP TRIFASICO JP	19516		1	1
MOTOR 125HP TRIFASICO JP	19517		1	1
SELLO MECANICO 1-3/4" T21	00004	1		
SELLO MECANICO 2" T21	00080		1	1
ARANDELA DE CAUCHO	05164	1		
ARANDELA DE CAUCHO	29916		1	1
CAMISA INOXIDABLE	23870	1		
CAMISA INOXIDABLE	30653		1	1
EMPAQUE CUERPO	30443	1	1	1
DISCO ADAPTADOR 3H	22771	1	1	1
EMPAQUE DISCO	30441	1	1	1
ANILLO "O" EJE No 2-028	17436	1		
ANILLO "O" EJE No 2-031	17437		1	1
ARANDELA DE RETENCION	30757	1	1	1
TORNILLO 5/8x1-1/4 NC	22844	4	4	4
TORNILLO 3/8x1-1/4 NC	02222	6	6	6
TORNILLO 3/4x1-1/2 NC	02547	8	8	8
TORNILLO 1/2x1-1/4 NC INOX.	02226	1	1	1
ARANDELA DE PRESION 5/8	02610	4	4	4
ARANDELA DE PRESION 3/4	02607	8	8	8
ARANDELA DE PRESION 3/8	02604	6	6	6
ARANDELA DE PRESION 1/2 INOX.	02609	1	1	1
TAPON 1/4 NPT	03201	6	6	6

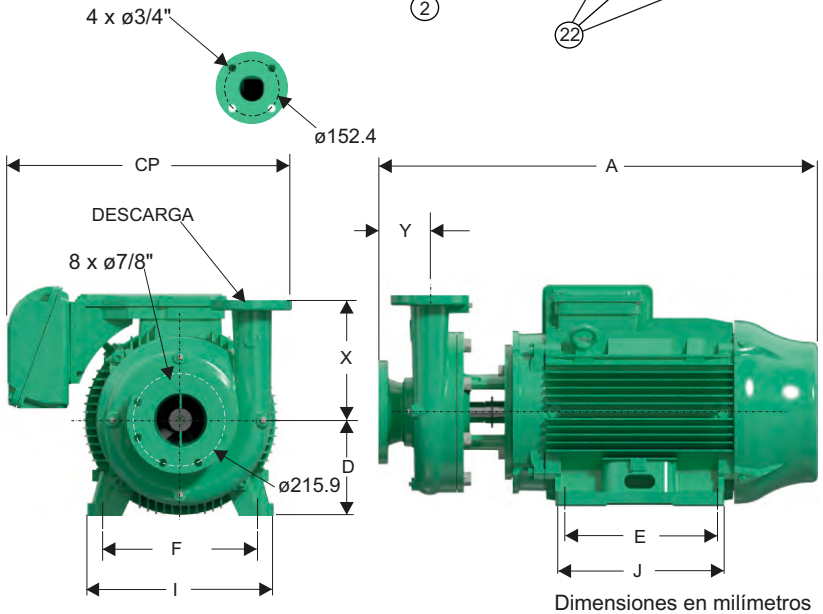

Dimensiones en milímetros

MODELO	SUCxDESC	C	A	D	F	E	I	J	X	Y	Z	Øh
GE 3H-750	5" x 3"	1000	663	225	311	356	436	409	280	124	164	18
GE 3H-1000	5" x 3"	1065	663	225	311	356	436	409	280	124	164	18
GE 3H-1250	5" x 3"	1256	663	250	349	406	506	464	280	124	164	24

Parque Industrial Celta
Autopista Bogotá-Medellín Km 7.5 bodegas 86 y 93
Funza - Cundinamarca

Teléfono: (57)(1) 743 9090
www.barnes.com.co

VERSIóN	1.1
FECHA	06/06/2023

WDM® PUMPS