BOMBAS GS
con motor eléctrico
GE 4B 250 / GE 4B 300
GE 4B 400 / GE 4B 500

WDM PUMPS

Fabricado por:
Barnes de Colombia S.A
Bogotá - Colombia

Modelo	Ref.	Potencia (HP)	Fases	Voltaje	H max. (mca) *	Q max. (GPM) **	Succión	Descarga	Peso (kg)
GE 4B 250	1B0047	25.0	3	220/440	34	1.100	5”	4”	166
GE 4B 300	1B0048	30.0	3	220/440	42	1.400	5”	4”	221
GE 4B 400	1B0049	40.0	3	220/440	51	1.200	5”	4”	260
GE 4B 500	1B0050	50.0	3	220/440	61	1.240	5”	4”	277

* La altura (H) máxima se logra con la válvula totalmente cerrada. (mca= metros columna de agua).
** El caudal (Q) máximo se logra con la válvula totalmente abierta. (gpm= galones por minuto).

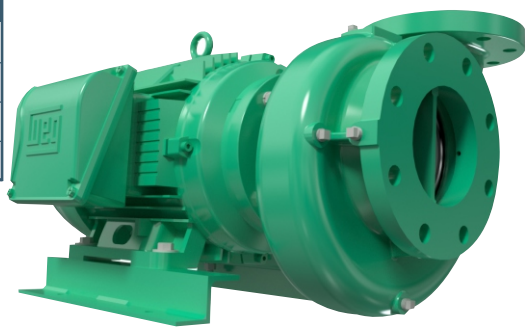

Materiales	
Cuerpo	Hierro fundido ASTM A-48, Clase 30
Impulsor	Hierro fundido ASTM A-48, Clase 30
Sello mecánico	Carbon/Ceramica/Buna-N
Acople intermedio	Hierro fundido ASTM A-48, Clase 30
Empaques	Papel Humedo

Aplicaciones
Aprovisionamiento de aguas limpias
Recirculación de agua en torres de enfriamiento
Refrigeración de maquinaria / Circuitos de Recirculación
Sistemas de Presión
Equipos contra incendio
Plantas de tratamiento
Riego por goteo
Equipos de trabajo pesado y continuo
Acueductos

Características de la bomba	
Tipo de bomba	Centrífuga
Tipo de acoplamiento	Monobloque
Succión	5" NPT Brida 125
Descarga	4" NPT Brida 125
Tipo de impulsor	Cerrado Balanceado dinámicamente según ISO G6,3
Cantidad de impulsores	1
Tipo de sello	Sello mecánico 1-3/4” TIPO 01
Temperatura Max. Líquido	70° C Continua

Características del Motor	
Tipo	Eléctrico
Potencia	25 a 50Hp(según modelo)
Diseño	NEMA JM
Velocidad	3.500 RPM (nominal)
Aislamiento	Clase F
Voltaje	220/440
Factor de servicio	1,15
Frecuencia	60Hz
Fases	3

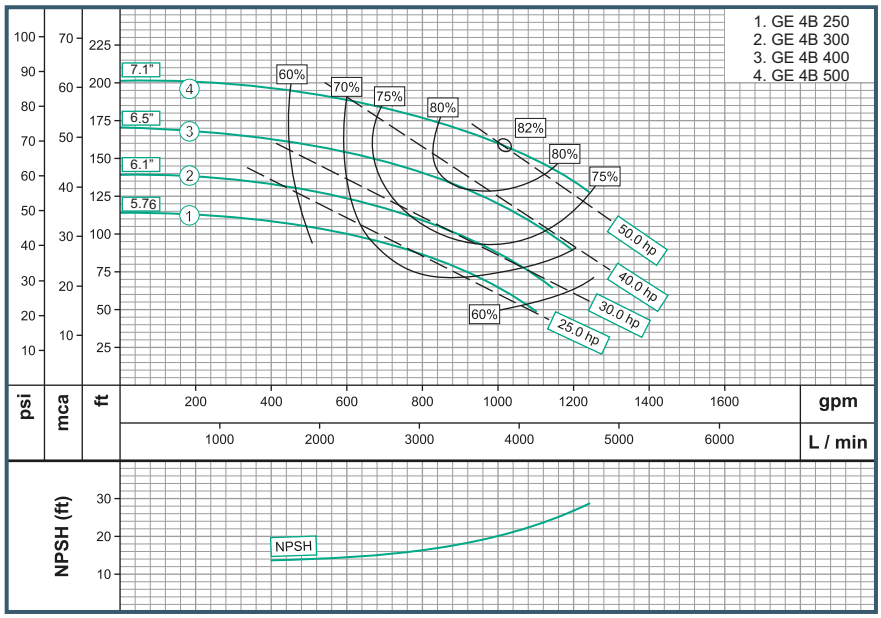

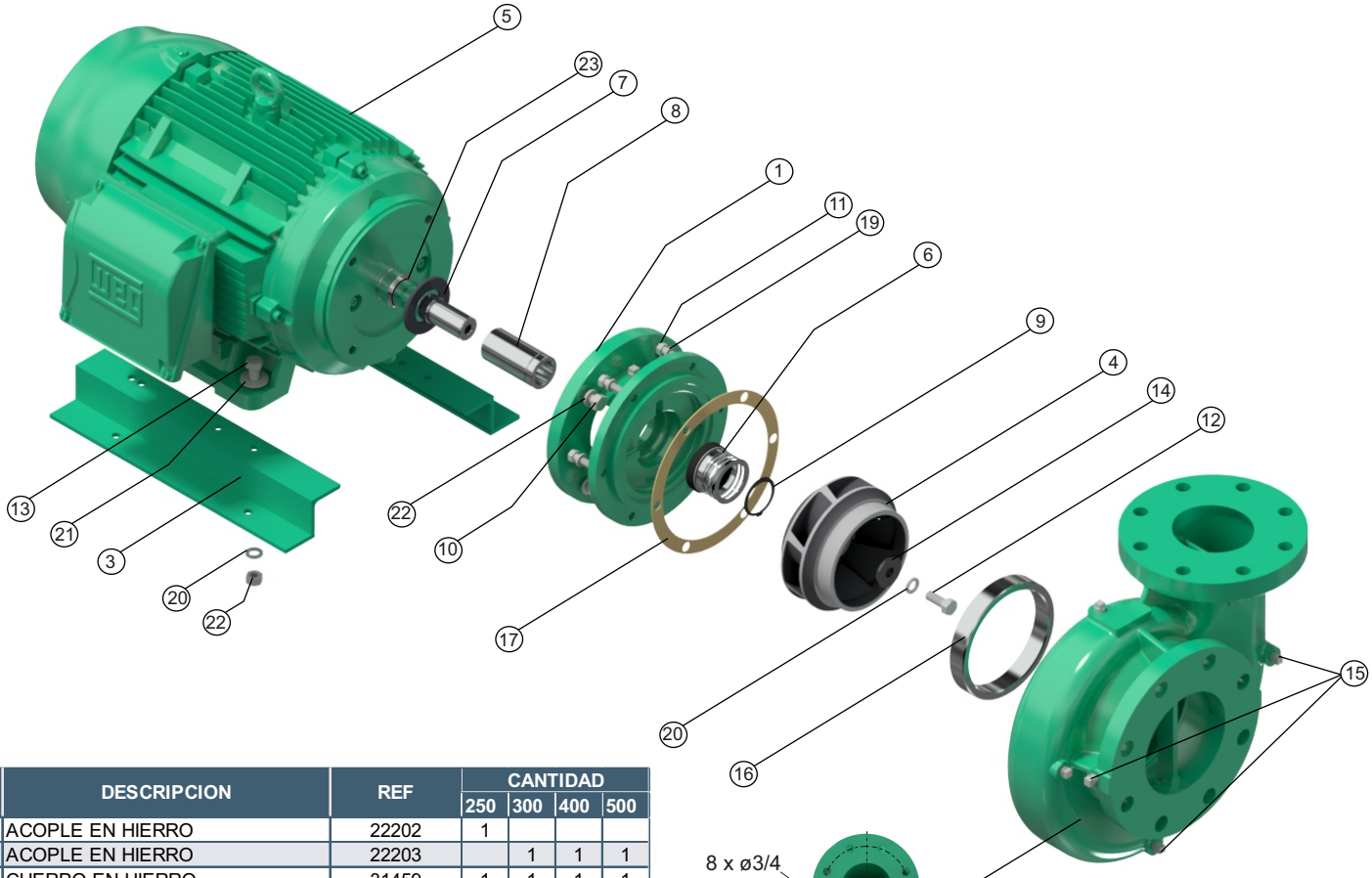

No	DESCRIPCION	REF	CANTIDAD			
			250	300	400	500
1	ACOPLE EN HIERRO	22202	1			
1	ACOPLE EN HIERRO	22203		1	1	1
2	CUERPO EN HIERRO	31459	1	1	1	1
3	BASE EN LAMINA	30176	2	N/A	N/A	N/A
4	IMPULSOR ø5.760"	97577	1			
4	IMPULSOR ø6,100"	97610		1		
4	IMPULSOR ø6,500"	97650			1	
5	IMPULSOR ø7,100"	53309				1
5	MOTOR 25HP 256JM TRIF	25000013959	1			
5	MOTOR 30HP 286JM TRIF	25000013968		1		
5	MOTOR 40HP 324JM TRIF	25000014704			1	
5	MOTOR 50HP 326JM TRIF	25000013959				1
6	SELLO MECANICO 1-3/4"	00033	1	1	1	1
7	ARANDELA DE CAUCHO	05164	1	1	1	1
8	CAMISA EN ACERO INOX.	23869	1	1	1	1
9	ANILLO SEEGER INOX. A-45	17011	1	1	1	1
10	TORNILLO 1/2" x 1-1/4" NC	02224	4			
10	TORNILLO 5/8" x 1-1/4"NC	22844		4	4	4
11	TORNILLO 3/8" x 1-1/4"NC	02222	6	6	6	6
12	TORNILLO 1/2" x 1-1/4" INOX.	02226	1	1	1	1
13	TORNILLO 3/8" x 1-1/2"NC	02236	4	N/A	N/A	N/A
14	ARANDELA RETENCION	26719	1	1	1	1
15	TAPON DE 1/4" NPT	03201	6	6	6	6
16	ANILLO DE FRICCION	30767	1	1	1	1
17	EMPAQUE DE PAPEL	30441	1	1	1	1
18	ARANDELA DE PRESION 1/2	02608	4			
18	ARANDELA DE PRESION 5/8	02610		4	4	4
19	ARANDELA DE PRESION 3/8	02604	10	6	6	6
20	ARANDELA DE PRESION 1/2 INOX.	02609	1	1	1	1
21	ARANDELA PLANA DE 3/8"	02553	4	N/A	N/A	N/A
22	TUERCA DE 3/8 NC	02502	4	N/A	N/A	N/A
23	ANILLO "O" 2-028	17436	1	1	1	1

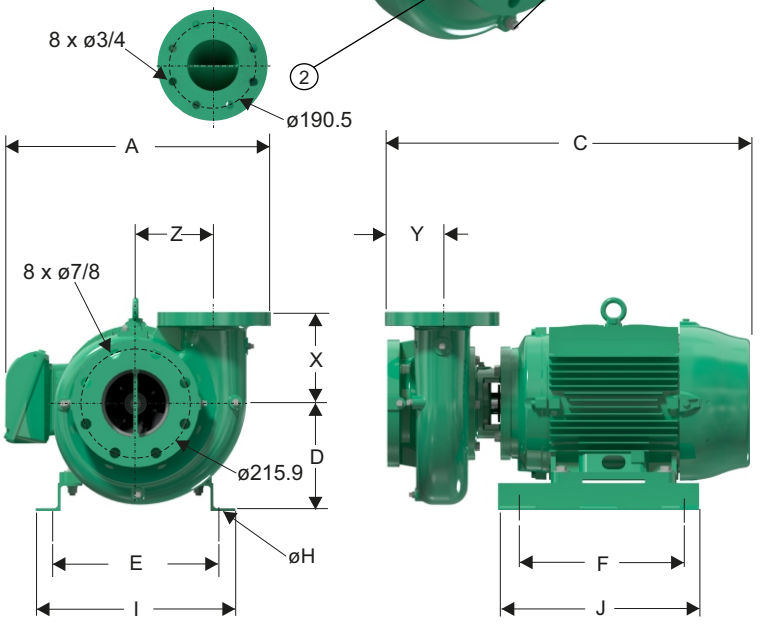

Dimensiones en milímetros

MODELO	SUCxDESC	C	A	D	F	E	I	J	X	Y	Z	Øh
GE 4B-250	5" x 4"	733	460	217	227	352	403	406	219	98	184	11
GE 4B-300	5" x 4"	797	460	256	406	279	307	500	219	98	184	14
GE 4B-400	5" x 4"	862	594	594	318	318	355	457	219	98	184	14
GE 4B-500	5" x 4"	892	594	200	305	318	385	24	219	98	184	14

Parque Industrial Celta
Autopista Bogotá-Medellín Km 7.5 bodegas 86 y 93
Funza - Cundinamarca

Teléfono: (57)(1) 743 9090
www.barnes.com.co

VERSIóN	1.1
FECHA	06/06/2023

WDM® PUMPS