BOMBAS GS

con motor eléctrico

GE 4C 500 / GE 4C 600 / GE 4C 750

GE 4C 1000 / GE 4C 1250

WDM PUMPS

Fabricado por:
Barnes de Colombia S.A
Bogotá - Colombia

Modelo	Ref.	Potencia (HP)	Fases	Voltaje	H max. (mca) *	Q max. (GPM) **	Succión	Descarga	Peso (kg)
GE 4C 500	1B0051	50.0	3	220/440	55	1.200	5”	4”	321
GE 4C 600	1B0137	60.0	3	220/440	67	1.240	5”	4”	445
GE 4C 750	1B0052	75.0	3	220/440	76	1.340	5”	4”	511
GE 4C 1000	1B0053	100.0	3	220/440	99	1.370	5”	4”	547
GE 4C 1250	1B0054	125.0	3	220/440	106	1.400	5”	4”	756

* La altura (H) máxima se logra con la válvula totalmente cerrada. (mca= metros columna de agua).

** El caudal (Q) máximo se logra con la válvula totalmente abierta. (gpm= galones por minuto).

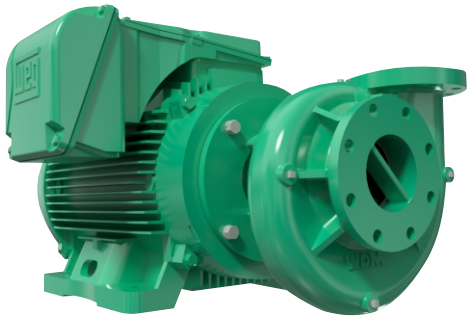

Materiales	
Cuerpo	Hierro fundido ASTM A-48, Clase 30
Impulsor	Hierro fundido ASTM A-48, Clase 30
Sello mecánico	Carbon/Ceramica/Buna-N
Acople intermedio	Hierro fundido ASTM A-48, Clase 30
Empaques	Papel Humedo

Aplicaciones
Aprovisionamiento de aguas limpias
Recirculación de agua en torres de enfriamiento
Refrigeración de maquinaria / Circuitos de Recirculación
Sistemas de Presión
Equipos contra incendio
Plantas de tratamiento
Riego por goteo
Equipos de trabajo pesado y continuo
Acueductos

Características de la bomba	
Tipo de bomba	Centrífuga
Tipo de acoplamiento	Monobloque
Succión	5" NPT Brida 125
Descarga	4" NPT Brida 125
Tipo de impulsor	Cerrado Balanceado dinámicamente según ISO G6,3
Cantidad de impulsores	1
Tipo de sello	Sello mecánico 1-1/4" TIPO 01(Segun modelo) Sello mecánico 1-3/4" TIPO 21(Segun modelo)
Temperatura Max. Líquido	70° C Continua

Características del Motor	
Tipo	Eléctrico
Potencia	50 a 125Hp(según modelo)
Diseño	NEMA JM ó JP(Según modelo)
Velocidad	3.500 RPM (nominal)
Aislamiento	Clase F
Voltaje	220/440
Factor de servicio	1,15
Frecuencia	60Hz
Fases	3

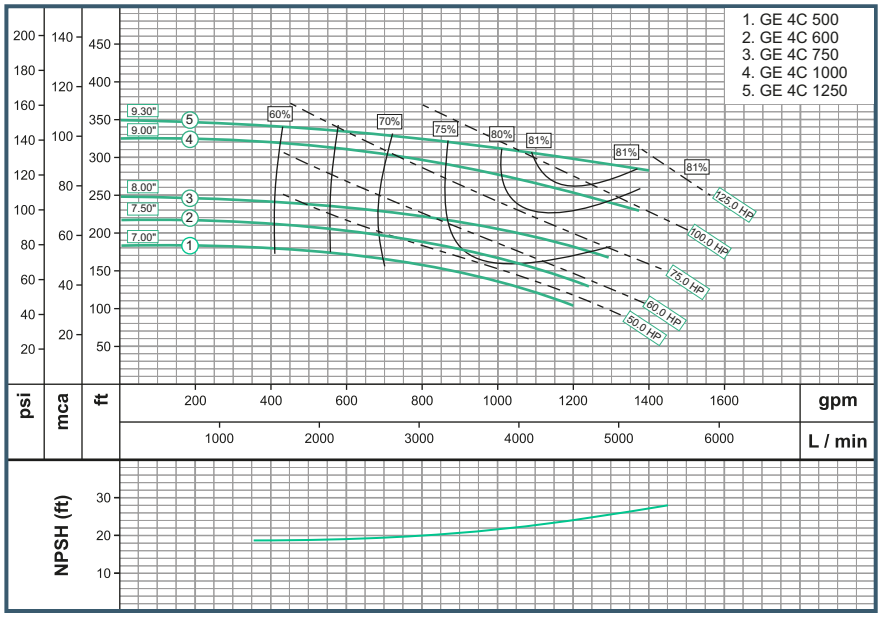

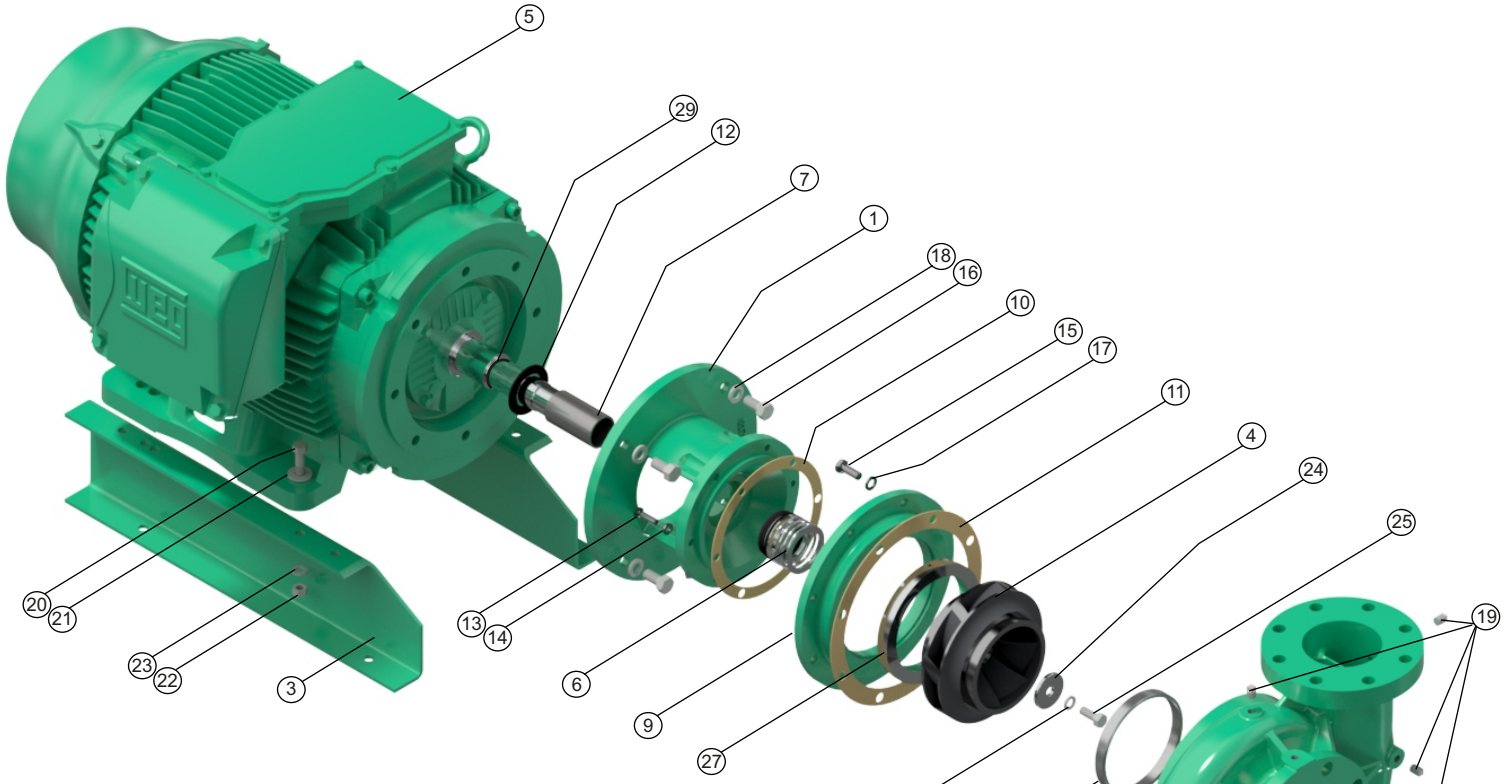

No	DESCRIPCION	REF	CANTIDAD				
			500	600	750	1000	1250
1	ACOPLE EN HIERRO	22203	1	1	1		
1	ACOPLE EN HIERRO	22204				1	1
2	CUERPO EN HIERRO	31457	1	1	1	1	1
3	BASE EN LAMINA	30174	2	2			
3	BASE EN LAMINA	30202			2		
4	IMPULSOR ø7,000"	13470	1				
	IMPULSOR ø7,500"	13750		1			
4	IMPULSOR ø8,500"	13480			1		
4	IMPULSOR ø9,000"	13490				1	
4	IMPULSOR ø9,600"	53307					1
5	MOTOR 50,0 HP 324JM	25000013967	1				
	MOTOR 60,0 HP 364JM	25000014702		1			
5	MOTOR 75,0 HP 365JM	26000016582			1		
5	MOTOR 100,0 HP 365JP	19516				1	
5	MOTOR 125,0 HP 404JP	19517					1
6	SELLO MECANICO 1-3/4"	00033	1	1	1		
6	SELLO MECANICO 2"	00022				1	1
7	CAMISA BOMBA GE 254 INOX.	23869	1	1	1		
7	CAMISA BOMBA GE 284 INOX.	23871				1	1
8	ANILLO SEEGER REF A-45 INOX.	17011	1	1	1		
9	DISCO ADAPTADOR	24782	1	1	1	1	1
10	EMPAQUE PAPEL "B"	30441	1	1	1	1	1
11	EMPAQUE PAPEL "C"	30442	1	1	1	1	1
12	ARANDELA DE CAUCHO	05164	1	1	1		
12	ARANDELA DE CAUCHO	29916				1	1
13	TORNILLO 3/8" x 1-1/4"NC	02222	6	6	6	6	6
14	ARANDELA PRESION 3/8"	02604	6	6	6	6	6
15	TORNILLO 1/2" x 1-1/4" NC	02224	8	8	8	8	8
16	TORNILLO 5/8" x 1" NC	22844	4	4	4	4	4
17	ARANDELA PRESION 1/2"	02608	8	8	8	8	8
18	ARANDELA PRESION 5/8"	02610	4	4	4	4	4
19	TAPON DE 1/4" NPT	03201	6	6	6	6	6
20	TORNILLO 7/16" x 2"NC	02429	4	4	4	4	4
21	ARANDELA PLANA DE 7/16"	00053	4	4	4	4	4
22	TUERCA HEX. 7/16" NC	02507	4	4	4	4	4
23	ARANDELA PRESION 7/16"	02606	4	4	4	4	4
24	ARANDELA RETENCION INOX.	26819	1	1	1	1	1
25	TORNILLO 1/2" x 1-1/4"NC INOX.	02226	1	1	1	1	1
26	ARANDELA PRESION 1/2" INOX.	02609	1	1	1	1	1
27	ANILLO DE DESGASTE L.C	30668	1	1	1	1	1
28	ANILLO DE DESGASTE L.A	30669	1	1	1	1	1
29	ANILLO "O" 2-028	17436	1	1	1		
29	ANILLO "O" 2-031	17437				1	1

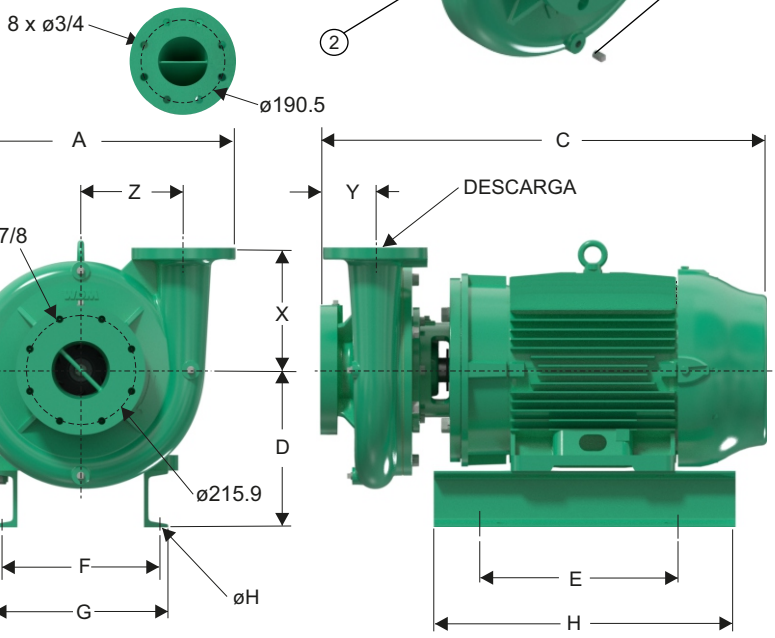

Dimensiones en milimetros

MODELO	SUCxDESC	C	A	D	F	E	I	J	X	Y	Z	Øh
GE 4C-500	5" x 4"	909	612	352	282	318	358	490	190	108	179	14
GE 4C-600	5" x 4"	1000	697	377	445	356	413	651	190	108	179	14
GE 4C-750	5" x 4"	1062	696	377	445	356	413	651	190	108	179	14
GE 4C-1000	5" x 4"	1063	696	225	356	311	356	435	190	108	179	18
GE 4C-1250	5" x 4"	1140	696	250	349	406	506	464	190	108	179	18

Parque Industrial Celta
Autopista Bogotá-Medellín Km 7.5 bodegas 86 y 93
Funza - Cundinamarca

Teléfono: (57)(1) 743 9090
www.barnes.com.co

VERSIóN	1.1
FECHA	06/06/2023

WDM® PUMPS