BOMBAS GS

con motor eléctrico

GE 4G 400-4 /500-4 /600-4 /750-4

WDM PUMPS

Fabricado por:
Barnes de Colombia S.A
Bogotá - Colombia

Modelo	Ref.	Potencia (HP)	Fases	Voltaje	H max. (mca) *	Q max. (GPM) **	Succión	Descarga	Peso (kg)
GE 4G 400-4	1B0160	40.0	3	220/440	47	950	5”	4”	331
GE 4G 500-4	1B0161	50.0	3	220/440	60	1.150	5”	4”	377
GE 4G 600-4	1B0162	60.0	3	220/440	64	1.198	5”	4”	525
GE 4G 750-4	1B0163	75.0	3	220/440	71	1.300	5”	4”	532

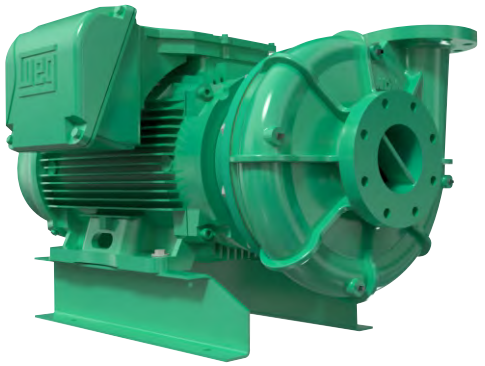

* La altura (H) máxima se logra con la válvula totalmente cerrada. (mca= metros columna de agua).
** El caudal (Q) máximo se logra con la válvula totalmente abierta. (gpm= galones por minuto).

Materiales	
Cuerpo	Hierro fundido ASTM A-48, Clase 30
Impulsor	Hierro fundido ASTM A-48, Clase 30
Sello mecánico	Carbon/Ceramica/Buna-N
Acople intermedio	Hierro fundido ASTM A-48, Clase 30
Empaques	Papel Humedo

Aplicaciones
Aprovisionamiento de aguas limpias
Recirculación de agua en torres de enfriamiento
Refrigeración de maquinaria / Circuitos de Recirculación
Sistemas de Presión
Equipos contra incendio
Plantas de tratamiento
Riego por goteo
Equipos de trabajo pesado y continuo
Acueductos

Características de la bomba	
Tipo de bomba	Centrífuga
Tipo de acoplamiento	Monobloque
Succión	5" NPT Brida 125
Descarga	4" NPT Brida 125
Tipo de impulsor	Cerrado Balanceado dinámicamente según ISO G6,3
Cantidad de impulsores	1
Tipo de sello	Sello mecánico 1-3/4" TIPO 21(Segun modelo) Sello mecánico 2" TIPO 21(Segun modelo)
Temperatura Max. Líquido	70° C Continua

Características del Motor	
Tipo	Eléctrico
Potencia	40 a 75Hp(según modelo)
Diseño	NEMA JM ó JP(Según modelo)
Velocidad	1.750 RPM (nominal)
Aislamiento	Clase F
Voltaje	220/440
Factor de servicio	1,15
Frecuencia	60Hz
Fases	3

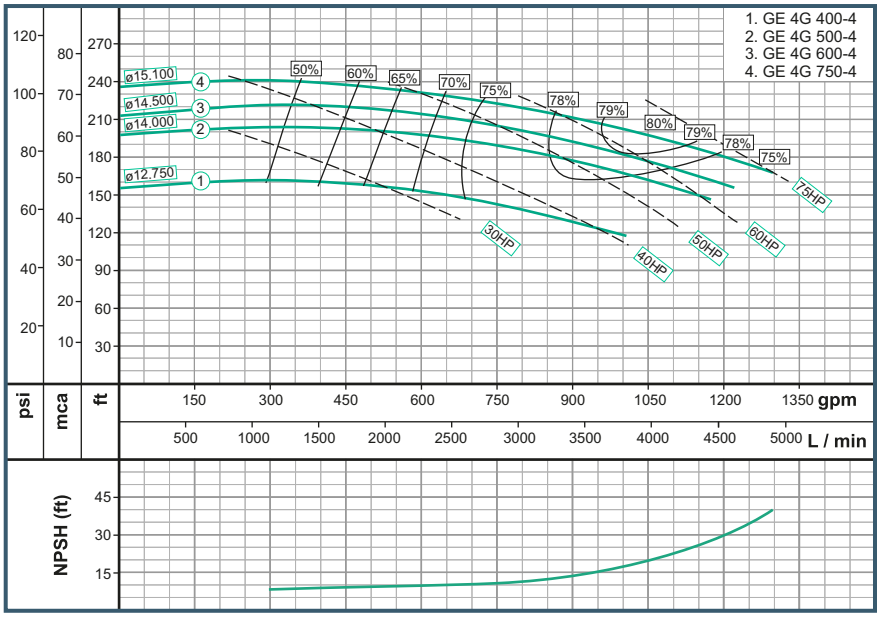

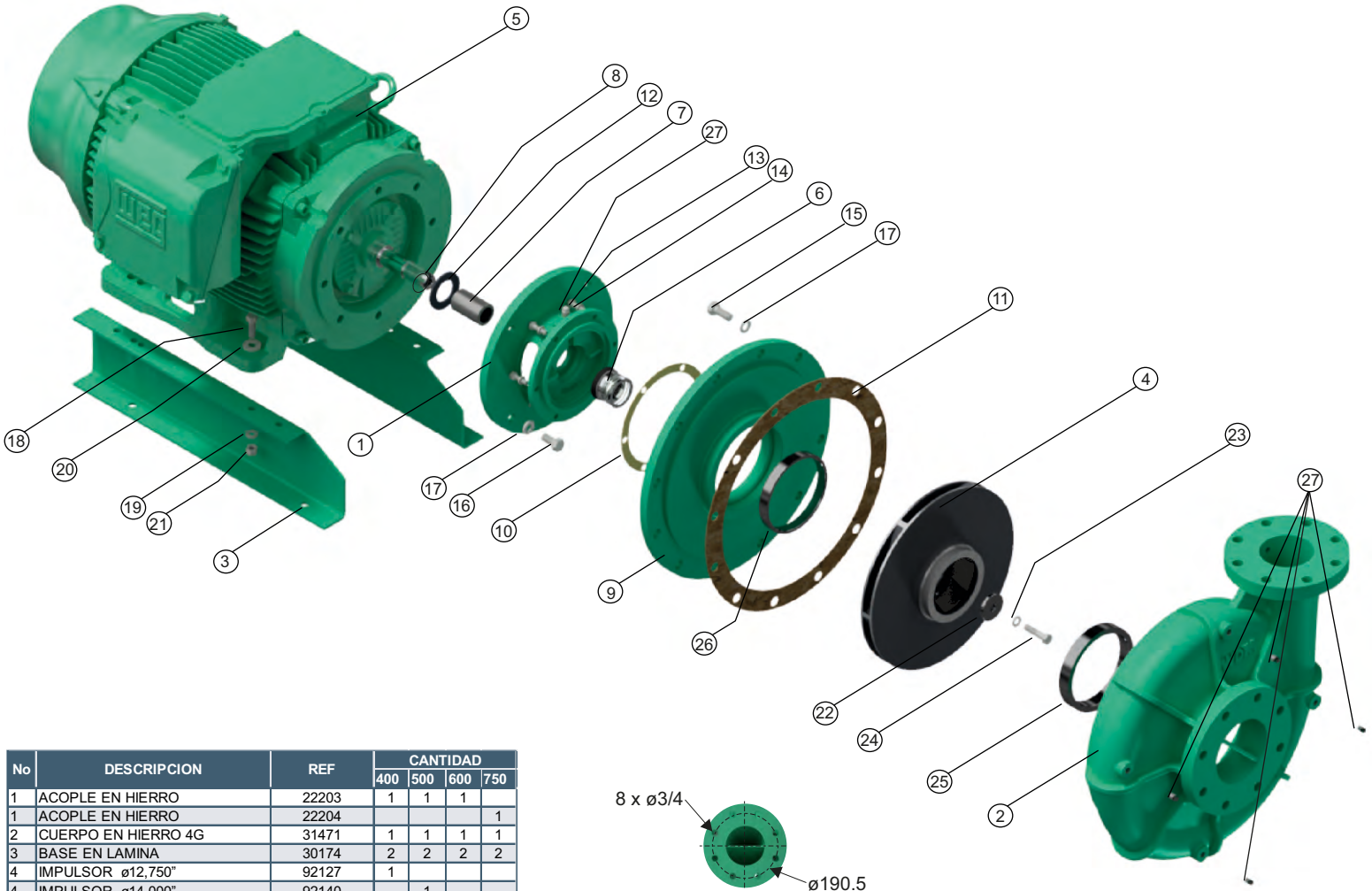

No	DESCRIPCION	REF	CANTIDAD			
			400	500	600	750
1	ACOPLE EN HIERRO	22203	1	1	1	
1	ACOPLE EN HIERRO	22204				1
2	CUERPO EN HIERRO 4G	31471	1	1	1	1
3	BASE EN LAMINA	30174	2	2	2	2
4	IMPULSOR ø12,750"	92127	1			
4	IMPULSOR ø14,000"	92140		1		
4	IMPULSOR ø14,500"	92145			1	
4	IMPULSOR ø15,000"	53337				1
5	MOTOR 40,0 HP 286JM	26000015077	1			
5	MOTOR 50,0 HP 324JM	26000013956		1		
5	MOTOR 60,0 HP 326JM	26000015078			1	
5	MOTOR 75,0 HP 326JP	26000016584				1
6	SELLO MECANICO 1-3/4"	00004	1	1	1	1
7	CAMISA BOMBA GE 254 INOX.	23870	1	1	1	
7	CAMISA BOMBA GE JP INOX.	23871				1
8	ANILLO "O" REF 2-028	17436	1	1	1	
8	ANILLO "O" REF 2-031	17437				1
9	DISCO ADAPTADOR	22713	1	1	1	1
10	EMPAQUE PAPEL "B"	30441	1	1	1	1
11	EMPAQUE PAPEL "G"	30446	1	1	1	1
12	ARANDELA DE CAUCHO	05164	1	1	1	1
13	TORNILLO 3/8" x 1-1/4"NC	02222	6	6	6	6
14	ARANDELA PRESION 3/8"	02604	6	6	6	6
15	TORNILLO 5/8" x 1-1/2" NC	02253	12	12	12	12
16	TORNILLO 5/8" x 1-1/4" NC	22844	4	4	4	4
17	ARANDELA DE PRESION 5/8"	02610	16	16	16	16
18	TORNILLO 1/2" x 2-1/2"NC	02227	4	4	4	4
19	ARANDELA PRESION 1/2"	02608	4	4	4	4
20	ARANDELA PLANA DE 1/2"	02553	4	4	4	4
21	TUERCA HEX. 1/2" NC	02504	4	4	4	4
22	ARANDELA RETENCION INOX.	30757	1	1	1	1
23	ARANDELA PRESION 1/2" INOX.	02609	1	1	1	1
24	TORNILLO 1/2" x 2"NC INOX.	02233				1
24	TORNILLO 1/2" x 2-1/2"NC INOX.	02242	1	1	1	
25	ANILLO DE DESGASTE L.C	112009002	1	1	1	1
26	ANILLO DE DESGASTE L.A	112009003	1	1	1	1
27	TAPON 1/4" NPT	03201	6	6	6	6
28	ANILLO "O" 2-028	17436	1	1	1	
28	ANILLO "O" 2-031	17437				1

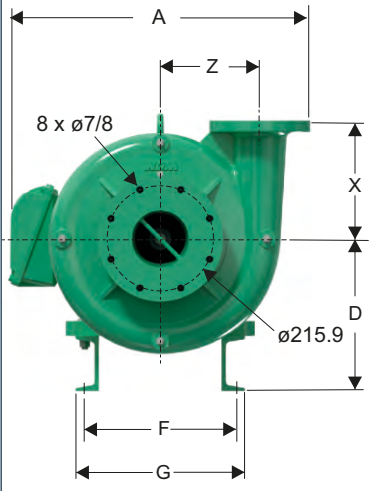

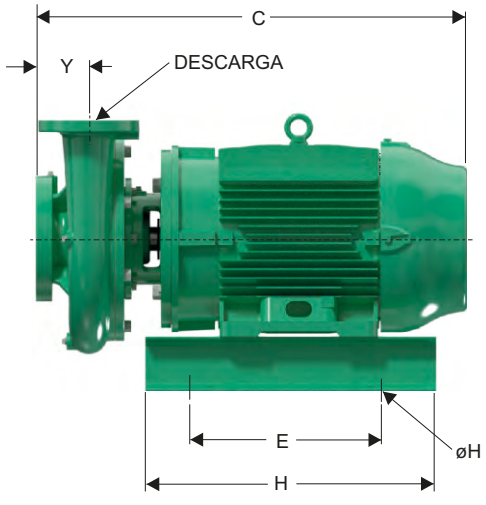

Dimensiones en milimetros

MODELO	SUCxDESC	C	A	D	F	E	I	J	X	Y	Z	Øh
GE 4G-400-4	5" x 4"	900	662	301	368	318	355	457	279	111	229	14
GE 4G-500-4	5" x 4"	938	662	301	368	318	355	457	279	111	229	14
GE 4G-600-4	5" x 4"	1027	748	377	444	355	412	651	279	111	229	14
GE 4G-750-4	5" x 4"	1092	748	377	444	356	413	651	279	111	229	14

Parque Industrial Celta
Autopista Bogotá-Medellín Km 7.5 bodegas 86 y 93
Funza - Cundinamarca

Teléfono: (57)(1) 743 9090
www.barnes.com.co

VERSIóN	1.1
FECHA	06/06/2023

WDM® PUMPS