Bombas GS
Motor eléctrico
GE 5C 100-4 /150-4 /200-4

WDM PUMPS

Fabricado por:
Barnes de Colombia S.A
Bogotá - Colombia

Modelo	Ref.	Potencia (HP)	Fases	Voltaje	H max. (mca) *	Q max. (GPM) **	Succión	Descarga	Peso (kg)
GE 5C 100-4	1B0055	10.0	3	220/440	12	1.340	6”	5”	171
GE 5C 150-4	1B0056	15.0	3	220/440	17	1.480	6”	5”	203
GE 5C 200-4	1B0057	20.0	3	220/440	20	1.550	6”	5”	221
GE 5C 250-4	1B0058	25.0	3	220/440	22	1.650	6”	5”	240
GE 5C 300-4	1B0059	30.0	3	220/440	26	1.750	6”	5”	265



* La altura (H) máxima se logra con la válvula totalmente cerrada. (mca= metros columna de agua).
** El caudal (Q) máximo se logra con la válvula totalmente abierta. (gpm= galones por minuto).

Materiales	
Cuerpo	Hierro fundido ASTM A-48, Clase 30
Impulsor	Hierro fundido ASTM A-48, Clase 30
Sello mecánico	Carbon/Ceramica/Buna-N
Acople intermedio	Hierro fundido ASTM A-48, Clase 30
Empaques	Papel húmedo

Características de la bomba	
Tipo de bomba	Centrífuga
Tipo de acoplamiento	Monobloque
Succión	6" NPT Brida 125
Descarga	5" NPT Brida 125
Tipo de impulsor	Cerrado Balanceado dinámicamente según ISO G6,3
Cantidad de impulsores	1
Tipo de sello	Sello mecánico 1-1/4" TIPO 01(Segun modelo) Sello mecánico 1-3/4" TIPO 21(Segun modelo)
Temperatura Max. Líquido	70° C Continua

Características del Motor	
Tipo	Eléctrico
Potencia	10 a 30Hp(según modelo)
Diseño	NEMA JM
Velocidad	1.750 RPM (nominal)
Aislamiento	Clase F
Voltaje	220/440
Factor de servicio	1,15
Frecuencia	60Hz
Fases	3

Aplicaciones
• Aprovisionamiento de aguas limpias
• Recirculación de agua en torres de enfriamiento
• Refrigeración de maquinaria / Circuitos de recirculación
• Sistemas de presión
• Equipos contra incendio
• Plantas de tratamiento
• Riego por goteo
• Equipos de trabajo pesado y continuo
• Acueductos

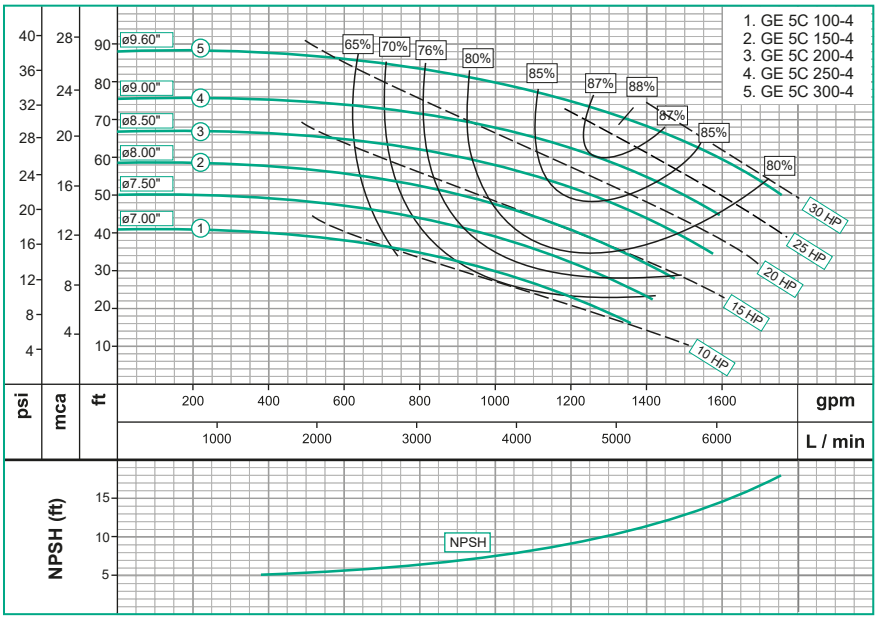

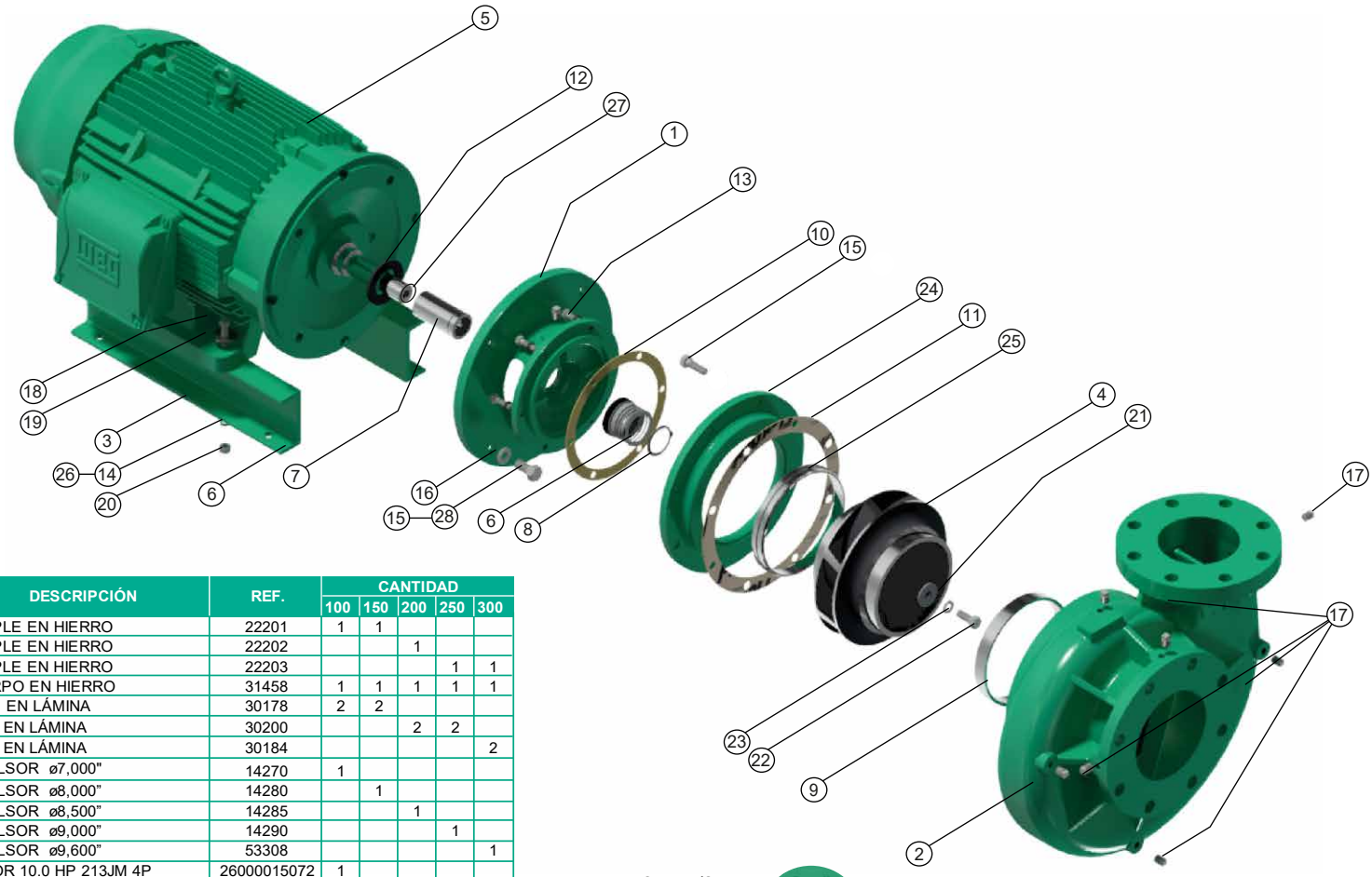

No.	DESCRIPCIÓN	REF.	CANTIDAD				
			100	150	200	250	300
1	ACOPLE EN HIERRO	22201	1	1			
1	ACOPLE EN HIERRO	22202			1		
1	ACOPLE EN HIERRO	22203				1	1
2	CUERPO EN HIERRO	31458	1	1	1	1	1
3	BASE EN LÁMINA	30178	2	2			
3	BASE EN LÁMINA	30200			2	2	
3	BASE EN LÁMINA	30184					2
4	IMPULSOR ø7,000"	14270	1				
4	IMPULSOR ø8,000"	14280		1			
4	IMPULSOR ø8,500"	14285			1		
4	IMPULSOR ø9,000"	14290				1	
4	IMPULSOR ø9,600"	53308					1
5	MOTOR 10.0 HP 213JM 4P	26000015072	1				
5	MOTOR 15.0 HP 215JM 4P	26000015073		1			
5	MOTOR 20,0 HP 256JM 4P	26000015074			1		
5	MOTOR 25,0 HP 284JM 4P	26000015075				1	
5	MOTOR 30,0 HP 286JM 4P	26000015076					1
6	SELLO MECÁNICO 1-1/4"	00050	1	1			
6	SELLO MECÁNICO 1-3/4"	00004			1	1	1
7	CAMISA BOMBA GE 213 INOX.	23865	1	1			
7	CAMISA BOMBA GE INOX.	23869			1	1	1
8	ANILLO SEEGER REF A-32 INOX.	17010	1	1			
8	ANILLO SEEGER REF A-45 INOX.	17011			1	1	1
9	ANILLO DE DESGASTE L.C	30770	1	1	1	1	1
10	EMPAQUE PAPEL "B"	30441	1	1	1	1	1
11	EMPAQUE PAPEL "C"	30442	1	1	1	1	1
12	ARANDELA DE CAUCHO	05163	1	1			
12	ARANDELA DE CAUCHO	05164			1	1	1
13	TORNILLO 3/8" x 1" NC	02037	6	6	6	6	6
14	ARANDELA PRESIÓN 3/8"	02604	4	4	4	4	
15	TORNILLO 1/2" x 1-1/4" NC	02224	8	8	12	8	8
15	TORNILLO 5/8" x 1-1/2" NC	02253				4	4
16	ARANDELA PRESIÓN 1/2"	02608	12	12	12	8	8
16	ARANDELA PRESIÓN 5/8"	02610				4	4
17	TAPON DE 1/4" NPT	03201	6	6	7	7	7
18	TORNILLO 3/8" x 2" NC	02246	4	4	4	4	
18	TORNILLO 7/16" x 2"NC	02429					4
19	ARANDELA PLANA DE 3/8"	02553	4	4	4	4	
19	ARANDELA PLANA DE 7/16"	00053					4
20	TUERCA HEX. 3/8" NC	02502	4	4	4	4	
20	TUERCA HEX. 7/16" NC	02507					4
21	ARANDELA RETENCIÓN	26817	1	1			
21	ARANDELA RETENCIÓN	26819			1	1	1
22	TORNILLO 3/8" x 1-1/4"NC INOX.	02215	1	1			
22	TORNILLO 1/2" x 1-1/4"NC INOX.	02226			1	1	1
23	ARANDELA PRESIÓN 3/8" INOX.	02616	1	1			
23	ARANDELA PRESIÓN 1/2" INOX.	02609			1	1	1
24	DISCO ADAPTADOR "C"	24782	1	1	1	1	1
25	ANILLO DE DESGASTE L.A	30771	1	1	1	1	1
26	ARANDELA PRESIÓN 7/16"	02606					4
27	ANILLO "O" 2-020	17433	1	1			
27	ANILLO "O" 2-028	17436			1	1	1
28	TORNILLO 1/2" x 1 NC	28935	4	4			

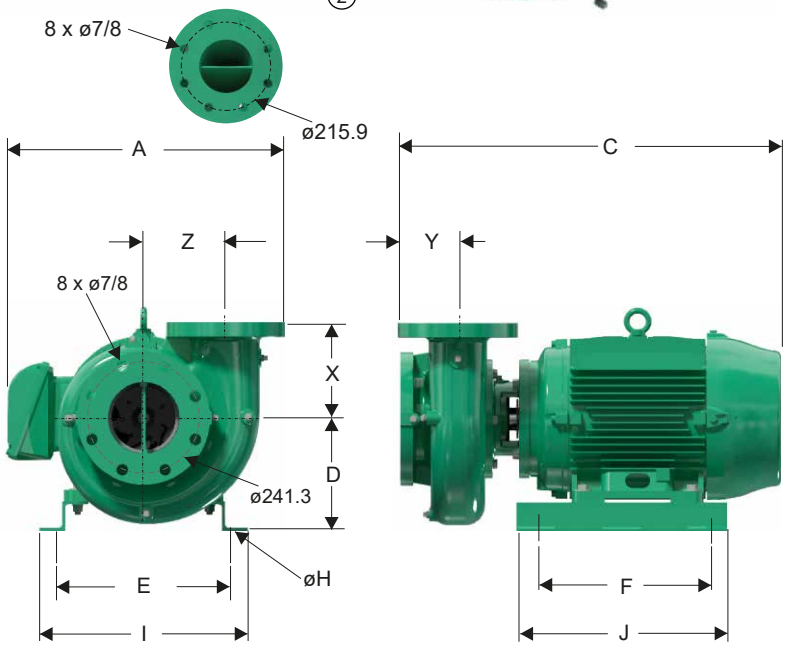

Dimensiones en milímetros

MODELO	SUCxDESC	C	A	D	F	E	I	J	X	Y	Z	Øh
GE 5C-100-4	6" x 5"	673	534	284	300	216	267	500	203	133	194	14
GE 5C-150-4	6" x 5"	782	534	262	300	254	287	540	203	133	194	14
GE 5C-200-4	6" x 5"	822	586	264	368	254	290	540	203	133	194	14
GE 5C-250-4	6" x 5"	843	601	282	300	279	314	540	203	133	194	14
GE 5C-300-4	6" x 5"	881	601	282	368	279	317	457	203	133	194	14

Parque Industrial Celta
Autopista Bogotá-Medellín Km 7.5 bodegas 86 y 93
Funza - Cundinamarca

Teléfono: (57)(1) 743 9090
www.barnes.com.co

VERSIÓN	1.0
FECHA	19/01/2024

WDM® PUMPS