BOMBAS GS
con motor eléctrico
GE 5G 600-4 /750-4/1000-4/1250-4

WDM PUMPS

Fabricado por:
Barnes de Colombia S.A
Bogotá - Colombia

Modelo	Ref.	Potencia (HP)	Fases	Voltaje	H max. (mca) *	Q max. (GPM) **	Succión	Descarga	Peso (kg)
GE 5G 600-4	1B0164	60.0	3	220/440	45	1.875	6”	5”	558
GE 5G 750-4	1B0165	75.0	3	220/440	53	1.975	6”	5”	580
GE 5G 1000-4	1B0166	100.0	3	220/440	63	2.100	6”	5”	647
GE 5G 1250-4	1B0167	125.0	3	440	72	2.200	6”	5”	835

* La altura (H) máxima se logra con la válvula totalmente cerrada. (mca= metros columna de agua).
** El caudal (Q) máximo se logra con la válvula totalmente abierta. (gpm= galones por minuto).

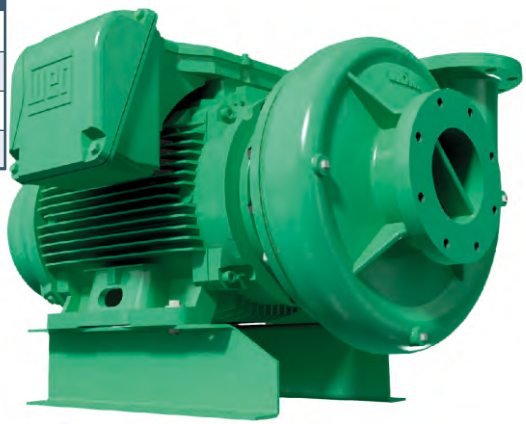

Materiales	
Cuerpo	Hierro fundido ASTM A-48, Clase 30
Impulsor	Hierro fundido ASTM A-48, Clase 30
Sello mecánico	Carbon/Ceramica/Buna-N
Acople intermedio	Hierro fundido ASTM A-48, Clase 30
Empaques	Papel Humedo

Aplicaciones
Aprovisionamiento de aguas limpias
Recirculación de agua en torres de enfriamiento
Refrigeración de maquinaria / Circuitos de Recirculación
Sistemas de Presión
Equipos contra incendio
Plantas de tratamiento
Riego por goteo
Equipos de trabajo pesado y continuo
Acueductos

Características de la bomba	
Tipo de bomba	Centrífuga
Tipo de acoplamiento	Monobloque
Succión	6" NPT Brida 125
Descarga	5" NPT Brida 125
Tipo de impulsor	Cerrado Balanceado dinámicamente según ISO G6,3
Cantidad de impulsores	1
Tipo de sello	Sello mecánico 1-3/4" TIPO 21(Segun modelo) Sello mecánico 2" TIPO 21(Segun modelo)
Temperatura Max. Líquido	70° C Continua

Características del Motor	
Tipo	Eléctrico
Potencia	60 a 125Hp(según modelo)
Diseño	NEMA JM ó JP (Según modelo)
Velocidad	1.750 RPM (nominal)
Aislamiento	Clase F
Voltaje	220/440
Factor de servicio	1,15
Frecuencia	60Hz
Fases	3

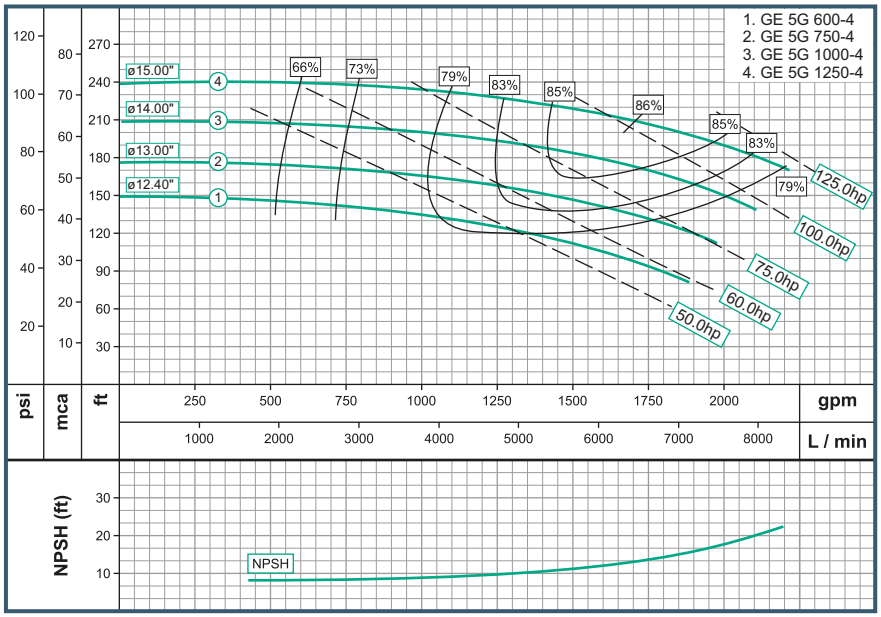

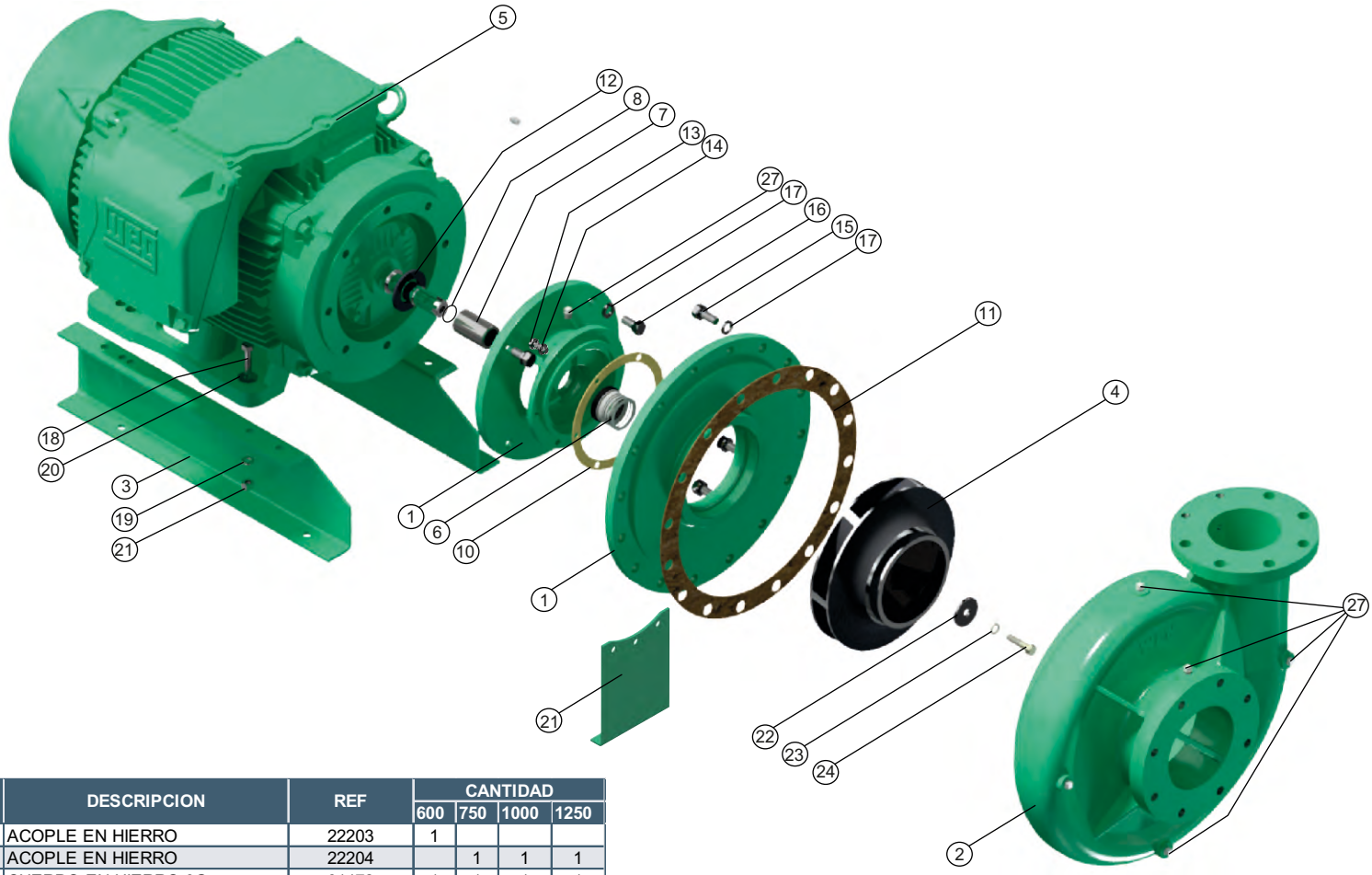

No	DESCRIPCION	REF	CANTIDAD			
			600	750	1000	1250
1	ACOPLE EN HIERRO	22203	1			
1	ACOPLE EN HIERRO	22204		1	1	1
2	CUERPO EN HIERRO 3G	31472	1	1	1	1
3	BASE EN LAMINA	30202	2	2		
4	IMPULSOR ø12,400"	93124	1			
4	IMPULSOR ø13,000"	93130		1		
4	IMPULSOR ø14,250"	93142			1	
4	IMPULSOR ø15,000"	53340				1
5	MOTOR 60,0 HP 284JM	26000015078	1			
5	MOTOR 75,0 HP 286JP	26000016584		1		
5	MOTOR 100,0 HP 324JM	19565			1	
5	MOTOR 125,0 HP 326JM	19259				1
6	SELLO MECANICO 1-3/4" T 21	00004	1			
6	SELLO MECANICO 2" T 21	53626		1	1	1
7	CAMISA BOMBA GE 254 INOX.	23870	1			
7	CAMISA BOMBA GE JP INOX.	23871		1	1	1
8	ANILLO "O" REF 2-028	17436	1			
8	ANILLO "O" REF 2-031	17437		1	1	1
9	DISCO ADAPTADOR	22714	1	1	1	1
10	EMPAQUE PAPEL "B"	30441	1	1	1	1
11	EMPAQUE PAPEL "G"	30445	1	1	1	1
12	ARANDELA DE CAUCHO	05164	1	1	1	1
13	TORNILLO 3/8" x 1-1/4"NC	02222	6	6	6	6
14	ARANDELA PRESION 3/8"	02604	6	6	6	6
15	TORNILLO 5/8" x 1-1/2" NC	02253	16	16	16	16
16	TORNILLO 5/8" x 1-1/4" NC	22844	4	4	4	4
17	ARANDELA DE PRESION 5/8"	02610	20	20	20	20
18	TORNILLO 1/2" x 2-1/2"NC	02227	4	4	4	4
19	ARANDELA PRESION 1/2"	02608	4	4	4	4
20	ARANDELA PLANA DE 1/2"	02553	4	4	4	4
21	TUERCA HEX. 1/2" NC	02504	4	4	4	4
22	ARANDELA RETENCION INOX.	30757	1	1	1	1
23	ARANDELA PRESION 1/2" INOX.	02609	1	1	1	1
24	TORNILLO 1/2" x 2"NC INOX.	02233	1	1	1	1
27	TAPON 1/4" NPT	03201	6	6	6	6

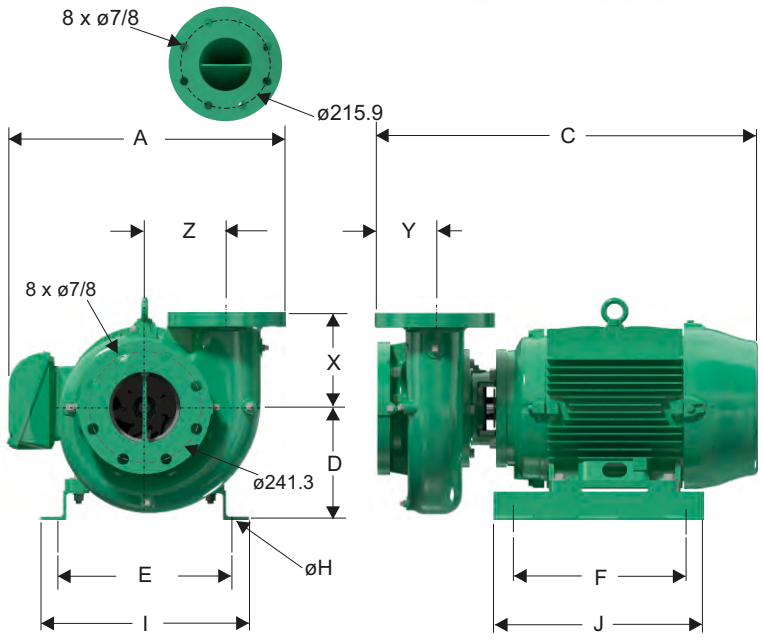

Dimensiones en milímetros

MODELO	SUCxDESC	C	A	D	F	E	I	J	X	Y	Z	Øh
GE 5G 600-4	6" x 5"	1073	782	377	444	355	412	651	254	146	251	14
GE 5G-750-4	6" x 5"	1092	782	377	444	356	413	651	254	146	251	14
GE 5G-1000-4	6" x 5"	1214	787	402	444	406	463	651	254	146	251	14
GE 5G-1250-4	6" x 5"	1216	787	402	444	406	463	651	254	146	251	14

Parque Industrial Celta
Autopista Bogotá-Medellín Km 7.5 bodegas 86 y 93
Funza - Cundinamarca

Teléfono: (57)(1) 743 9090
www.barnes.com.co

VERSIóN	1.1
FECHA	06/06/2023

WDM® PUMPS