BOMBAS GS

con motor eléctrico

GE 6C 150-4 /200-4/250-4/300-4/400-4

WDM PUMPS

Fabricado por:
Barnes de Colombia S.A
Bogotá - Colombia

Modelo	Ref.	Potencia (HP)	Fases	Voltaje	H max. (mca) *	Q max. (GPM) **	Succión	Descarga	Peso (kg)
GE 6C 150-4	1B0060	15.0	3	220/440	14	1.500	8”	6”	275
GE 6C 200-4	1B0061	20.0	3	220/440	17	1.690	8”	6”	282
GE 6C 250-4	1B0062	25.0	3	220/440	19	1.810	8”	6”	309
GE 6C 300-4	1B0063	30.0	3	220/440	22	2.040	8”	6”	323
GE 6C 400-4	1B0064	40.0	3	220/440	26	2.300	8”	6”	396

* La altura (H) máxima se logra con la válvula totalmente cerrada. (mca= metros columna de agua).
** El caudal (Q) máximo se logra con la válvula totalmente abierta. (gpm= galones por minuto).



Materiales	
Cuerpo	Hierro fundido ASTM A-48, Clase 30
Impulsor	Hierro fundido ASTM A-48, Clase 30
Sello mecánico	Carbon/Ceramica/Buna-N
Acople intermedio	Hierro fundido ASTM A-48, Clase 30
Empaques	Papel Humedo

Características de la bomba	
Tipo de bomba	Centrífuga
Tipo de acoplamiento	Monobloque
Succión	8" NPT Brida 125
Descarga	6" NPT Brida 125
Tipo de impulsor	Cerrado Balanceado dinámicamente según ISO G6,3
Cantidad de impulsores	1
Tipo de sello	Sello mecánico 1-3/4 TIPO 21
Temperatura Max. Líquido	70° C Continua

Características del Motor	
Tipo	Eléctrico
Potencia	15 a 40Hp(Según modelo)
Diseño	NEMA JM
Velocidad	1.750 RPM (nominal)
Aislamiento	Clase F
Voltaje	220/440
Factor de servicio	1,15
Frecuencia	60Hz
Fases	3

Aplicaciones
Aprovisionamiento de aguas limpias
Recirculación de agua en torres de enfriamiento
Refrigeración de maquinaria / Circuitos de Recirculación
Sistemas de Presión
Equipos contra incendio
Plantas de tratamiento
Riego por goteo
Equipos de trabajo pesado y continuo
Acueductos

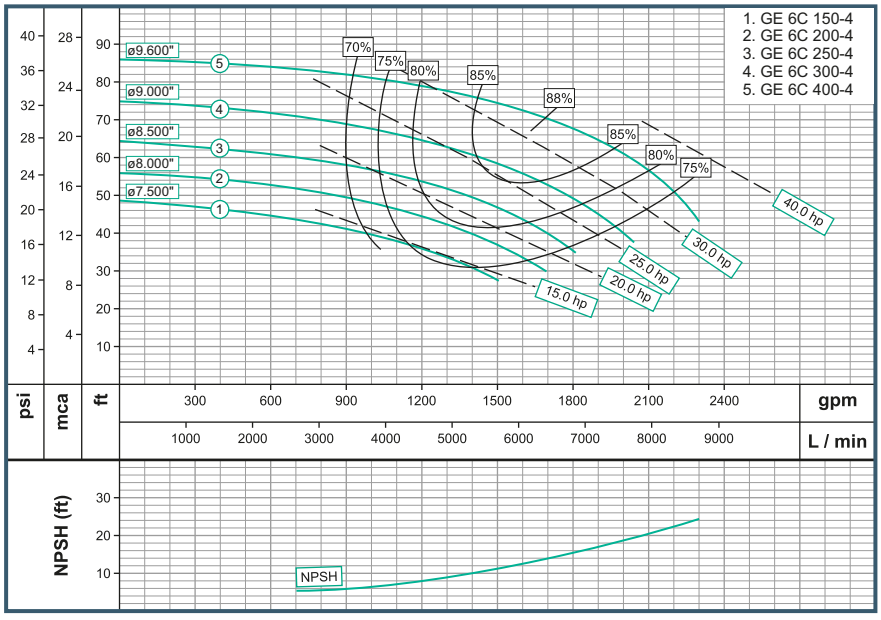

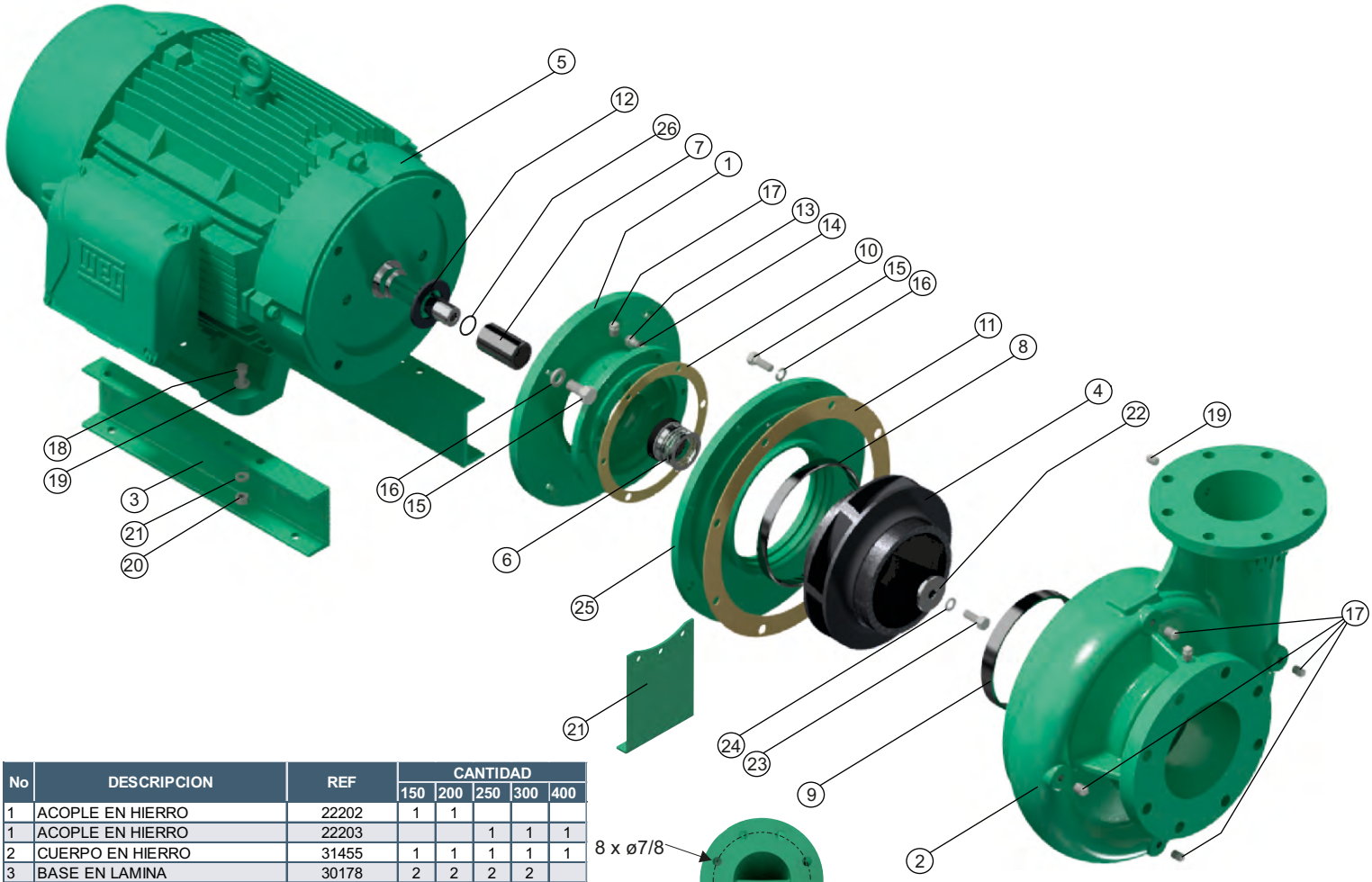

No	DESCRIPCION	REF	CANTIDAD				
			150	200	250	300	400
1	ACOPLE EN HIERRO	22202	1	1			
1	ACOPLE EN HIERRO	22203			1	1	1
2	CUERPO EN HIERRO	31455	1	1	1	1	1
3	BASE EN LAMINA	30178	2	2	2	2	
3	BASE EN LAMINA	30174					2
4	IMPULSOR ø7,500"	11750	1				
4	IMPULSOR ø8,000"	11800		1			
4	IMPULSOR ø8,500"	11850			1		
4	IMPULSOR ø11,000"	11900				1	
4	IMPULSOR ø12,100"	53305					1
5	MOTOR 15,0 HP 254JM 4P	26000015073	1				
5	MOTOR 20,0 HP 256JM 4P	26000015074		1			
5	MOTOR 25,0 HP 284JM 4P	26000015075			1		
5	MOTOR 30,0 HP 286JM 4P	26000015076				1	
5	MOTOR 40,0 HP 324JM 4P	26000015077					1
6	SELLO MECANICO 1-3/4"	00004	1	1	1	1	1
7	CAMISA BOMBA GE INOX.	23870	1	1	1	1	1
8	ANILLO DE DESGASTE L.A	30671	1	1	1	1	1
9	ANILLO DE DESGASTE L.C	30672	1	1	1	1	1
10	EMPAQUE PAPEL "B"	30441	1	1	1	1	1
11	EMPAQUE PAPEL "E"	30443	1	1	1	1	1
12	ARANDELA DE CAUCHO	05164	1	1	1	1	1
13	TORNILLO 3/8" x 1-1/4"NC	02222	6	6	6	6	6
14	ARANDELA PRESION 3/8"	02604	6	6	6	6	6
15	TORNILLO 1/2" x 1-1/4" NC	02224	12	12	8	8	8
15	TORNILLO 5/8" x 1-1/4" NC	22844			4	4	4
16	ARANDELA PRESION 1/2"	02608	12	12	8	8	8
16	ARANDELA PRESION 5/8"	02610			4	4	4
17	TAPON DE 1/4" NPT	03201	7	7	7	7	7
18	TORNILLO 7/16" x 2"NC	02429	4	4	4	4	4
19	ARANDELA PLANA DE 7/16"	00053	4	4	4	4	4
20	TUERCA HEX. 7/16" NC	02507	4	4	4	4	4
21	ARANDELA PRESION 7/16"	02606	4	4	4	4	4
22	ARANDELA RETENCION	30757	1	1	1	1	1
23	TORNILLO 1/2" x 1-1/4"NC INOX.	02226	1	1	1	1	1
24	ARANDELA PRESION 1/2" INOX.	02609	1	1	1	1	1
25	DISCO ADAPTADOR" E"	24784	1	1	1	1	1
26	ANILLO "O" 2-028	17436	1	1	1	1	1

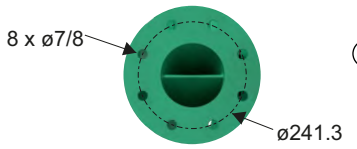

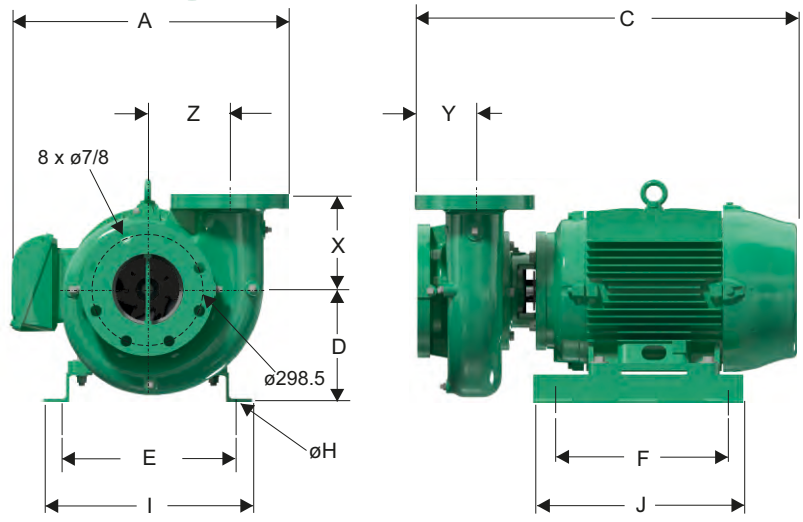

Dimensiones en milimetros

MODELO	SUCxDESC	C	A	D	F	E	I	J	X	Y	Z	Øh
GE 6C 150-4	8" x 6"	806	627	312	300	254	305	500	213	155	217	14
GE 6C 200-4	8" x 6"	851	624	312	300	254	305	500	213	155	217	14
GE 6C 250-4	8" x 6"	878	641	332	300	279	315	540	213	155	217	14
GE 6C 300-4	8" x 6"	906	641	282	368	279	315	457	213	155	217	14
GE 6C 400-4	8" x 6"	974	680	352	444	318	375	651	213	155	217	14

Parque Industrial Celta
Autopista Bogotá-Medellín Km 7.5 bodegas 86 y 93
Funza - Cundinamarca

Teléfono: (57)(1) 743 9090
www.barnes.com.co

VERSIóN	1.1
FECHA	06/06/2023

WDM® PUMPS