BOMBAS GS

con motor eléctrico

GE 6E 250-4/400-4/600-4/750-4

Modelo	Ref.	Potencia (HP)	Voltaje	Amperaje (+fs)	H max. (mca) *	Q max. (GPM) **	Succión	Descarga	Peso (Kg)
GE 6E 250-4	1B0090	25.0	220/440	73.83/36.92	22	1.775	8”	6”	317.0
GE 6E 400-4	1B0091	40.0	220/440	116.1/58.08	29	2.050	8”	6”	365.0
GE 6E 600-4	1B0092	60.0	220/440	167.9/83.95	35	2.300	8”	6”	547.0
GE 6E 750-4	1B0093	75.0	220/440	194.35/97.18	45	2.600	8”	6”	570.0

* La altura (H) máxima se logra con la válvula totalmente cerrada. (mca= metros columna de agua).

** El caudal (Q) máximo se logra con la válvula totalmente abierta. (gpm= galones por minuto).

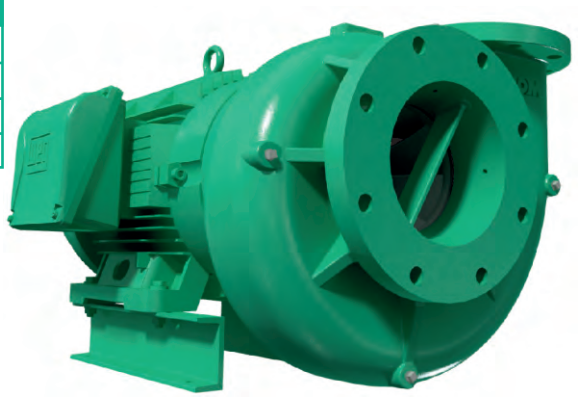

Materiales	
Cuerpo	Hierro fundido ASTM A-48, Clase 30
Impulsor	Hierro fundido ASTM A-48, Clase 30
Sello mecánico	Silicio/Silicio/Buna-N
Acople intermedio	Hierro fundido ASTM A-48, Clase 30
Empaques	Papel Humedo

Aplicaciones
Ÿ Aprovisionamiento de aguas limpias
Ÿ Recirculacion de agua en torres de enfriamiento
Ÿ Refrigeracion de maquinaria/Circuitos de recirculacion
Ÿ Sistemas de Presión
Ÿ Equipos contraincendio
Ÿ Plantas de tratamiento

Características de la bomba	
Tipo de bomba	Centrífuga
Tipo de acoplamiento	Monobloque
Succión	8” NPT Brida 125
Descarga	6” NPT Brida 125
Tipo de impulsor	Cerrado Balanceado dinámicamente según ISO G6,3
Cantidad de impulsores	1
Tipo de sello	Sello mecánico 1-3/4 TIPO 21 Sello mecánico 2" TIPO 21
Temperatura Max. Líquido	158° F (70 ° C) Continua

Características del Motor	
Tipo	Eléctrico
Potencia	25Hp a 75Hp (TEFC)
Diseño	NEMA JM o JP (Segun modelo)
Velocidad	3.500 RPM (nominal)
Aislamiento	Clase F
Voltaje	220/440
Factor de servicio	1,15
Frecuencia	60Hz
Fases	3

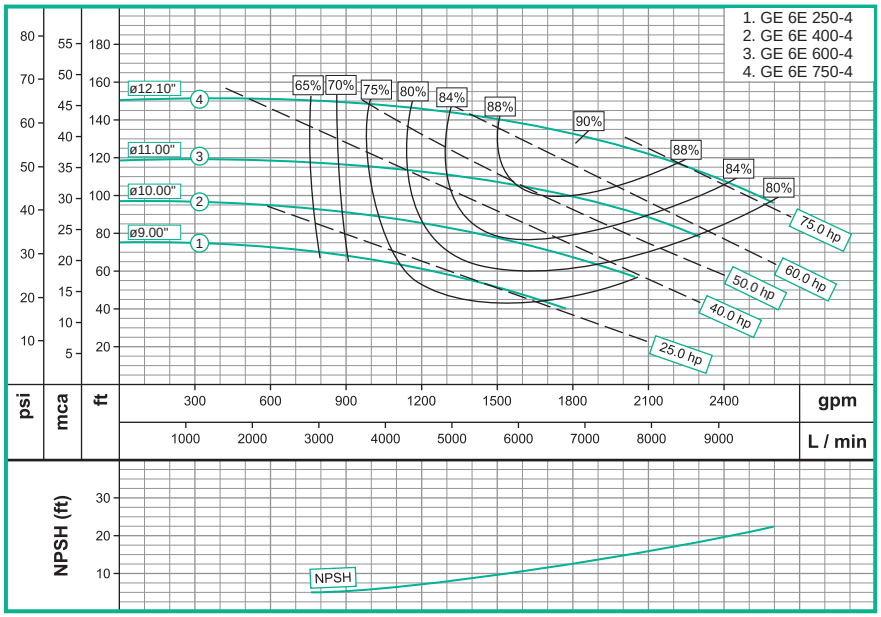

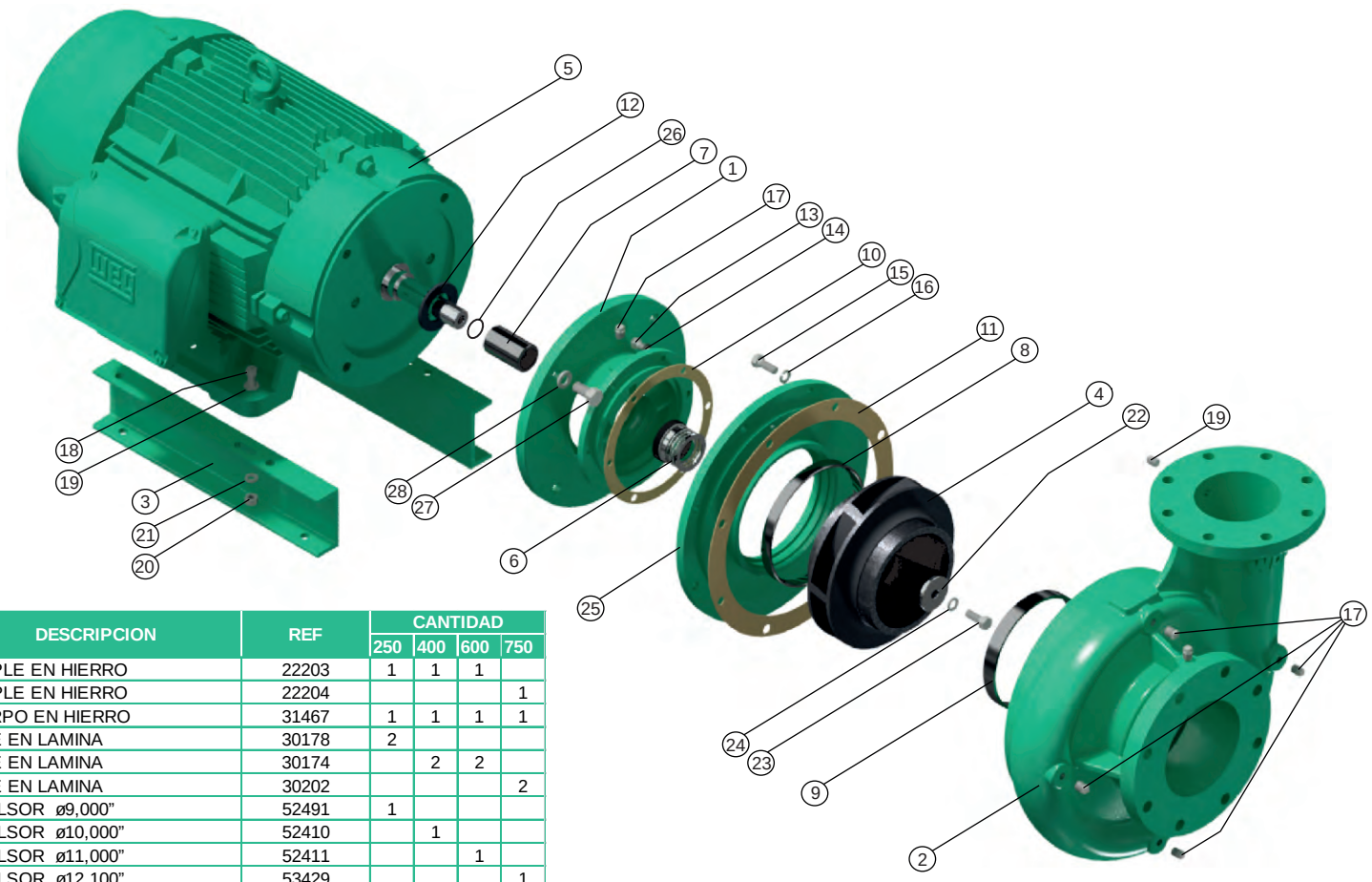

No	DESCRIPCION	REF	CANTIDAD			
			250	400	600	750
1	ACOPLE EN HIERRO	22203	1	1	1	
1	ACOPLE EN HIERRO	22204				1
2	CUERPO EN HIERRO	31467	1	1	1	1
3	BASE EN LAMINA	30178	2			
3	BASE EN LAMINA	30174		2	2	
3	BASE EN LAMINA	30202				2
4	IMPULSOR ø9,000"	52491	1			
4	IMPULSOR ø10,000"	52410		1		
4	IMPULSOR ø11,000"	52411			1	
4	IMPULSOR ø12,100"	53429				1
5	MOTOR 25,0 HP 284JM 4P	26000015075	1			
5	MOTOR 40,0 HP 324JM 4P	26000015077		1		
5	MOTOR 60,0 HP 364JM 4P	26000015078			1	
5	MOTOR 75,0 HP 365JP 4P	26000016584				1
6	SELLO MECANICO 1-3/4"	00033	1	1	1	
6	SELLO MECANICO 2" T21	00022				1
7	CAMISA BOMBA GE INOX.	23870	1	1	1	
7	CAMISA BOMBA GE INOX.	23871				1
9	ANILLO DE DESGASTE L.C	30672	2	2	2	2
10	EMPAQUE PAPEL "B"	30441	1	1	1	1
11	EMPAQUE PAPEL "E"	30443	1	1	1	1
12	ARANDELA DE CAUCHO	05164	1	1	1	
12	ARANDELA DE CAUCHO	29916				1
13	TORNILLO 3/8" x 1-1/4"NC	02222	6	6	6	6
14	ARANDELA PRESION 3/8"	02604	6	6	6	6
15	TORNILLO 1/2" x 1-1/4" NC	02224	8	8	8	8
16	ARANDELA PRESION 1/2"	02608	8	8	8	8
17	TAPON DE 1/4" NPT	03201	6	6	6	6
18	TORNILLO 7/16" x 2"NC	02429	4	4	4	4
19	ARANDELA PLANA DE 7/16"	00053	4	4	4	4
20	TUERCA HEX. 7/16" NC	02507	4	4	4	4
21	ARANDELA PRESION 7/16"	02606	4	4	4	4
22	ARANDELA RETENCION	30757	1	1	1	1
23	TORNILLO 1/2" x 1-1/4"NC INOX.	02226	1	1	1	1
24	ARANDELA PRESION 1/2" INOX.	02609	1	1	1	1
25	DISCO ADAPTADOR" E"	24784	1	1	1	1
26	ANILLO "O" 2-028	17436	1	1	1	
26	ANILLO "O" 2-031	17437				1
27	TORNILLO 5/8" x 1-1/4" NC	22844	4	4	4	4
28	ARANDELA PRESION 5/8"	02610	4	4	4	4

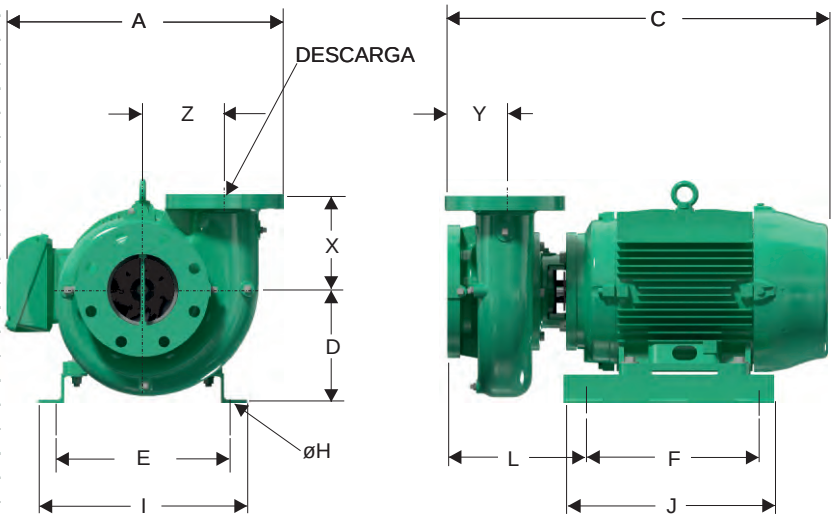

Dimensiones en milimetros

MODELO	SUCxDESC	C	A	D	F	E	I	J	X	Y	Z	Øh
GE 6E 250-4	8" x 6"	882	668	332	300	279	328	500	225	155	246	14
GE 6E 400-4	8" x 6"	943	706	302	368	318	354	500	225	155	246	14
GE 6E 600-4	8" x 6"	1076	790	377	444	356	413	540	225	155	246	14
GE 6E 750-4	8" x 6"	1137	790	377	444	356	413	457	225	155	246	14

Parque Industrial Celta
Autopista Bogotá-Medellín Km 7.5 bodegas 86 y 93
Funza - Cundinamarca
PBX (57)(1) 743 9090
Apartado Aéreo 12098
www.barnes.com.co

VERSIÓN	1.0
FECHA	15/11/2022