BOMBAS GS

con motor eléctrico

GE 6G 1000-4 /GE 6G 1250-4
GE 6G 1500-4 /GE 6G 2000-4

Modelo	Ref.	Potencia (HP)	Voltaje	H max. (mca) *	Q max. (GPM) **	Succión	Descarga	Peso (Kg)
GE 6G 1000-4	1B0168	100	220/440	44	2.960	8”B	6”B	682.0
GE 6G 1250-4	1B0169	125	220/440	51	3.100	8”B	6”B	695.0
GE 6G 1500-4	1B0170	150	220/440	62	3.280	8”B	6”B	890.0
GE 6G 2000-4	1B0171	200	220/440	71	3.450	8”B	6”B	1000.0

* La altura (H) máxima se logra con la válvula totalmente cerrada. (mca= metros columna de agua).

** El caudal (Q) máximo se logra con la válvula totalmente abierta. (gpm= galones por minuto).

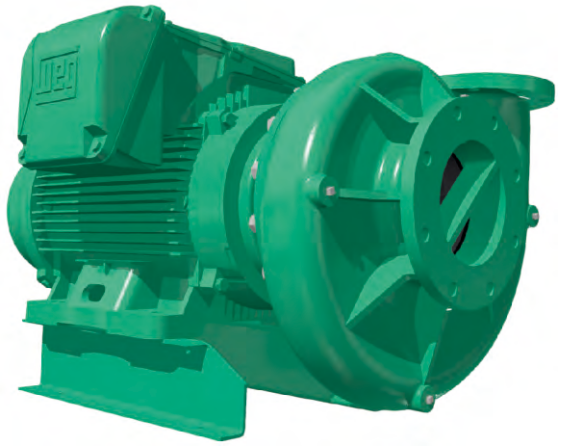

Materiales	
Cuerpo	Hierro fundido ASTM A-48, Clase 30
Impulsor	Hierro fundido ASTM A-48, Clase 30
Sello mecánico	Silicio/Silicio/Buna-N
Acople intermedio	Hierro fundido ASTM A-48, Clase 30
Empaques	Papel Humedo

Aplicaciones
• Aprovisionamiento de aguas limpias
• Recirculacion de agua en torres de enfriamiento
• Refrigeracion de maquinaria/Circuitos de recirculacion
• Sistemas de Presión
• Equipos contraincendio
• Plantas de tratamiento

Características de la bomba	
Tipo de bomba	Centrífuga
Tipo de acoplamiento	Monobloque
Succión	8” Brida 125
Descarga	6” Brida 125
Tipo de impulsor	Cerrado Balanceado dinámicamente según ISO G6,3
Cantidad de impulsores	1
Tipo de sello	Sello mecánico 2-1/4" TIPO 21
Temperatura Max. Líquido	158° F (70 ° C) Continua

Características del Motor	
Tipo	Eléctrico
Potencia	100Hp a 200Hp
Diseño	NEMA JP
Velocidad	1.750 RPM (nominal)
Aislamiento	Clase F
Voltaje	220/440
Factor de servicio	1,15
Frecuencia	60Hz
Fases	3

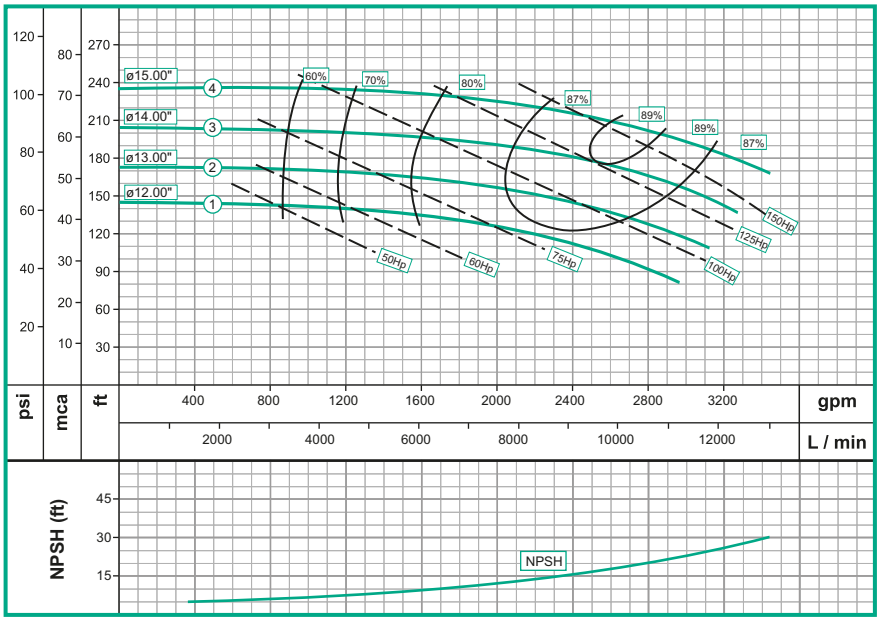

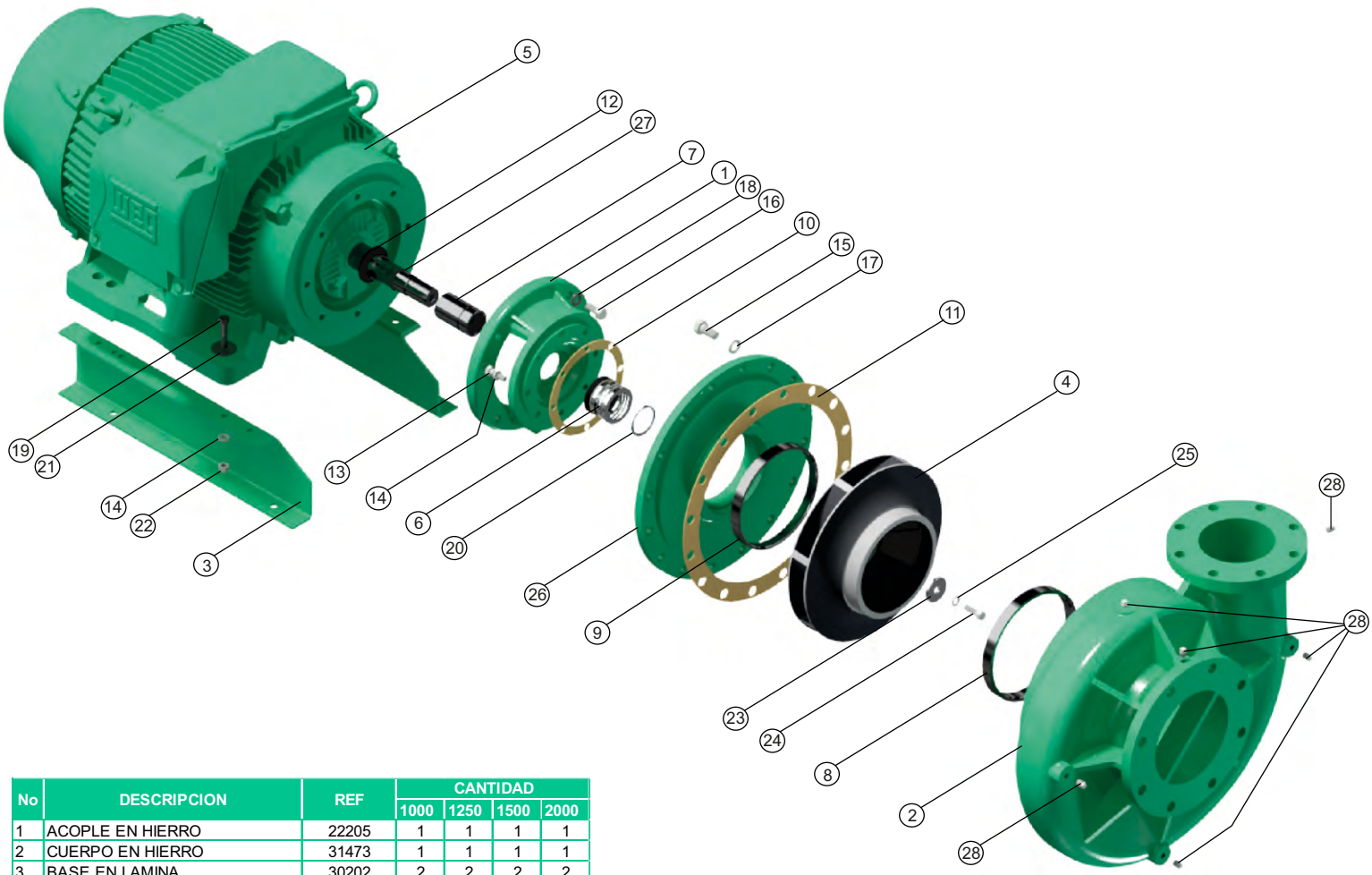

No	DESCRIPCION	REF	CANTIDAD			
			1000	1250	1500	2000
1	ACOPLE EN HIERRO	22205	1	1	1	1
2	CUERPO EN HIERRO	31473	1	1	1	1
3	BASE EN LAMINA	30202	2	2	2	2
4	IMPULSOR ø12,750"	96127	1			
4	IMPULSOR ø13,500"	96135		1		
4	IMPULSOR ø14,000"	96140			1	
4	IMPULSOR ø15,000"	53341				1
5	MOTOR 100 HP JP 4P	19565	1			
5	MOTOR 125 HP JP 4P	19259		1		
5	MOTOR 150 HP JP 4P	19566			1	
5	MOTOR 200 HP JP 4P	61228				1
6	SELLO MECANICO 2-1/4"	53623	1	1	1	1
7	CAMISA BOMBA GE INOX.	23877	1	1	1	1
8	ANILLO DE DESGASTE L.C	112009006	1	1	1	1
9	ANILLO DE DESGASTE L.A	112009007	1	1	1	1
10	EMPAQUE PAPEL "B"	30444	1	1	1	1
11	EMPAQUE PAPEL "G"	30445	1	1	1	1
12	ARANDELA DE CAUCHO	29916	1	1	1	1
13	TORNILLO 1/2" x 1-3/4"NC	22555	8	8	8	8
14	ARANDELA PRESION 1/2"	02608	6	6	6	6
15	TORNILLO 3/4" x 2" NC	02504	16	16	16	16
16	TORNILLO 5/8" x 1-1/4" NC	22844	4	4	4	4
17	ARANDELA PRESION 3/4"	02612	16	16	16	16
18	ARANDELA PRESION 5/8"	02610	4	4	4	4
19	TORNILLO 1/2x2-1/2NC	02227	4	4	4	4
20	ANILLO SEEGER A-57 INOX.	17422	1	1	1	1
21	ARANDELA PLANA DE 1/2"	02554	4	4	4	4
22	TUERCA HEX. 1/2" NC	02504	4	4	4	4
23	ARANDELA RETENCION	30757	1	1	1	1
24	TORNILLO 1/2" x 1-1/2"NC INOX.	02230	1	1	1	1
25	ARANDELA PRESION 1/2" INOX.	02609	1	1	1	1
26	DISCO ADAPTADOR" E"	22726	1	1	1	1
27	ANILLO "O" 2-031	17437	1	1	1	1
28	TAPON 1/4	03201	6	6	6	6

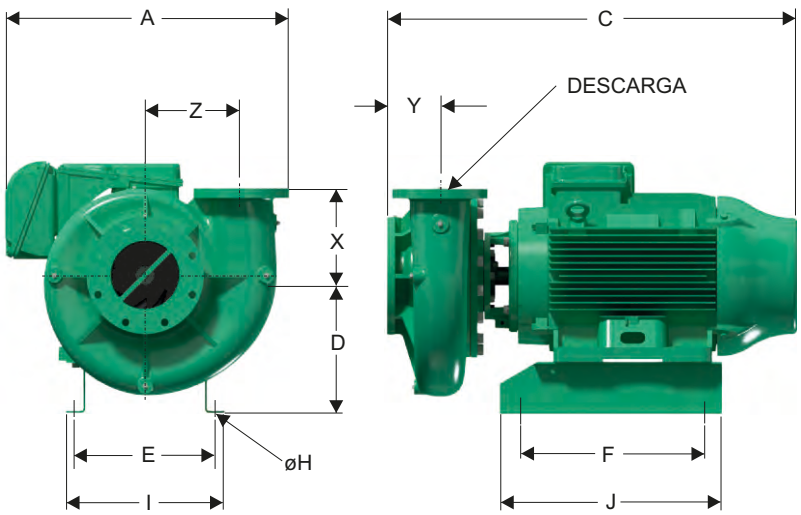

Dimensiones en milimetros

MODELO	SUCxDESC	C	A	D	F	E	I	J	X	Y	Z	Øh
GE 6G 1000-4	8" x 6"	1183	830	402	444	406	464	651	254	156	281	14
GE 6G 1250-4	8" x 6"	1200	830	402	444	406	464	651	254	156	281	14
GE 6G 1500-4	8" x 6"	1306	865	432	444	457	514	651	254	156	281	14
GE 6G 2000-4	8" x 6"	1313	865	432	444	457	514	651	254	156	281	14