BOMBAS GS

con motor eléctrico

GE 8E 600-4 / GE 8E 750-4
GE 8E 1000-4 / GE 8E 1250-4

WDM PUMPS

Fabricado por:
Barnes de Colombia S.A
Bogotá - Colombia

Modelo	Ref.	Potencia (HP)	Fases	Voltaje	H max. (mca) *	Q max. (GPM) **	Succión	Descarga	Peso (kg)
GE 8E 600-4	1B0094	60.0	3	220/440	26	3.400	10”	8”	613
GE 8E 750-4	1B0095	75.0	3	220/440	32	3.600	10”	8”	638
GE 8E 1000-4	1B0096	100.0	3	220/440	39	4.000	10”	8”	707
GE 8E 1250-4	1B0097	125.0	3	220/440	44	4.220	10”	8”	890

* La altura (H) máxima se logra con la válvula totalmente cerrada. (mca= metros columna de agua).

** El caudal (Q) máximo se logra con la válvula totalmente abierta. (gpm= galones por minuto).

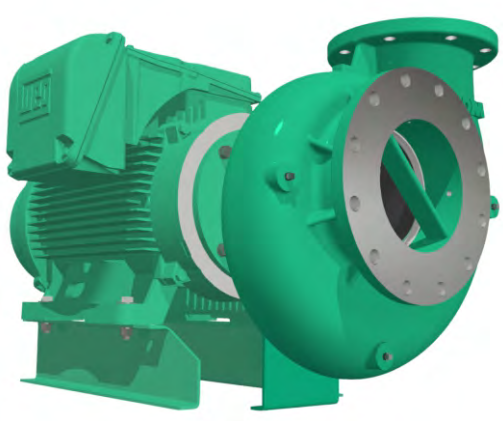

Materiales	
Cuerpo	Hierro fundido ASTM A-48, Clase 30
Impulsor	Hierro fundido ASTM A-48, Clase 30
Sello mecánico	Carbon/Ceramica/Buna-N
Acople intermedio	Hierro fundido ASTM A-48, Clase 30
Empaques	Papel Humedo

Aplicaciones
Aprovisionamiento de aguas limpias
Recirculación de agua en torres de enfriamiento
Refrigeración de maquinaria / Circuitos de Recirculación
Sistemas de Presión
Equipos contra incendio
Plantas de tratamiento
Riego por goteo
Llenado de tanque bajo y tanque alto
Industria petroquímica
Acueductos

Características de la bomba	
Tipo de bomba	Centrífuga
Tipo de acoplamiento	Monobloque
Succión	10" NPT Brida 125
Descarga	8" NPT Brida 125
Tipo de impulsor	Cerrado — Balanceado dinámicamente según ISO G6,3
Cantidad de impulsores	1
Tipo de sello	Sello mecánico 1-3/4” TIPO 21 Sello mecánico 2” TIPO 21(segun modelo)
Temperatura Max. Líquido	70° C Continua

Características del Motor	
Tipo	Eléctrico
Potencia	60 a 125Hp(según modelo)
Diseño	JM ó JP (Según modelo)
Velocidad	1.750 RPM (nominal)
Aislamiento	Clase F
Voltaje	220/440
Factor de servicio	1,15
Frecuencia	60Hz
Fases	3

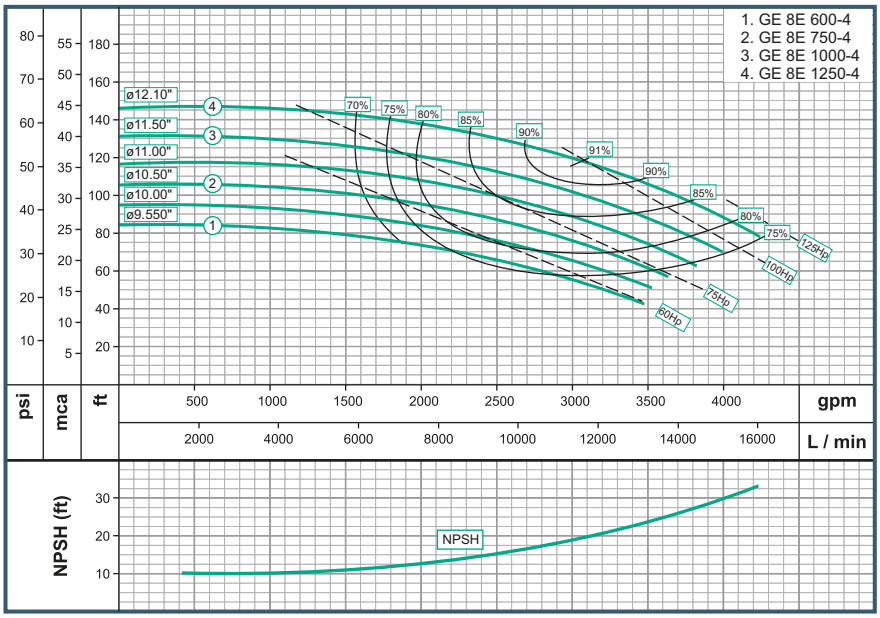

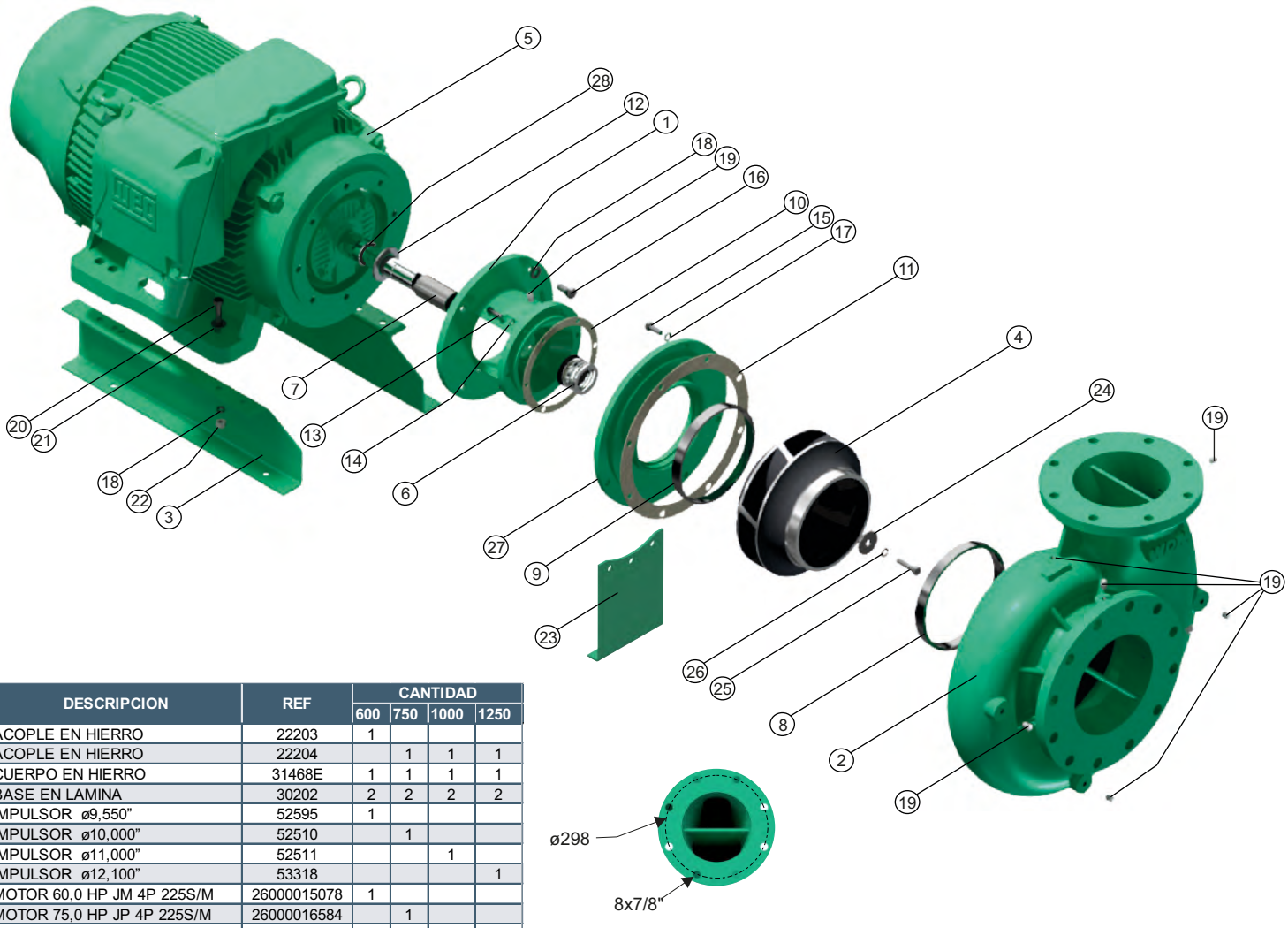

No	DESCRIPCION	REF	CANTIDAD			
			600	750	1000	1250
1	ACOPLE EN HIERRO	22203	1			
1	ACOPLE EN HIERRO	22204		1	1	1
2	CUERPO EN HIERRO	31468E	1	1	1	1
3	BASE EN LAMINA	30202	2	2	2	2
4	IMPULSOR ø9,550"	52595	1			
4	IMPULSOR ø10,000"	52510		1		
4	IMPULSOR ø11,000"	52511			1	
4	IMPULSOR ø12,100"	53318				1
5	MOTOR 60,0 HP JM 4P 225S/M	26000015078	1			
5	MOTOR 75,0 HP JP 4P 225S/M	26000016584		1		
5	MOTOR 100,0 HP JP 4P 250S/M	19565			1	
5	MOTOR 125,0 HP JP 4P 280S/M	19259				1
6	SELLO MECANICO 1-3/4"	00004	1			
6	SELLO MECANICO 2" T21	00022		1	1	1
7	CAMISA BOMBA GE INOX.	23870	1			
7	CAMISA BOMBA GE INOX.	23871		1	1	1
8	ANILLO DE DESGASTE L.C	30774	1	1	1	1
9	ANILLO DE DESGASTE L.A	30775	1	1	1	1
10	EMPAQUE PAPEL "B"	30441E	1	1	1	1
11	EMPAQUE PAPEL "E"	30443E	1	1	1	1
12	ARANDELA DE CAUCHO	05164	1			
12	ARANDELA DE CAUCHO	29916		1	1	1
13	TORNILLO 3/8" x 1-1/4"NC	02222	6	6	6	6
14	ARANDELA PRESION 3/8"	02604	6	6	6	6
15	TORNILLO 1/2" x 1-1/4" NC	02224	16	16	16	16
16	TORNILLO 5/8" x 1-1/4" NC	22844	4	4	4	4
17	ARANDELA PRESION 1/2"	02608	16	16	16	16
18	ARANDELA PRESION 5/8"	02610	8	8	8	8
19	TAPON DE 1/4" NPT	03201	8	8	8	8
20	TORNILLO 5/8"NC x 2-1/2"	02848	4	4		
20	TORNILLO 5/8"NC x 3"	21266			4	4
21	ARANDELA PLANA DE 5/8"	00054	4	4	4	4
22	TUERCA HEX. 5/8" NC	02505	4	4	4	4
23	LÁMINA SOPORTE	30196	1	1		
23	LÁMINA SOPORTE	30187			1	
23	LÁMINA SOPORTE	31242				1
24	ARANDELA RETENCION INOX.	30757	1	1	1	1
25	TORNILLO 1/2" x 2"NC INOX.	02233	1	1	1	1
26	ARANDELA PRESION 1/2" INOX.	02609	1	1	1	1
27	DISCO ADAPTADOR" E"	24784E	1	1	1	1
28	ANILLO "O" 2-028	17436	1			
28	ANILLO "O" 2-031	17437		1	1	1

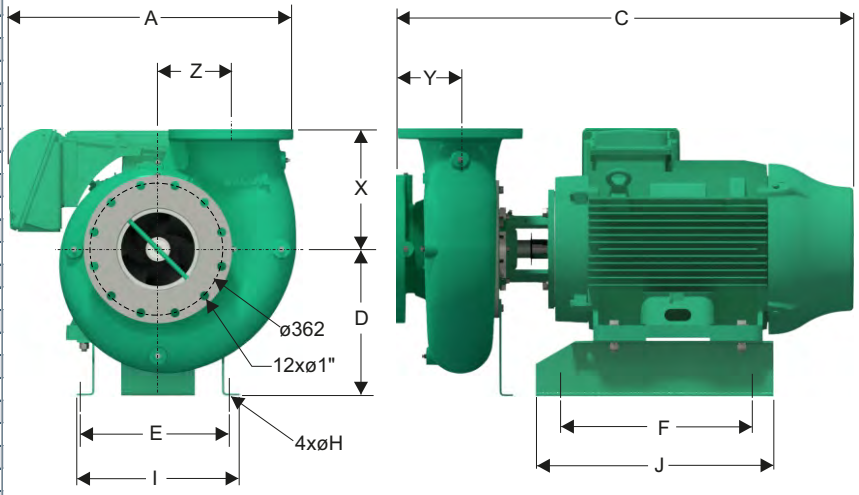

Dimensiones en milímetros

MODELO	SUCxDESC	C	A	D	F	E	I	J	X	Y	Z	ØH
GE 8E 600-4	10" x 8"	1113	784	377	444	356	413	651	330	178	200	14
GE 8E 750-4	10" x 8"	1176	784	341	444	356	413	651	330	178	200	14
GE 8E 1000-4	10" x 8"	1254	790	402	444	406	463	651	330	178	200	14
GE 8E 1250-4	10" x 8"	1260	790	402	444	406	463	651	330	178	200	14

Parque Industrial Celta
Autopista Bogotá-Medellín Km 7.5 bodegas 86 y 93
Funza - Cundinamarca

Teléfono: (57)(1) 743 9090
www.barnes.com.co

VERSIóN	1.1
FECHA	06/06/2023

WDM® PUMPS