BOMBAS ALTA PRESION
ELECTRICAS
HE 2 100-2 / HE 2 150-2

WDM PUMPS

Fabricado por:
Barnes de Colombia S.A
Bogotá - Colombia

Modelo	Ref.	Potencia (HP)	Fases	Voltaje	H max. (mca) *	Q max. (GPM) **	Succión	Descarga	Peso (kg)
HE 2 100-2	1E0546	10.0	3	220/440	124	123	2”	2”	93
HE 2 150-2	1E0547	15.0	3	220/440	150	140	2”	2”	98

* La altura (H) máxima se logra con la válvula totalmente cerrada. (mca= metros columna de agua).
** El caudal (Q) máximo se logra con la válvula totalmente abierta. (gpm= galones por minuto).



Materiales	
Cuerpo	Hierro fundido ASTM A-48, Clase 30
Impulsor	Hierro fundido ASTM A-48, Clase 30
Sello mecánico	Carbon/Ceramica/Buna-N
Acople intermedio	Hierro fundido ASTM A-48, Clase 30
Empaques	Buna Nitrilo

Aplicaciones
Aprovisionamiento de aguas limpias
Recirculación de agua en torres de enfriamiento
Refrigeración de maquinaria / Circuitos de Recirculación
Sistemas de Presión
Equipos contra incendio
Plantas de tratamiento
Riego por goteo
Llenado de tanque bajo y tanque alto

Características de la bomba	
Tipo de bomba	Centrífuga
Tipo de acoplamiento	Monobloque
Succión	2" NPT
Descarga	2" NPT
Tipo de impulsor	Cerrado Balanceado dinámicamente según ISO G6,3
Cantidad de impulsores	1
Tipo de sello	Sello mecánico 1-1/4” TIPO 01
Temperatura Max. Líquido	70° C Continua

Características del Motor	
Tipo	Eléctrico
Potencia	10.0 ó 1.05Hp(según modelo)
Diseño	JML ESPECIAL BARNES
Velocidad	3.500 RPM (nominal)
Aislamiento	Clase F
Voltaje	220/440
Factor de servicio	1,15
Frecuencia	60Hz
Fases	3

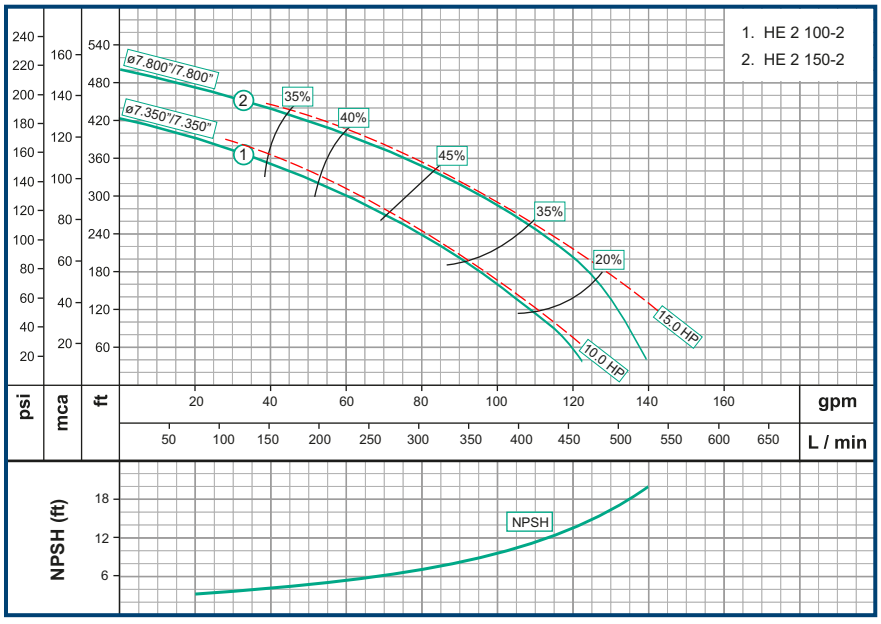

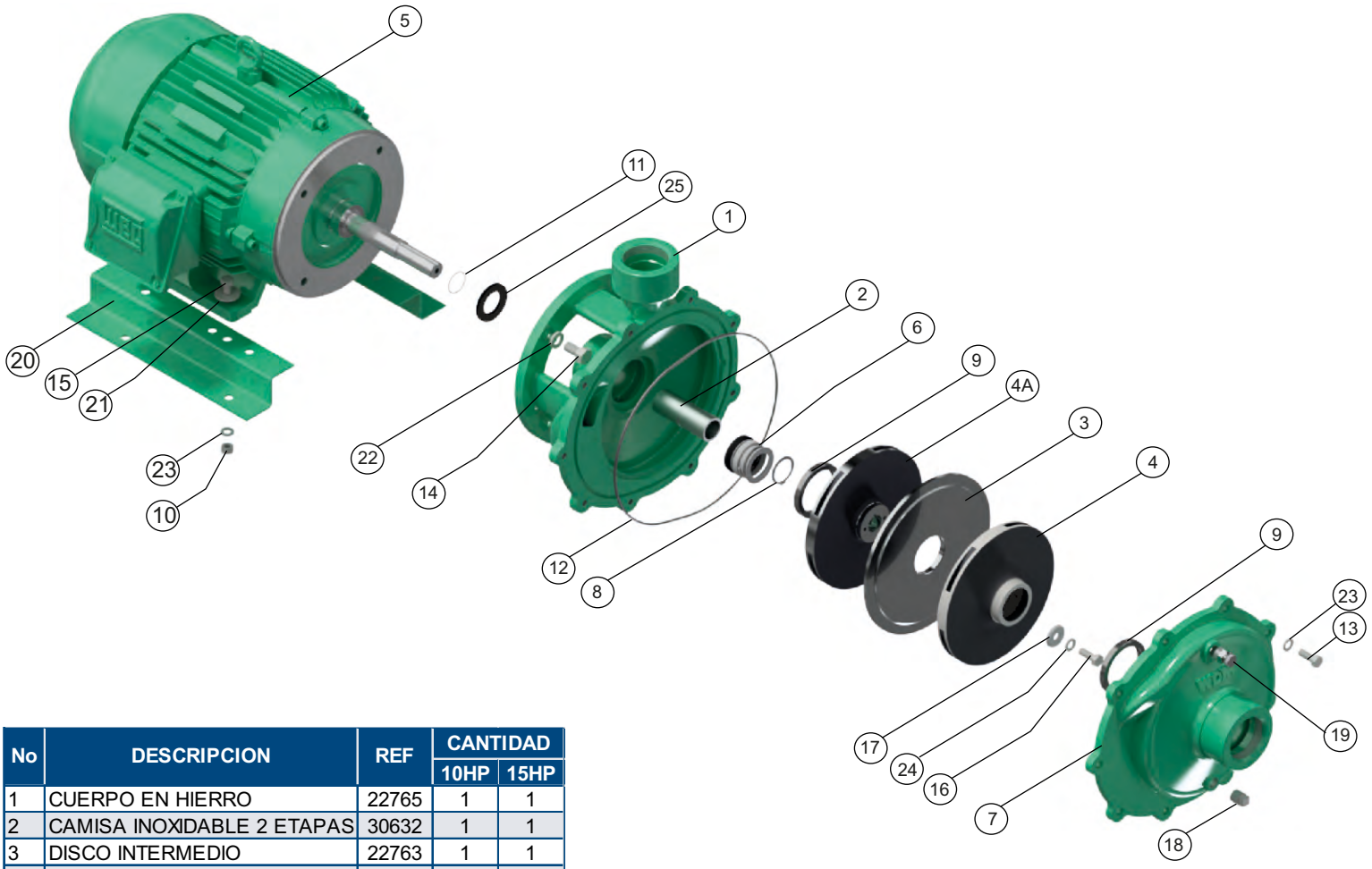

No	DESCRIPCION	REF	CANTIDAD	
			10HP	15HP
1	CUERPO EN HIERRO	22765	1	1
2	CAMISA INOXIDABLE 2 ETAPAS	30632	1	1
3	DISCO INTERMEDIO	22763	1	1
4	IMPULSOR 1er ETAPA ø7.350”	21735	1	
4	IMPULSOR 1er ETAPA ø7.800”	21781		1
4A	IMPULSOR 2da ETAPA ø7,350"	21736	1	
4A	IMPULSOR 2da ETAPA ø7,800”	21782		1
5	MOTOR 10HP TRIFASICO	62098	1	
5	MOTOR 15HP TRIFASICO	62099		1
6	SELLO MECANICO 1-1/4”	00050	1	1
7	TAPA DEL CUERPO	22766	1	1
8	ANILLO SEEGER A-32 INOX.	17010	1	1
9	ANILLO DE FRICCION	30748	2	2
10	TUERCA DE 3/8 NC	02502	4	4
11	ANILLO "O" PARKER #020	17433	1	1
12	ANILLO "O" PARKER #274	17738	1	1
13	TORNILLO 3/8” x 1-1/4”NC	02222	9	9
14	TORNILLO 1/2” x 1”NC	28941	4	4
15	TORNILLO 3/8" x 1-1/2" NC	02236	4	4
16	TORNILLO 3/8” x 1-1/4” INOX.	02215	1	1
17	ARANDELA RETENCION	26814	1	1
18	TAPON DE 3/8” NPT	15000	1	1
19	TAPON DE PURGA 3/8"	03238	1	1
20	BASE EN LAMINA	30176	2	2
21	ARANDELA DE 3/8"	02553	4	4
22	GUASA DE 1/2	02608	4	4
23	GUASA DE 3/8”	02604	13	13
24	GUASA DE 3/8” INOXIDABLE	02616	1	1
25	ARANDELA EN CAUCHO	05163	1	1

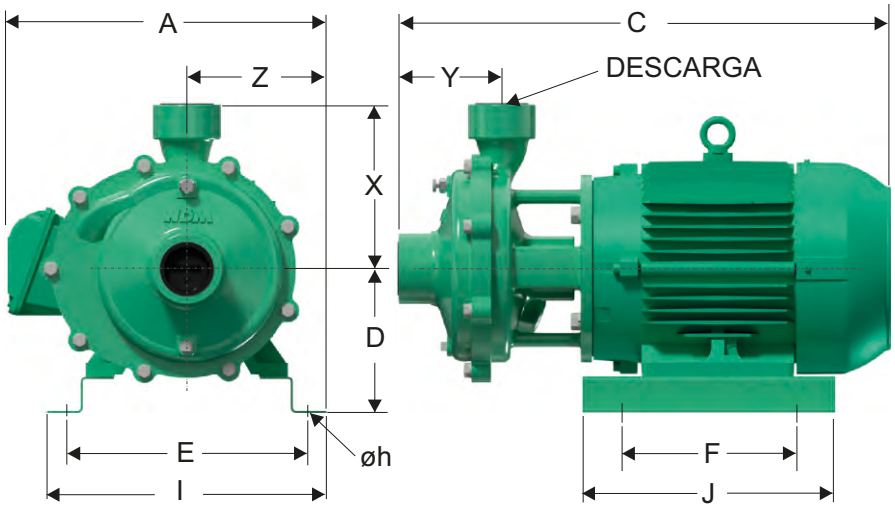

Dimensiones en milímetros

MODELO	SUCxDESC	C	A	E	D	F	J	I	X	Y	Z	Øh
HE 2 100-2	2" x 2"	607	391	305	177	178	311	343	201	127	172	11
HE 2 150-2	2" x 2"	609	391	305	177	178	311	343	201	127	172	11

Parque Industrial Celta
Autopista Bogotá-Medellín Km 7.5 bodegas 86 y 93
Funza - Cundinamarca

Teléfono: (57)(601) 743 9090
www.barnes.com.co

VERSIóN	1.1
FECHA	10/05/2023

WDM® PUMPS