BOMBAS ALTA PRESION ELECTRICAS

HE 2 50 / HE 2 50-1 / HE 2 60 / HE 2 75

WDM PUMPS

Fabricado por:
Barnes de Colombia S.A
Bogotá - Colombia

Modelo	Ref.	Potencia (HP)	Fases	Voltaje	H máx. (mca) *	Q máx. (GPM) **	Succión	Descarga	Peso (kg)
HE 2 50-1 CE	1E0549	5.0	1	230	53	92	2”	2”	61
HE 2 50-1	1E0529	5.0	1	230	53	92	2”	2”	61
HE 2 50	1E0528	5.0	3	220/440	53	92	2”	2”	52
HE 2 60	1E0530	6.0	3	220/440	61	111	2”	2”	62
HE 2 75	1E0531	7.5	3	220/440	68	118	2”	2”	63

* La altura (H) máxima se logra con la válvula totalmente cerrada. (mca= metros columna de agua).
** El caudal (Q) máximo se logra con la válvula totalmente abierta. (gpm= galones por minuto).



Materiales	
Cuerpo	Hierro fundido ASTM A-48, Clase 30
Impulsor	Hierro fundido ASTM A-48, Clase 30
Sello mecánico	Carbon/Ceramica/Buna-N
Acople intermedio	Hierro fundido ASTM A-48, Clase 30
Empaques	Buna Nitrilo

Aplicaciones
Aprovisionamiento de aguas limpias
Recirculación de agua en torres de enfriamiento
Refrigeración de maquinaria / Circuitos de Recirculación
Sistemas de Presión
Equipos contra incendio
Plantas de tratamiento
Riego por goteo
Llenado de tanque bajo y tanque alto

Características de la bomba	
Tipo de bomba	Centrífuga
Tipo de acoplamiento	Monobloque
Succión	2" NPT
Descarga	2" NPT
Tipo de impulsor	Cerrado Balanceado dinámicamente según ISO G6,3
Cantidad de impulsores	1
Tipo de sello	Sello mecánico 1-1/4” TIPO 01
Temperatura Max. Líquido	70° C Continua

Características del Motor	
Tipo	Eléctrico
Potencia	5.0/6.0/7.5Hp(según modelo)
Diseño	JM
Velocidad	3.500 RPM (nominal)
Aislamiento	Clase F
Voltaje	230 ó 220/440v
Factor de servicio	1,15
Frecuencia	60Hz
Fases	1 ó 3

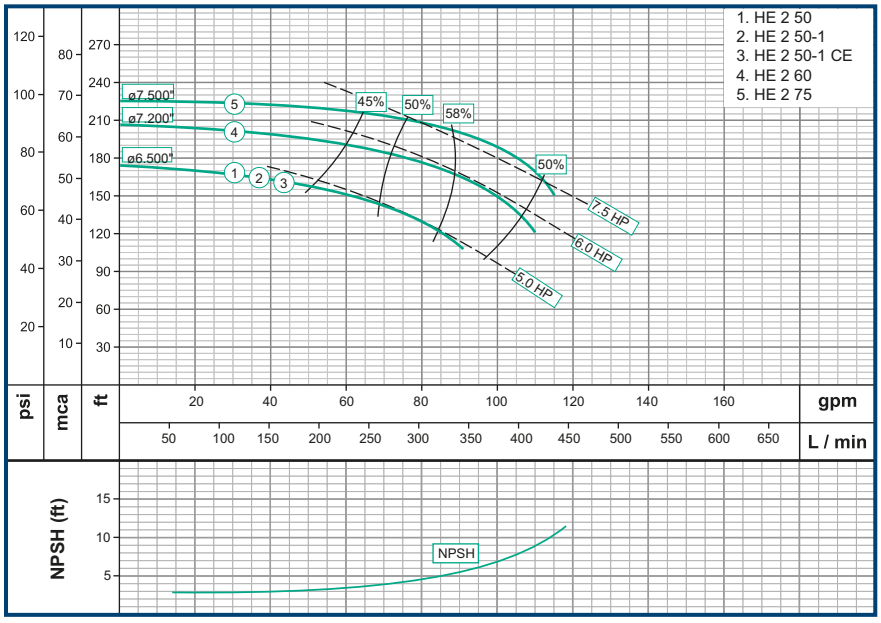

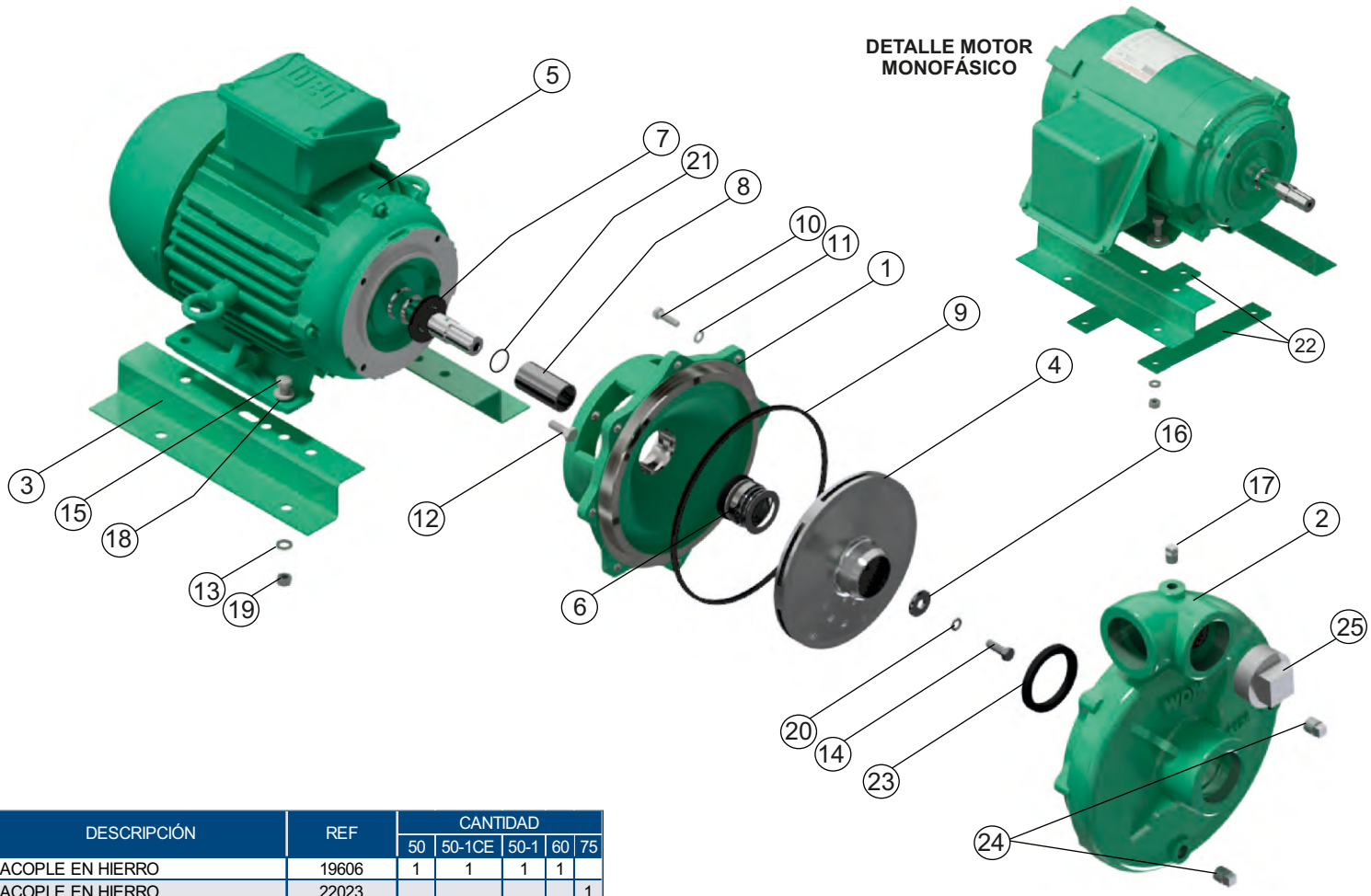

N°	DESCRIPCIÓN	REF	CANTIDAD				
			50	50-1CE	50-1	60	75
1	ACOPLE EN HIERRO	19606	1	1	1	1	
1	ACOPLE EN HIERRO	22023					1
2	CUERPO EN HIERRO	22758	1	1	1	1	
2	CUERPO EN HIERRO	22742					1
3	BASE EN LAMINA	30176	2	2	2	2	2
4	IMPULSOR ø6,500"	37651	1	1	1		
4	IMPULSOR ø7.200"	37721				1	
4	IMPULSOR ø7.500"	37750					1
5	MOTOR 5.0HP MONOFASICO CENT	25299		1			
5	MOTOR 5.0HP MONOFASICO US	61205			1		
5	MOTOR 5,0HP TRIFASICO	25000013979	1				
5	MOTOR 6,0 TRIFASICO	25000015002				1	
5	MOTOR 7,5HP TRIFASICO	25000013958					1
6	SELLO MECANICO 1-1/4"	00050	1	1	1	1	1
7	ARANDELA DE CAUCHO	05163	1	1	1	1	1
8	CAMISA INOXIDABLE	23864	1	1	1	1	1
9	ANILLO "O" RING 2-263	19286	1	1	1	1	
9	ANILLO CUADRADO	21297					1
10	TORNILLO 5/16" x 1-1/4" NC	02220	8	8	8	8	8
11	ARANDELA DE PRESION 5/16"	02602	8	8	8	8	8
12	TORNILLO 3/8" x 1"NC	02037	4	4	4	4	4
13	ARANDELA DE PRESION 3/8"	02604	8	8	8	8	8
14	TORNILLO 3/8" x 1-1/4 INOXIDABLE	02215	1	1	1	1	1
15	TORNILLO 3/8" x 1-1/2"NC	02236	4	4	4	4	4
16	ARANDELA RETENCION	26814	1	1	1	1	1
17	TAPON DE 1/4" NPT	03201	4	4	4	4	4
18	ARANDELA PLANA DE 3/8"	02553	4	4	4	4	4
19	TUERCA DE 3/8"	02502	4	4	4	4	4
20	ARANDELA DE PRESION 3/8"INOX.	02616	1	1	1	1	1
21	ANILLO "O" 2-020	17433	1	1	1	1	1
22	PLATINA PARA BASE	19350		2	2		
23	COPA U	21858	1	1	2	1	1
24	TAPON DE 3/8" NPT	15000	3	3	3	3	3
25	TAPON DE 2" NPT	03208	1	1	1	1	1

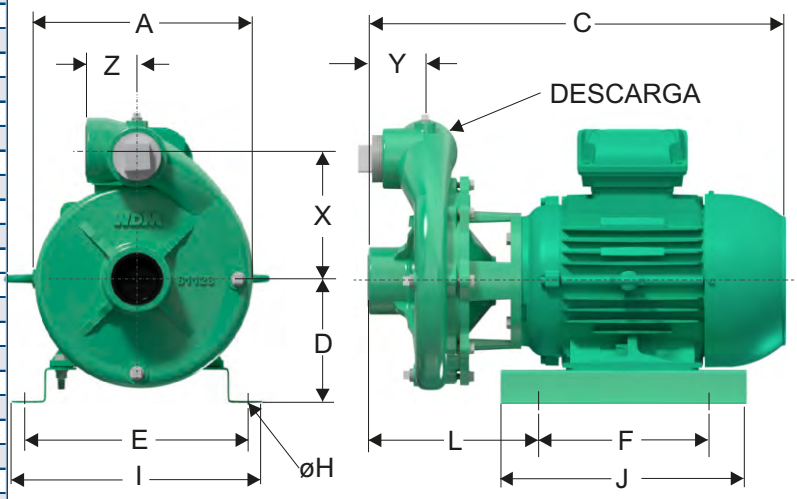

DIMENSIONES EN MILÍMETROS

MODELO	SUCxDESC	C	A	E	D	F	J	I	X	Y	Z	Øh
HE 2 50-1CE	2" x 2"	519	338	280	158	178	312	317	141	86	57	11
HE 2 50-1	2" x 2"	519	338	280	158	178	312	317	141	86	57	11
HE 2 50	2" x 2"	510	275	248	145	178	312	287	141	86	57	11
HE 2 60	2" x 2"	540	275	278	145	178	312	317	141	86	57	11
HE 2 75	2" x 2"	541	275	278	145	178	312	317	141	86	57	11

Parque Industrial Celta
Autopista Bogotá-Medellín Km 7.5 bodegas 86 y 93
Funza - Cundinamarca

Teléfono: (57)(601) 743 9090
www.barnes.com.co

VERSIóN	1.1
FECHA	10/05/2023