BOMBAS SUMERGIBLES
Para Aguas Residuales

NE 4 45-4 / NE 4 75-4
NE 4 113-4 / NE 4 150-4

Modelo	Ref.	Potencia (HP)	Fases	Voltaje	H max. (mca) *	Q max. (GPM) **	Descarga	Peso (kg)
NE 4 45-4-220	1C0061	4.5	3	220	12	637	4”	128
NE 4 45-4-440	1C0078	4.5	3	440	12	637	4”	128
NE 4 75-4-220	1C0062	7.5	3	220	15	731	4”	142
NE 4 75-4-440	1C0067	7.5	3	440	15	731	4”	142
NE 4 113-4-220	1C0063	11.3	3	220	22	875	4”	156
NE 4 113-4-440	1C0077	11.3	3	440	22	875	4”	156
NE 4 150-4-220	1C0064	15.0	3	220	25	937	4”	182
NE 4 150-4-440	1C0069	15.0	3	440	25	937	4"	182

* La altura (H) máxima se logra con la válvula totalmente cerrada. (mca= metros columna de agua).

** El caudal (Q) máximo se logra con la válvula totalmente abierta. (gpm= galones por minuto).



Materiales	
Cuerpo	Hierro fundido ASTM A-48, Clase 30
Carcasa	Hierro fundido ASTM A-48, Clase 30
Impulsor	Hierro fundido ASTM A-48, Clase 30
Sello mecánico	Silicio / Silicio / Vitón
Acople intermedio	Hierro fundido ASTM A-48, Clase 30
Empaques	Buna Nitrilo

Aplicaciones
Bombeo de agua con sólidos en suspensión hasta ø3"
Manejo de aguas residuales o negras
Desagüe de zonas inundadas
Pozos sépticos
Riego de estiércol
Manejo de agua en beneficiadores de café
Control de niveles fréaticos

Características de la bomba	
Tipo de bomba	Centrífuga
Tipo de acoplamiento	Monobloque
Descarga	4" Brida ASME/ANSI B16.1
Tipo de impulsor	Semiabierto de 2 alabes Balanceado dinámicamente según ISO G6.3
Sólidos en suspensión	3" (76mm)max.
Tipo de sello	Doble sello mecanico 1-1/4" tipo 21
Temperatura Max. Líquido	40°C Continua
Conexión Eléctrica	Conjunto de cable 8 metros

Características del Motor	
Tipo	Eléctrico
Potencia	4.5/7.5/10/15Hp Segun modelo
Diseño	NEMA B Lleno de aceite, induccion jaula de ardilla
Velocidad	1.750 RPM (nominal)
Aislamiento	Clase F
Voltaje	220/440
Factor de servicio	1,15
Frecuencia	60Hz
Fases	3
Refrigeración	Aceite dieléctrico Diala AX

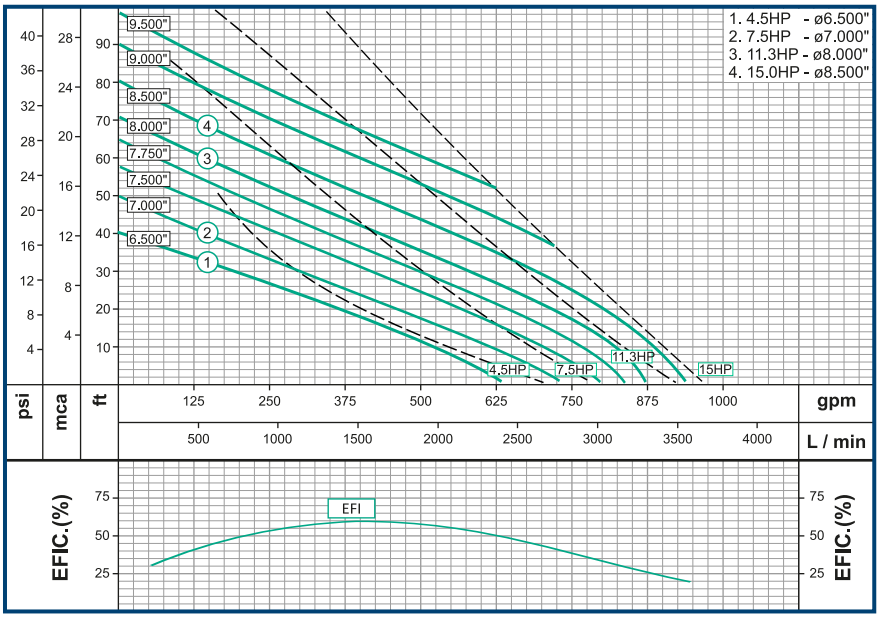

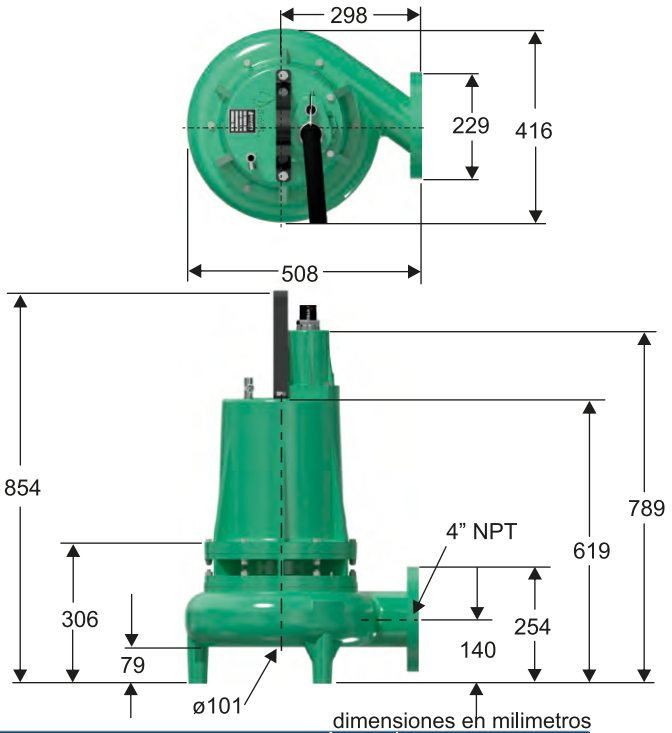

dimensiones en milimetros

No	DESCRIPCION	REF	CANTIDAD			
			45	75	113	150
1	CUERPO EN HIERRO	61575	1	1	1	1
2	ACOPLE EN HIERRO	62485	1	1	1	1
3	ACOPLE DOBLE SELLO	62484	1	1	1	1
4	IMPULSOR ø6.500"	53265	1			
4	IMPULSOR ø7.000"	53270		1		
4	IMPULSOR ø8.000"	53282			1	
4	IMPULSOR ø8.500"	53278				1
5	MOTOR 4.5 HP	62310	1			
5	MOTOR 7.5 HP	62311		1		
5	MOTOR 11.3 HP	62312			1	
5	MOTOR 15.0 HP	62313				1
6	SELLO MECANICO 1-1/4" MIXTO	00052	1	1	1	1
7	EMPAQUE DEL CUERPO	27346	1	1	1	1
8	ESPARRAGO 3/8"x 2" NC INOX.	02423	6	6	6	6
9	TORNILLO SOCKET 1/4"x3/4" INOX.	16673	2	2	2	2
10	DIAFRAGMA 4SEH	00194	1	1	1	1
11	ANILLO PISADOR DIFRAGMA	22756	1	1	1	1
12	TORNILLO 1/4"x3/4" NC INOX.	16670	4	4	4	4
13	TUERCA 3/8"NC INOXIDABLE	02521	12	12	12	12
14	RODAMIENTO 5307	39495	1	1	1	1
15	RODAMIENTO 6205 ZZ	17807	1	1	1	1
16	CARCASA	62050	1	1	1	1
17	TORNILLO 3/8"x 2" NC INOX.	02237	6	6	6	6
18	ANILLO CUADRADO	27347	1	1	1	1
19	TORNILLO 3/8"x1" NC INOX.	02218	4	4	4	4
20	CONJUNTO DE CABLES	61282	1	1	1	
20	CONJUNTO DE CABLES	61283				1
21	MANIJA DE ELEVACION	52214	1	1	1	1
22	VALVULA DE ALIVIO 1/2"	70426	1	1	1	1
23	ANILLO CUADRADO	27348	1	1	1	1
24	ELECTRODO PARA SENSOR	39383	2	2	2	2
25	CABLE DEL SENSOR	90085	1	1	1	1
26	ARANDELA ESP. 0.010"	01348	1	1	1	1
27	ARANDELA DE RETENCION	30657	1	1	1	1
28	TORNILLO 1/2"x-1"NC INOX.	02231	2	2	2	2
29	TORNILLO #6-32NC x5/16 T.F	21765	2	2	2	2
30	TORNILLO 3/16"x1/2NC BR.	16955	1	1	1	1
31	TAPON 1/4" NPT	03201	1	1	1	1
32	ARANDELA PRESION 1/2" INOX,	02609	1	1	1	1
33	TORNILLO 1/2"x1-1/2"NC INOX.	02230	1	1	1	1

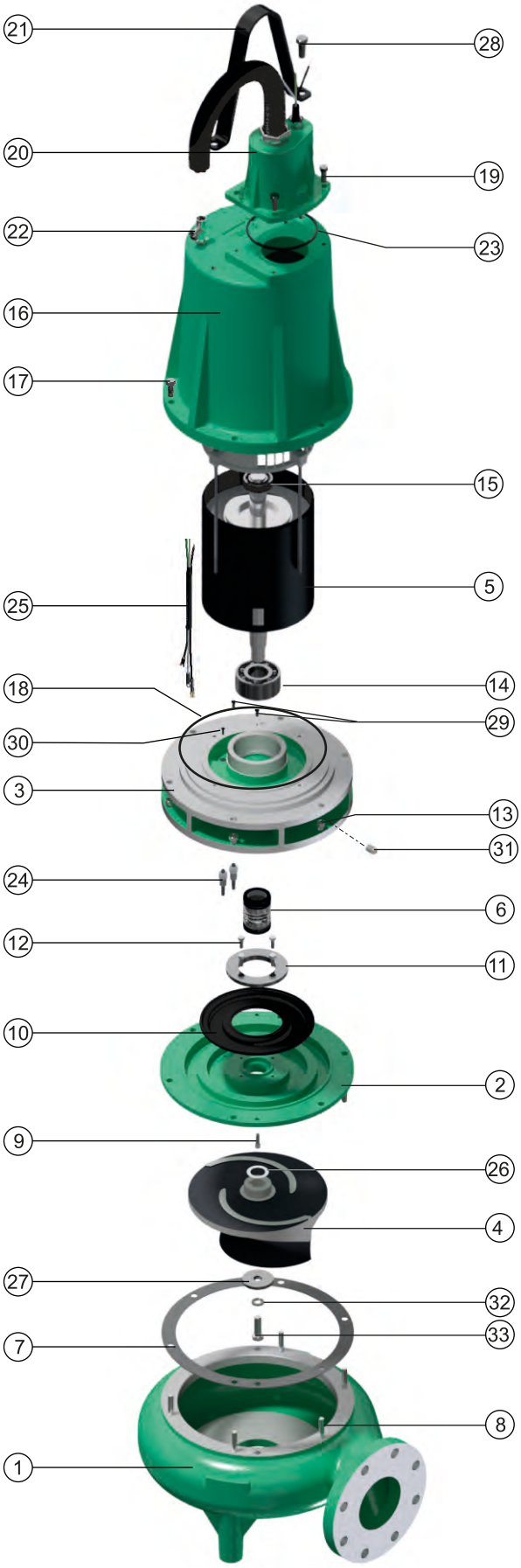

Parque Industrial Celta
Autopista Bogotá-Medellín Km 7.5 bodegas 86 y 93
Funza - Cundinamarca

Teléfono: (57)(601) 743 9090
www.barnes.com.co

VERSIóN	1.2
FECHA	12/11/2024

WDM PUMPS