BOMBAS ALTA PRESION

con motor eléctrico listado

QE 1.5 75 /100/150

WDM PUMPS

Fabricado por:
Barnes de Colombia S.A
Bogotá - Colombia

Modelo	Ref.	Potencia (HP)	Fases	Voltaje	H max. (mca) *	Q max. (GPM) **	Succión	Descarga	Peso (kg)
QE 1.5 75	1E9536	7.5	3	220/440	60	175	2"	1-1/2"	80.0
QE 1.5 100	1E9537	10.0	3	220/440	73	192	2"	1-1/2"	91.0
QE 1.5 150	1E9538	15.0	3	220/440	88	200	2"	1-1/2"	120.0



* La altura (H) máxima se logra con la válvula totalmente cerrada. (mca= metros columna de agua).
** El caudal (Q) máximo se logra con la válvula totalmente abierta. (gpm= galones por minuto).

Materiales	
Cuerpo	Hierro fundido ASTM A-48, Clase 30
Impulsor	Hierro fundido ASTM A-48, Clase 30
Sello mecánico	Carbon/Ceramica/Buna-N
Acople intermedio	Hierro fundido ASTM A-48, Clase 30
Empaques	Buna Nitrilo

Aplicaciones
Aprovisionamiento de aguas limpias
Recirculación de agua en torres de enfriamiento
Refrigeración de maquinaria / Circuitos de Recirculación
Sistemas de Presión
Equipos contra incendio
Plantas de tratamiento
Riego por goteo
Llenado de tanque bajo y tanque alto

Características de la bomba	
Tipo de bomba	Centrífuga
Tipo de acoplamiento	Monobloque
Succión	2" NPT
Descarga	1-1/2" NPT
Tipo de impulsor	Cerrado Balanceado dinámicamente según ISO G6,3
Cantidad de impulsores	1
Tipo de sello	Sello mecánico 1-1/2" TIPO 01
Temperatura Max. Líquido	70° C Continua
Certificación	UL Listado Fire Pump

Características del Motor	
Tipo	Eléctrico
Potencia	7.5HP a 15Hp (Según modelo)
Diseño	JM NEMA PREMIUM TEFC
Velocidad	3.500 RPM (nominal)
Aislamiento	Clase F
Voltaje	208/230/460
Factor de servicio	1,15
Frecuencia	60Hz
Fases	3
Certificación	UL Listado Fire Pump

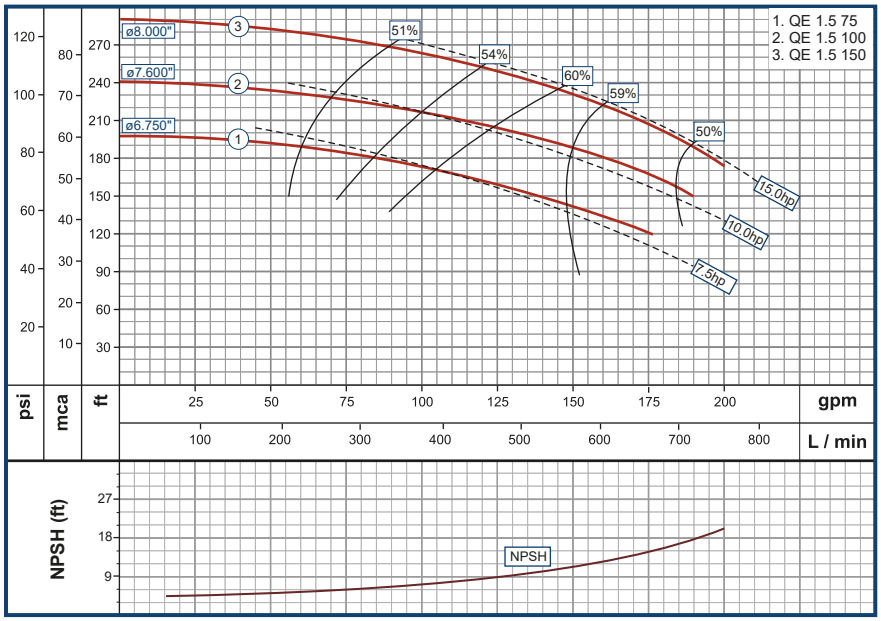

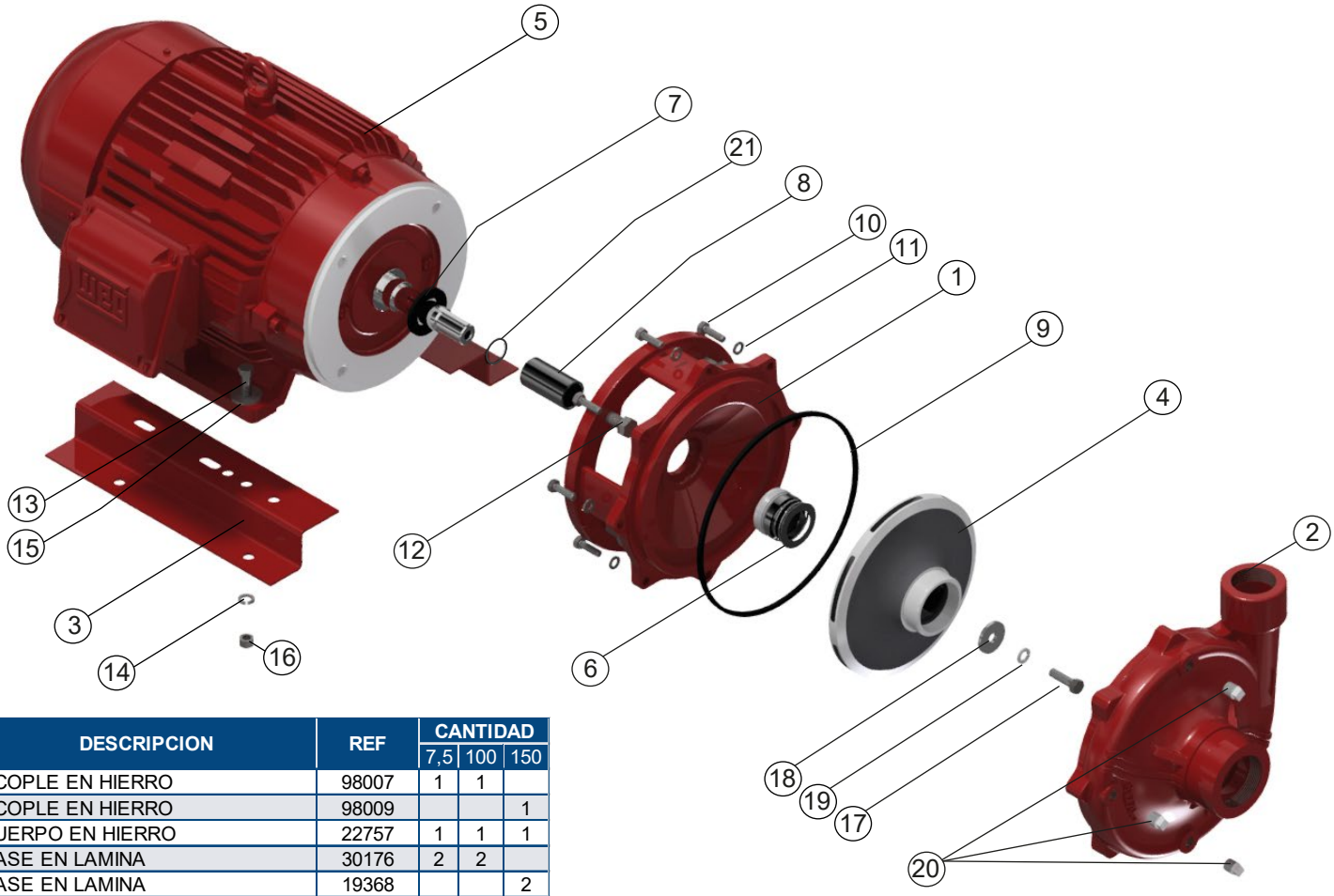

N°	DESCRIPCION	REF	CANTIDAD		
			7,5	100	150
1	ACOPLE EN HIERRO	98007	1	1	
1	ACOPLE EN HIERRO	98009			1
2	CUERPO EN HIERRO	22757	1	1	1
3	BASE EN LAMINA	30176	2	2	
3	BASE EN LAMINA	19368			2
4	IMPULSOR ø6,750"	91670	1		
4	IMPULSOR ø7,600"	91760		1	
4	IMPULSOR ø8,000"	91822			1
5	MOTOR 7,0 TRIFASICO	62426	1		
5	MOTOR 10,0 TRIFASICO	62427		1	
5	MOTOR 15,0 TRIFASICO	62428			1
6	SELLO MECANICO 1-1/4"	00050	1	1	
6	SELLO MECANICO 1-1/2"	00031			1
7	ARANDELA DE CAUCHO	05163	1	1	
7	ARANDELA DE CAUCHO	05164			1
8	CAMISA INOXIDABLE 1-1/4	23864	1	1	
8	CAMISA INOXIDABLE 1-1/2 254	30653			1
9	ANILLO CUADRADO	21297	1	1	1
10	TORNILLO 5/16" x 1" NC	02408	8	8	8
11	ARANDELA DE PRESION 5/16"	02602	8	8	8
12	TORNILLO 1/2" x 1"NC	28941	4	4	4
13	TORNILLO 3/8" x 1-1/2"NC	02236	4	4	4
14	ARANDELA DE PRESION 3/8"	02604	4	4	4
15	ARANDELA PLANA DE 3/8"	02553	4	4	4
16	TUERCA DE 3/8"	02502	4	4	4
17	TORNILLO 3/8" x 1" INOXIDABLE	02218	1	1	
17	TORNILLO 1/2" x1-1/4" INOXIDABLE	02226			1
18	ARANDELA RETENCION	26814	1	1	
18	ARANDELA RETENCION	26819			1
19	ARANDELA DE PRESION 3/8"INOX.	02616	1	1	
19	ARANDELA DE PRESION 1/2"INOX.	02609			1
20	TAPON DE 1/4" NPT	03201	3	3	3
21	ANILLO "O" 2-020	17433	1	1	N/A

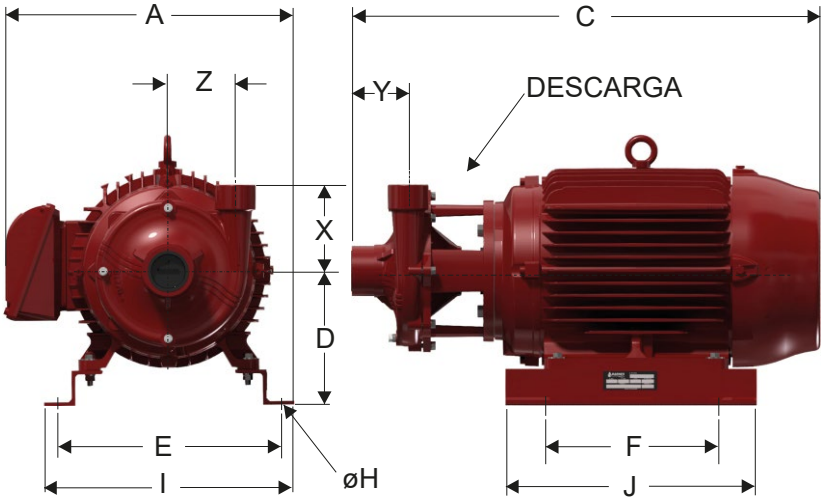

DIMENSIONES EN MILIMETROS

MODELO	SUCxDESC	C	A	D	E	F	I	J	L	X	Y	Z	Øh
QE 1,5 100	2"x1-1/2"	604	391	178	304	178	343	311	236	140	91	108	11,1
QE 1,5 150	2"x1-1/2"	604	391	178	304	178	343	311	236	140	91	108	11,1
QE 1,5 200	2"x1-1/2"	757	469	215	352	227	403	406	338	140	91	108	11,1

Parque Industrial Celta
Autopista Bogotá-Medellín Km 7.5 bodegas 86 y 93
Funza - Cundinamarca

Teléfono: (57)(1) 743 9090
www.barnes.com.co

VERSIóN	1.0
FECHA	26/10/2022

WDM® PUMPS