BARNES®
de Colombia



Ficha Técnica HSE

Alta Presión

HSE 1.5 20 / 20-1 / 30 / 30-1

Ficha técnica Curvas de rendimiento

HSE 1.5

www.barnes.com.co

Modelo	Ref.	Potencia (HP)	Fases	Voltaje	H max (mca)*	Q max (GPM)**	Succión	Descarga	Peso (kg)
HSE 1.5 20-1 SS	1E0506SL	2.0	1	115 / 230	42	50	1-1/2”	1-1/2”	31
HSE 1.5 20 SS	1E0508SL	2.0	3	230 / 460	42	50	1-1/2”	1-1/2”	34
HSE 1.5 30-1 SS	1E0559SL	3.0	1	230	54	50	1-1/2”	1-1/2”	34
HSE 1.5 30 SS	1E0509SL	3.0	3	230 / 460	54	50	1-1/2”	1-1/2”	38

* La altura (H) máxima se logra con la válvula totalmente cerrada. (mca= metros columna de agua).
** El caudal (Q) máximo se logra con la válvula totalmente abierta. (gpm= galones por minuto).

Materiales	
Cuerpo	Hierro ASTM A-48, Clase 30
Impulsor	Lámina acero inox. SS304
Sello mecánico	Carbón / Cerámica / Buna-N
Acople intermedio	Hierro fundido ASTM A-48, Clase 30
Empaques	Buna N

Aplicaciones
• Aprovisionamiento de aguas limpias.
• Recirculación de agua en torres de enfriamiento.
• Refrigeración de maquinaria / Circuitos de recirculación.
• Sistemas de presión.
• Plantas de tratamiento.
• Riego por goteo.
• Llenado de tanque bajo y tanque alto..

Características de la bomba	
Tipo de bomba	Centrífuga
Tipo de acoplamiento	Monobloque
Succión	1-1/2” NPT
Descarga	1-1/2” NPT
Tipo de impulsor	Cerrado (balanceado dinámica-mente según ISO G6,3)
Cantidad de impulsores	1
Tipo de sello	Sello mecánico 1-1/4” tipo 01
Temperatura max. líquido	158°F (70° C) Continua

Características del motor	
Tipo	Eléctrico
Potencia	5.0 / 6.0 / 7.5 Hp
Diseño	NEMA JM
Velocidad	3600 RPM (nominal)
Aislamiento	Clase F
Voltaje	1 PH (115/230) / 3 PH (230/460)
Factores de servicio	1.15
Frecuencia	60 Hz
Fases	1 o 3

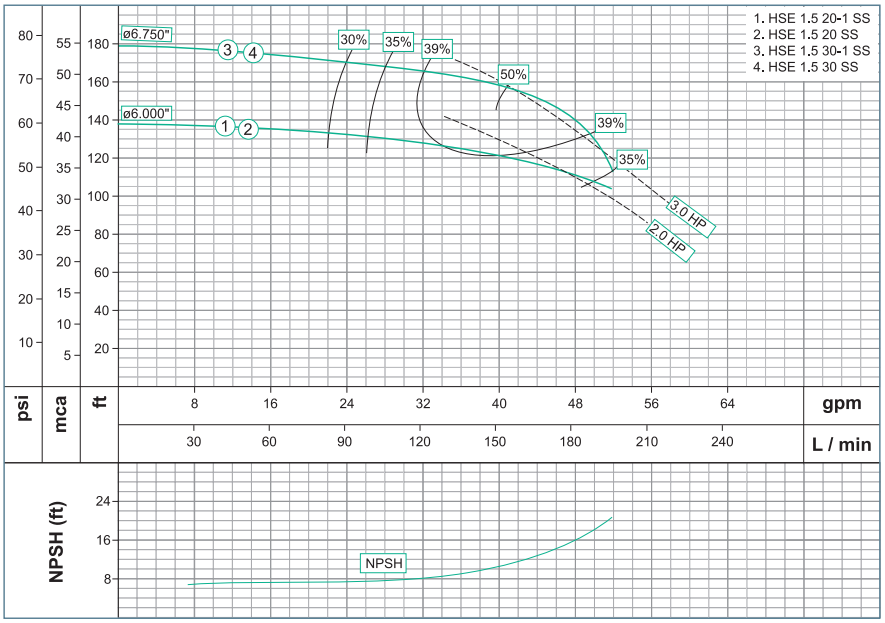

Las especificaciones técnicas están sujetas a cambios sin previo aviso.

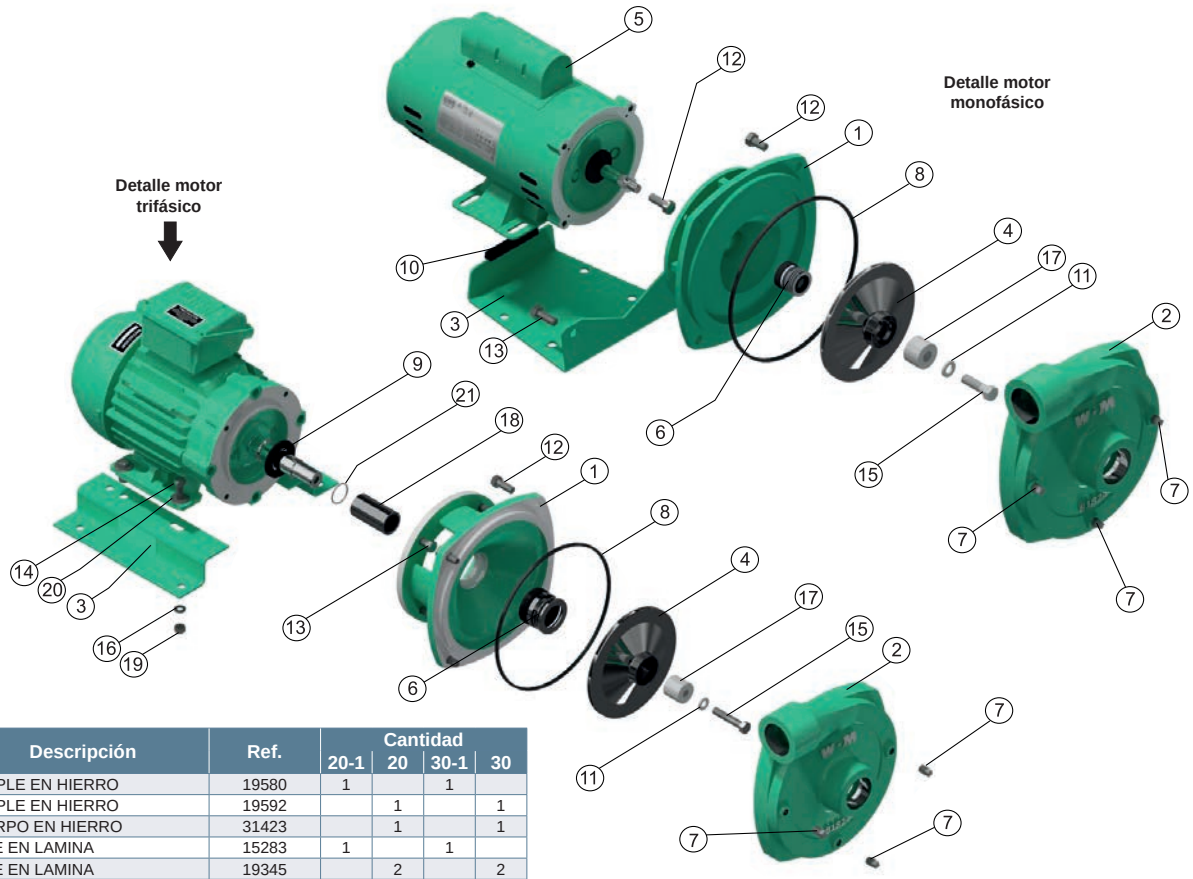

No.	Descripción	Ref.	Cantidad			
			20-1	20	30-1	30
1	ACOPLE EN HIERRO	19580	1		1	
1	ACOPLE EN HIERRO	19592		1		1
2	CUERPO EN HIERRO	31423		1		1
3	BASE EN LAMINA	15283	1		1	
3	BASE EN LAMINA	19345		2		2
4	IMPULSOR Ø 5.700"	26570S	1			
4	IIMPULSOR Ø 6.750"	26680S			1	
4	IMPULSOR Ø 6.000"	27600S		1		
4	IMPULSOR Ø 6.750"	27680S				1
5	MOTOR 2 HP MONOFÁSICO	25300	1		1	
5	MOTOR 2 HP TRIFÁSICO	25000013977		1		1
5	MOTOR 3 HP MONOFÁSICO WEG	25294			1	
5	MOTOR 3 HP TRIFÁSICO	25000013978				1
6	SELLO MECÁNICO 5/8" 4	00049	1		1	
6	SELLO MECÁNICO 1-1/4" 5	00050		1		1
7	TAPÓN 1/8" NPT"	03199	3	3	3	3
8	ANILLO CUADRADO	27265	1	1	1	1
9	ARANDELA DE CAUCHO	05163		1		1
10	SOPORTE EN CAUCHO	30439	1		1	
11	ARANDELA PRESIÓN 7/16" SS	02625	1		1	
11	ARANDELA PRESIÓN 3/8" SS	02616		1		1
12	TORNILLO 3/8" X 3/4" NC	02195	2		2	
13	TORNILLO 3/8" X 1" NC	02037	6	8	6	8
14	TORNILLO 5/16" X 1-1/4" NC	02220		4		4
15	TORNILLO 7/16" X 1-1/2" UNF SS	02418	1		1	
15	TORNILLO 3/8" X 1-1/4" SS	02237		1		1
16	ARANDELA PRESIÓN 5/16"	02602		4		4
17	BUJE Ø17/32XØ1-1/4X7/8 SS	46816	1		1	
17	BUJE Ø13/32XØ1-1/8X1 SS	46812		1		1
18	CAMISA EN ACERO	23864		1		1
19	TUERCA 5/16"	02501		4		4
20	ARANDELA 5/16"	02552		4		4
21	ANILLO "O" 2-020	17433		1		1

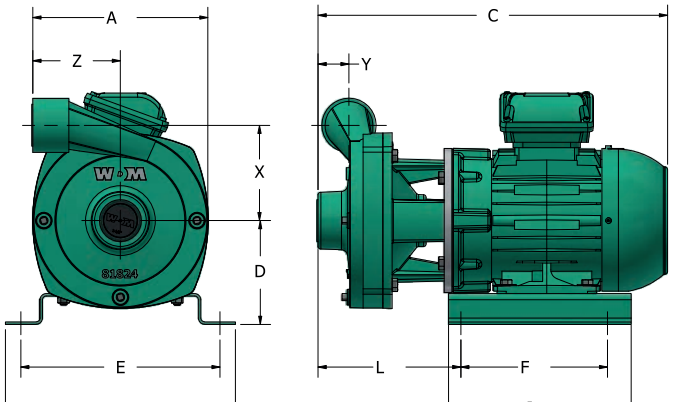

Modelo	Suc x Des	C	A	D	E	F	J	I	L	X	Y	Z
HSE 1.5 20-1	1-1/2" x 1-1/2	400	217	130	127	76	190	188	140	117	38	108
HSE 1.5 20	1-1/2" x 1-1/2	431	217	128	246	181	225	284	176	117	38	108
HSE 1.5 30-1	1-1/2" x 1-1/2	400	217	130	127	76	190	188	140	117	38	108
HSE 1.5 30	1-1/2" x 1-1/2	431	217	128	246	181	225	284	176	117	38	108

Dimensiones en mm

Las especificaciones técnicas están sujetas a cambios sin previo aviso.

www.barnes.com.co

BARNES® de Colombia

- www.barnes.com.co

VERSION	1
DATE	07/02/25