Monobloque KE



Ficha Técnica KE 1.5

KE 1.5 1E0525 / 1E0526 / 1E0557 / 1E0527

WDM PUMPS

Bombas Alta Presión - 2 polos

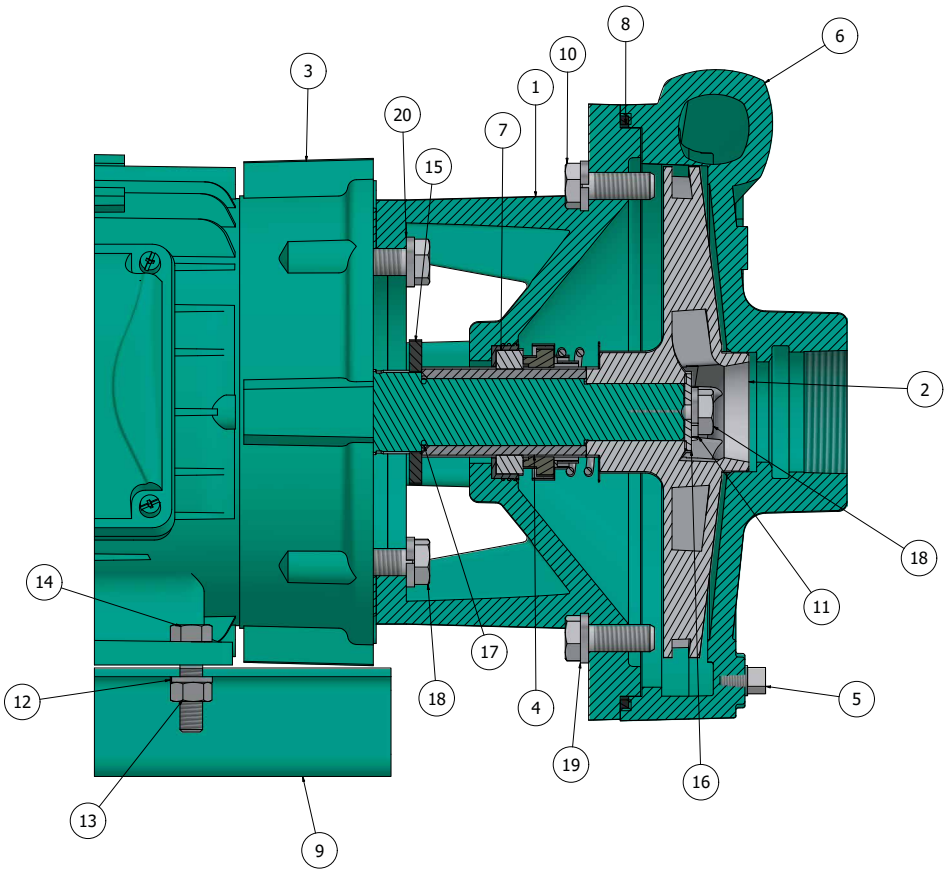

ITEM	CANT.	DESCRIPCIÓN	MATERIAL
1	1	ACOPLE	HIERRO FUNDIDO ASTM A48
2	1	IMPULSOR	HIERRO FUNDIDO ASTM A48
3	1	MOTOR ELÉCTRICO	CONSULTAR INFO CON PROVEEDOR
4	1	CAMISA DEL EJE	ACERO INOXIDABLE AISI 304
5	6	TAPÓN	ACERO CARBONO
6	1	CUERPO	HIERRO FUNDIDO ASTM A48
7	1	SELLO MECÁNICO	CARBÓN / CERÁMICA / BUNA
8	1	ANILLO CUADRADO	BUNA
9	1	BASE	ACERO CARBONO
10	13	TORNILLO HEXAGONAL DEL CUERPO	ACERO CARBONO

ITEM	CANT.	DESCRIPCIÓN	MATERIAL
11	13	ARANDELA DE SEGURIDAD DEL IMPULSOR	ACERO INOXIDABLE AISI 304
12	4	ARANDELA DE SEGURIDAD DE LA BASE	ACERO CARBONO
13	4	TUERCA HEXAGONAL DE LA BASE	ACERO CARBONO
14	4	TORNILLO HEXAGONAL DE LA BASE	ACERO CARBONO
15	1	ARANDELA	BUNA
16	1	ARANDELA IMPULSOR	ACERO INOXIDABLE AISI 304
17	1	ANILLO "O"	BUNA
18	1	TORNILLO HEXAGONAL DEL IMPULSOR	ACERO INOXIDABLE AISI 304
19	4	ARANDELA DE SEGURIDAD DEL CUERPO	ACERO CARBONO
20	4	ARANDELA DE SEGURIDAD DEL ACOPLE	ACERO CARBONO

Las características técnicas están sujetas a cambios sin previo aviso.

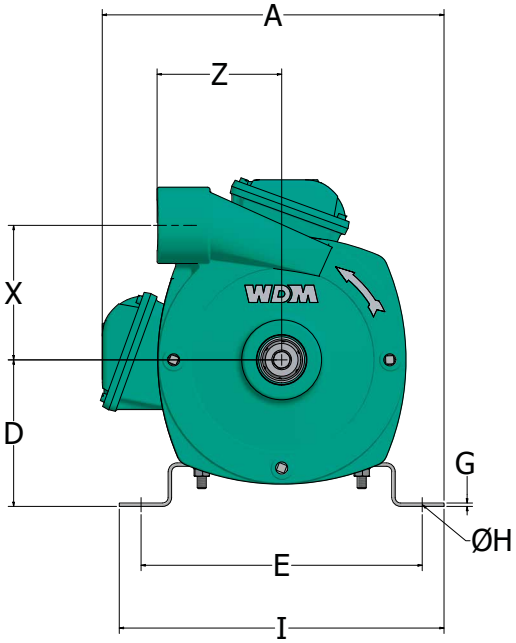

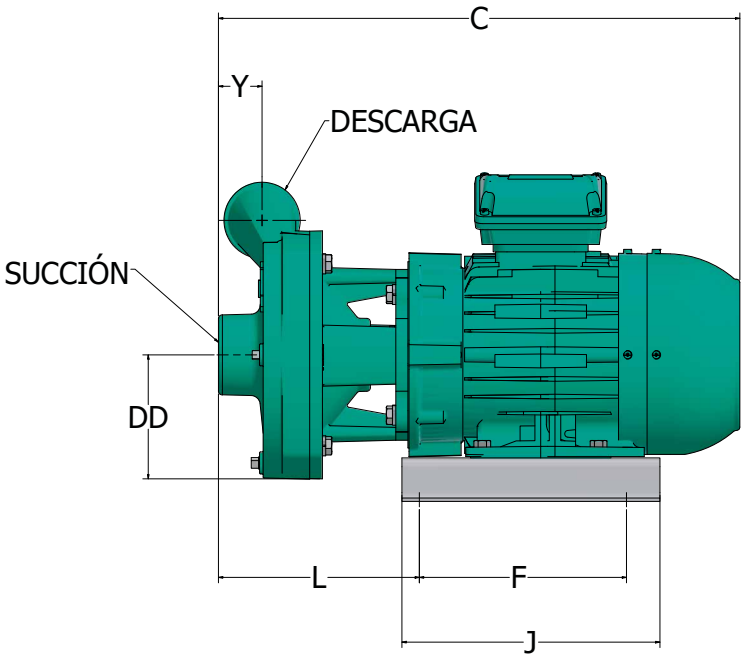

KE - Dimensiones (pulgadas)																	
Modelo	Ref.	A	C	D	DD	E	F	G	H	I	L	J	X	Y	Z	Frame	Suc	Dis
KE 3 150	1E0534P	16,97	28,20	6,25	5,43	10,00	8,25	0,70	0,53	11,50	13,23	10,00	6,38	3,04	3,75	254JM	3"NPT	3"NPT
KE 3 200	1E0587	16,97	28,20	6,25	5,43	10,00	8,25	0,70	0,53	11,50	13,23	10,00	6,38	3,04	3,75	254JM	3"NPT	3"NPT
KE 3 250	1E0535P	18,25	30,77	7,00	5,43	11,00	9,50	1,02	0,53	13,78	13,73	11,58	6,38	3,04	4,08	284JM	3"NPT	3"NPT

Características de la Bomba					
Tipo de bomba		Diseño		Impulsor	
Centrífuga		Monobloque		Cerrado	
Etapas		Sello mecánico		Temperatura del fluido	
1		1-1/2" T01		70° C	
	Modelo	Referencia	Ø Succión	Ø Descarga	Ø Impulsor
1	KE 3 100	1E0533	3" NPT	3" NPT	6.325"
2	KE 3 150	1E0534	3" NPT	3" NPT	7.400"
3	KE 3 200	1E0587	3" NPT	3" NPT	7.800"
4	KE 3 250	1E0535P	3" NPT	3" NPT	8.200"

Características del Motor			
Motor		Velocidad (RPM)	Frecuencia (Hz)
Eléctrico		3600	60
Potencia (hp)	Fases	Voltaje (V)	Encerramiento
10	3	220/440	TEFC
15	3	220/440	TEFC
20	3	220/440	TEFC
25	3	220/440	TEFC

Curva de Rendimiento

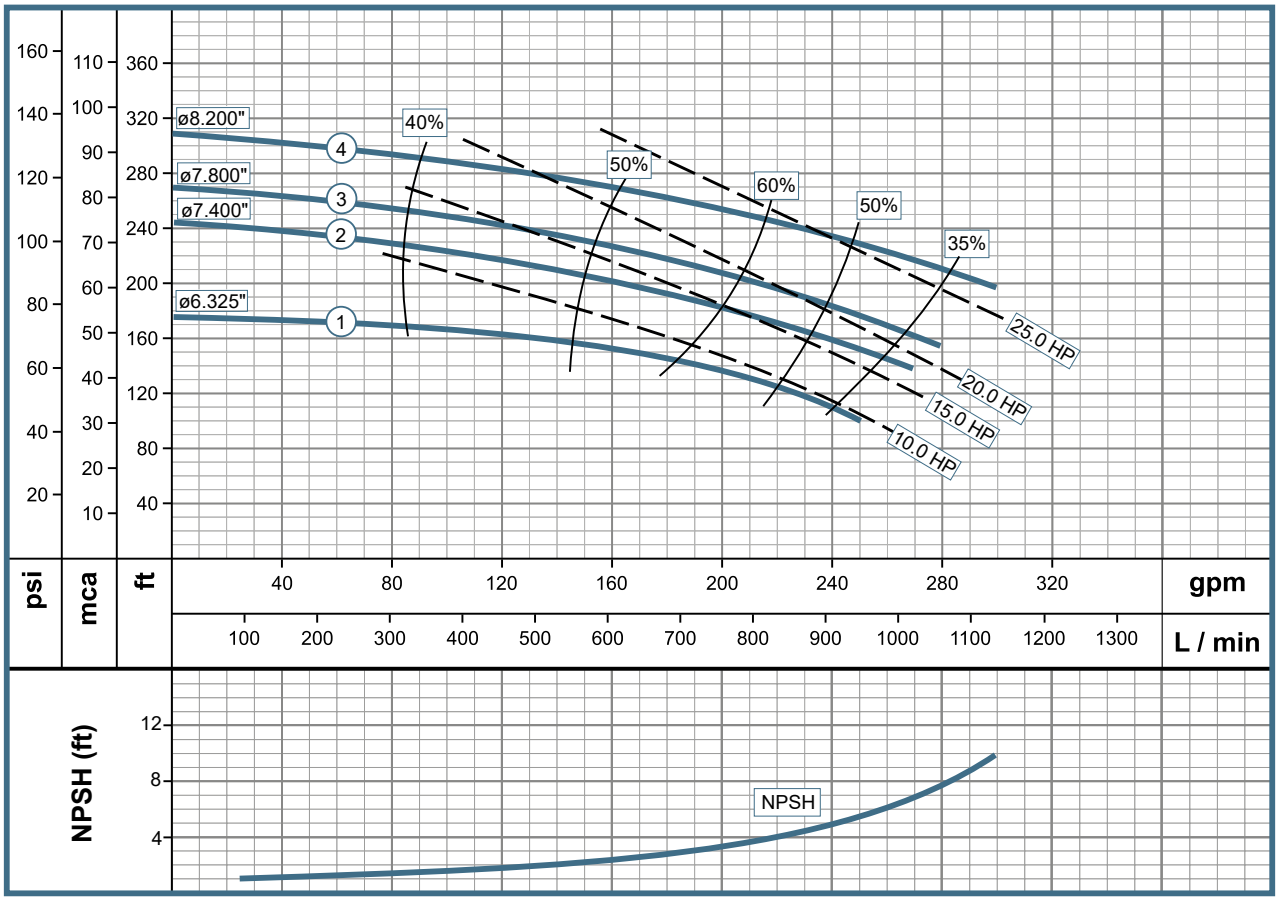

Las características técnicas están sujetas a cambios sin previo aviso.

www.wdmpumps.com

WDM® PUMPS

■ www.wdmpumps.com

VERSIÓN	1
FECHA	7/11/24