BARNES®
de Colombia

BE Acoplada en **Monobloque**



Aplicaciones

- Aprovisionamiento de aguas limpias.
- Llenado de tanques elevados.
- Llenado de tanques y bebederos.
- Llenado tanque bajo-tanque alto.
- Recirculación de agua en torres de enfriamiento.
- Refrigeración de maquinaria / Circuitos de recirculación.
- Sistemas de presión.

Ficha Técnica Línea Periférica

• BE 1 5-1 HF E0280 • BE 1 10-1 HF E0326

Dimensiones
BE 1
Bombas Periféricas

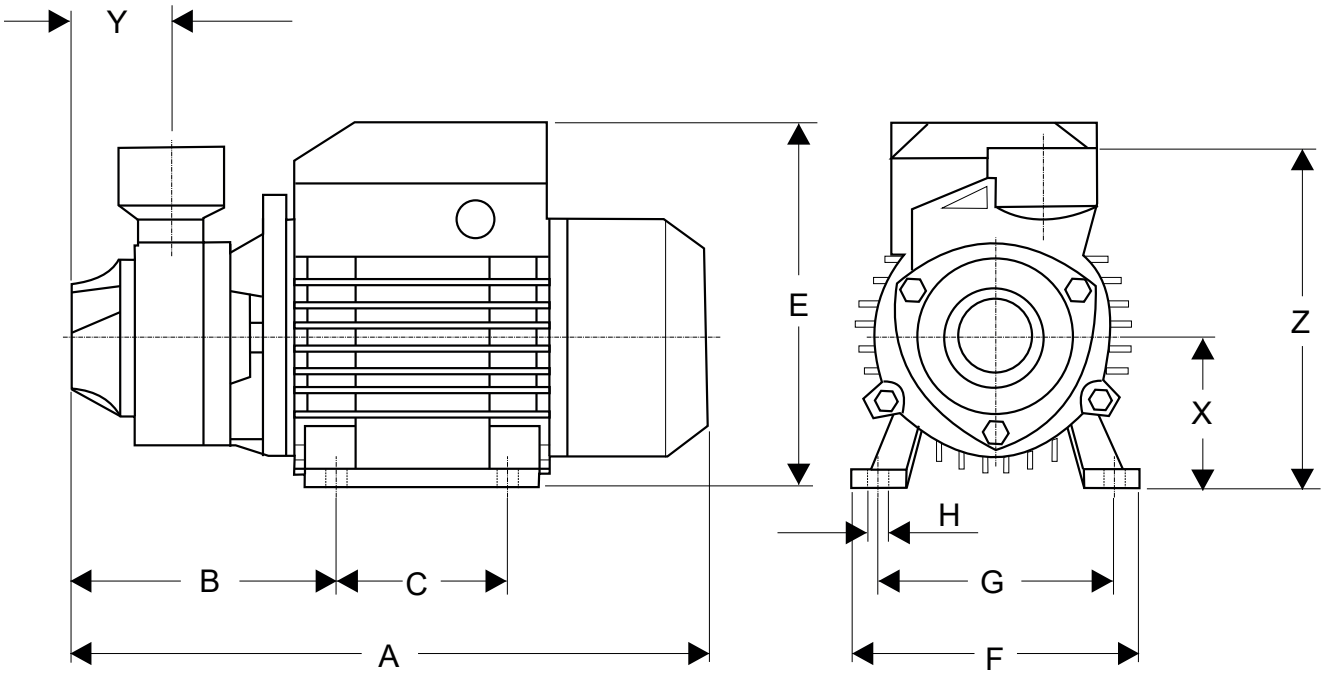

Dimensiones (milimetros)												
Modelo	Ref.	A	B	C	E	F	G	Y	X	Z	Suc	Des
BE 1 5-1	E0280	265	110	80	151	118	110	10	63	138	1"	1"
BE 1 10-1	E0326	305	122	90	181	136	112	10	71	150	1"	1"

Las características técnicas están sujetas a cambios sin previo aviso.

Características de la Bomba				
Tipo de bomba		Diseño		Impulsor
Periférica		Monobloque		Semiabierto
Etapas		Sello mecánico		Temperatura de fluido
1		5/8" TIPO 06		60° C
Modelo		Referencia	Ø Succión	Ø Descarga
1	BE 1 5-1 HF	E0280	1"	1"
1	BE 1 10-1 HF	E0326	1"	1"

Características del Motor			
Motor	Velocidad (rpm)	Frecuencia (Hz)	
Eléctrico	3.450 (nominal)	60	
Potencia (hp)	Fases	Voltaje (V)	Encerramiento
0,5	1	110/220	TEFC
1	1	110/220	TEFC

Curva de Rendimiento

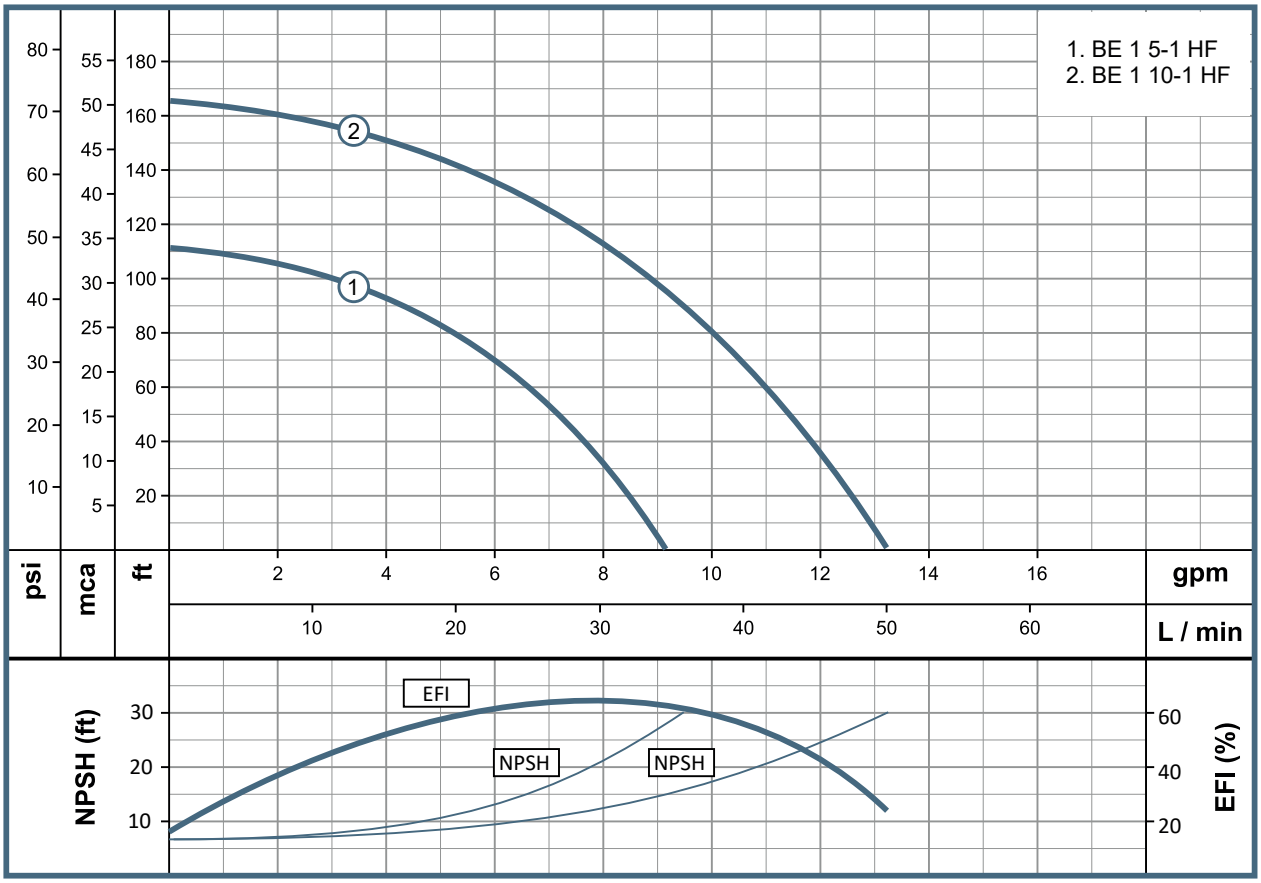

www.barnes.com.co

VERSIÓN	1
FECHA	10/10/25