BOMBAS MULTIETAPAS VERTICALES
EN ACERO INOXIDABLE
VSE 3 11 20 / VSE 3 17-30/VSE 3 25-55

BARNES® de Colombia S.A.

Modelo	Ref.	Potencia (HP)	Fases	Voltaje (v)	H max. (mca) *	Q max. (GPM) **	Etapas	Succión	Descarga	Peso (kg)
VSE 3 11-20-1	1G0193	2.0	1	220	101	23	11	1-1/4"	1"	35
VSE 3 11-20	1G0143	2.0	3	220/440	101	23	11	1-1/4"	1"	35
VSE 3 17-30-1	1G0194	3.0	1	220	153	23	17	1-1/4"	1"	44
VSE 3 17-30	1G0145	3.0	3	220/440	153	23	17	1-1/4"	1"	44
VSE 3 25-50	1G0169	5.0	3	220/440	228	23	25	1-1/4"	1"	55

* La altura (H) máxima se logra con la válvula totalmente cerrada. (mca= metros columna de agua).

** El caudal (Q) máximo se logra con la válvula totalmente abierta. (gpm= galones por minuto).



Materiales	
Cuerpo	Hierro fundido ASTM A-48
Impulsor	Acero Inoxidable 304
Sello mecánico	Carbon/Ceramica/Buna-N
Acople intermedio	Hierro fundido ASTM A-48
Empaques	EPDM
Volutas	acero Inoxidable 304

Aplicaciones
• Aprovisionamiento de aguas limpias
• Bombeo exclusivo de agua limpia sin abrasivos
• Sistemas de Presión
• Transferencias de liquidos a tanques
• Aumento de Presion
• Bomba Jockey en equipos contra incendio

Características de la bomba	
Tipo de bomba	Centrífuga
Tipo de acoplamiento	Monobloque
Succión	1-1/4" NPT
Descarga	1" NPT
Tipo de impulsor	Cerrado
Cantidad de impulsores	11,17,ó 25 (Según modelo)
Tipo de sello	Sello Mecánico tipo cartucho
Temperatura Max. Líquido	90° C Continua

Características del Motor	
Tipo	Eléctrico
Potencia	1.5 a 5.0Hp(según modelo)
Diseño	Brida C DIN
Velocidad	3.450 RPM (nominal)
Aislamiento	Clase F
Voltaje	220 o 220/440(Según modelo)
Factor de servicio	1,0
Frecuencia	60Hz
Fases	1, o 3 (Según modelo)

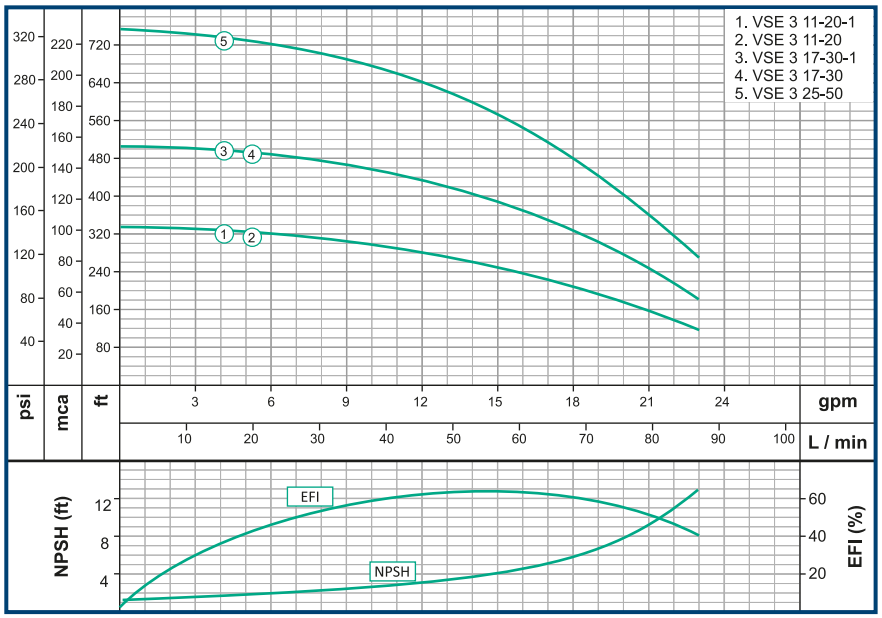

Nota: Las especificaciones técnicas están sujetas a cambios sin previo aviso.

Parte No	Descripcion	CV3
2	Cuerpo Bomba	CV1/5-2
5	Valvula drenaje	CV1/5-5
6	O-ring	CV1/5-6
6a	O-ring	CV1/5-6a
9	Seccion de entrada	CV1/4-9
10	Difusor con cojinete	CV1/4-10
11	Difusor	CV1/4-11
12	Tuerca cerrada	CV1/5-12
13	Anillo fijacion impulsor	CV1/5-13
14	Impulsor	CV3-14
15	Casquete	CV1/5-15
16	Camisa corta	CV1/4-16
17	Camisa Larga	CV1/4-17
18	Eje bomba CV3-11	CV3-11-18
18	Eje bomba CV3-17	CV3-17-18
18	Eje bomba CV3-25	CV3-25-18
19	Seccion de salida	CV1/4-19
22	Sello mecanico	25008
23	Anillo elastico	CV1/5-23
24	Esparrago doble rosca CV3-11	CV3-11-24
24	Esparrago doble rosca CV3-17	CV3-17-24
24	Esparrago doble rosca CV3-25	CV3-25-24
25	Cubierta de la bomba	CV10/20-25
27	Valvula desaireacion	CV1/5-27
29	Base motor	CV1/5-29
30	Placa de identificacion	CV1/5-30
32	Acoplamiento	CV1/5-32
35	Asiento del anillo	CV1/5-35
40	Funda Tubular CV3-11	CV3-11-40
40	Funda Tubular CV3-17	CV3-17-40
40	Funda Tubular CV3-25	CV3-25-40
80	Motor 2hp 2p 1F	19386
80	Motor 2hp 2p 3F	19387
80	Motor 3hp 2p 1F	19388
80	Motor 3hp 2p 3F	19389
80	Motor 5hp 2p 3F	19390

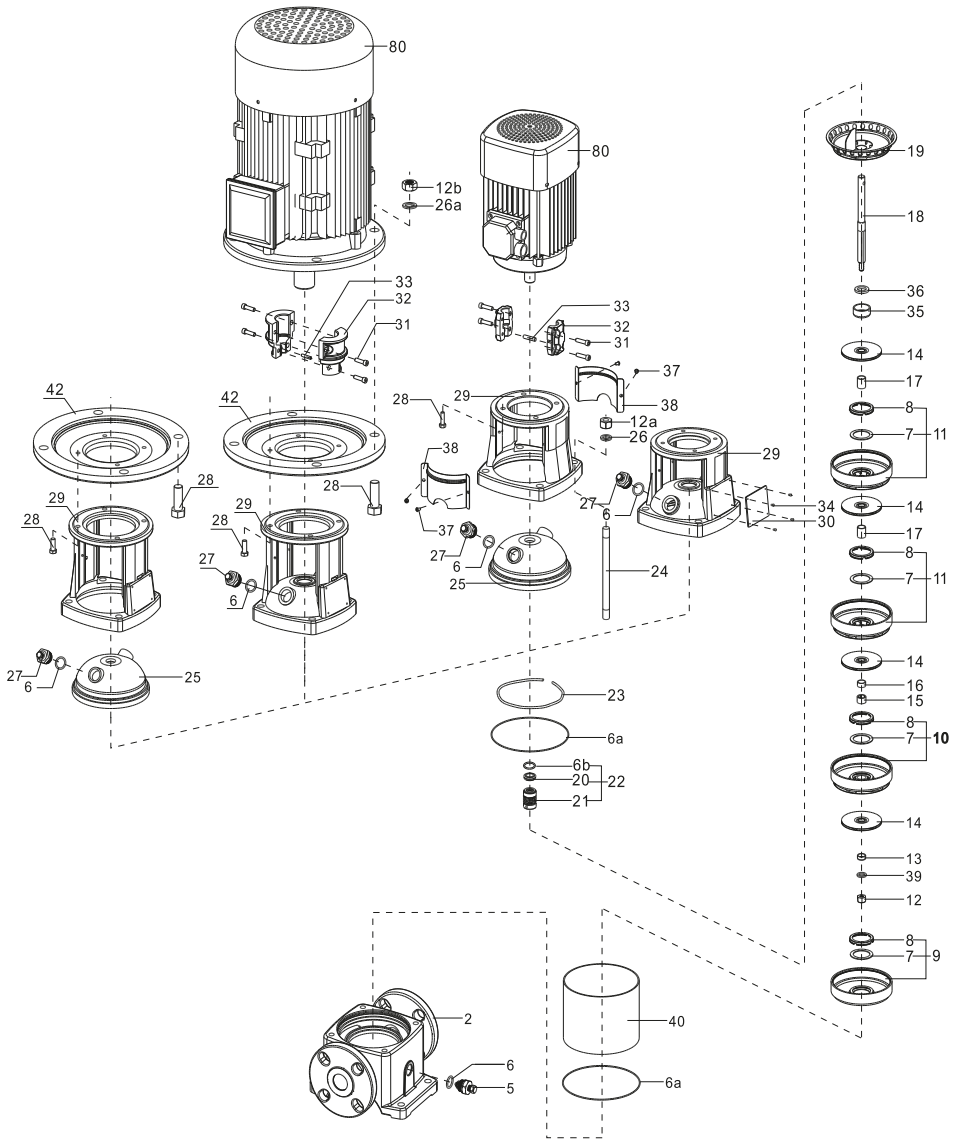

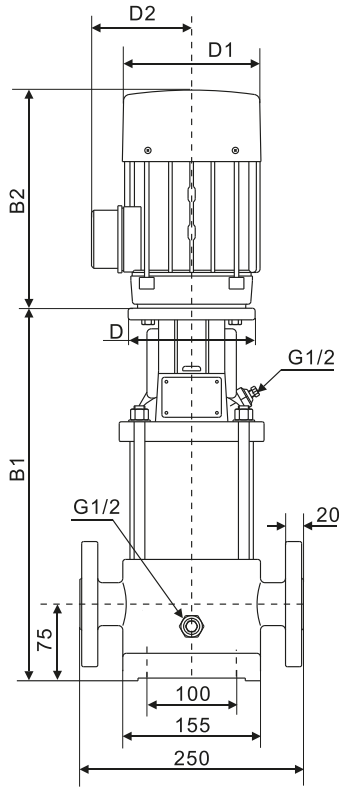

FGJ(DIN-ANSI-JIS)
PN25(DN32/DN25)

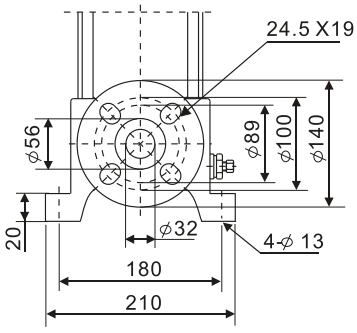

Dimensiones

Modelo	Dimensiones(mm)				
	B1	B2	B1+B2	D1	D2
VSE 3 11-20-1	430	241	671	154	111
VSE 3 11-20	430	241	671	154	111
VSE 3 17-30-1	546	275	821	177	116
VSE 3 17-30	546	275	821	177	116
VSE 3 25-50	710	305	1015	197	148

Parque Industrial Celta
Autopista Bogotá-Medellín Km 7 bodegas 86 y 93
Funza - Cundinamarca

Teléfono: (57)(601) 743 9090
www.barnes.com.co

VERSIóN	2.0
FECHA	01/03/2025

Franklin Electric