Bombas Alta Presión
Diesel
HD 2 100-2-HF / HD 2 100-2-HF-E

Fabricado por:
Barnes de Colombia S.A
Bogotá - Colombia

Modelo	Ref.	Potencia (HP)	H max. (mca) *	Q max. (GPM) **	Succión	Descarga	Peso (Kg)
HD 2 100-2 HF	1E0543	10.0	106	95	2”	2”	78.0
HD 2 100-2 HF-E ***	1E0548	10.0	106	95	2”	2”	84.0

* La altura (H) máxima se logra con la válvula totalmente cerrada. (mca= metros columna de agua).
** El caudal (Q) máximo se logra con la válvula totalmente abierta. (gpm= galones por minuto).
***Motor con arranque eléctrico, no incluye la batería, ni cables de batería



Materiales	
Cuerpo	Hierro fundido ASTM A-48, Clase 30
Impulsor	Hierro fundido ASTM A-48, Clase 30
Sello mecánico	Carbón/Cerámica/Buna-N
Acople intermedio	Hierro fundido ASTM A-48, Clase 30
Empaques	Buna Nitrilo

Aplicaciones
- Aprovisionamiento de aguas limpias
- Recirculacion de agua en torres de enfriamiento
- Refrigeracion de maquinaria/Circuitos de recirculacion
- Riego por Aspersión
- Llenado y vaciado de carrotanques
- Riego por goteo
- Minería
- Acueductos municipales

Características de la bomba	
Tipo de bomba	Centrífuga
Tipo de acoplamiento	Monobloque
Succión	2” NPT
Descarga	2” NPT
Tipo de impulsor	Cerrado Balanceado dinámicamente según ISO G6,3
Cantidad de impulsores	2
Tipo de sello	Sello mecánico 1-3/4” TIPO 21
Temperatura Max. Líquido	158° F (70 ° C) Continua

Características del Motor	
Tipo	Diesel
Potencia	10.0
Marca	Hi-Force
Cilindros	1
Velocidad	3.600 RPM (nominal)
Arranque	Retractil ó Eléctronico
Capacidad del tanque	5.5 litros
Consumo combustible	0.66 galón / hora

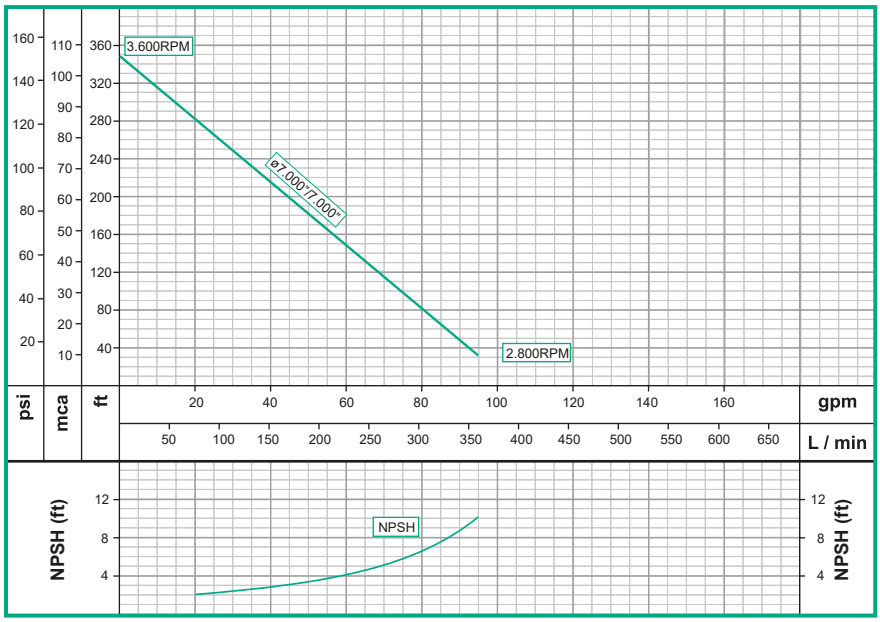

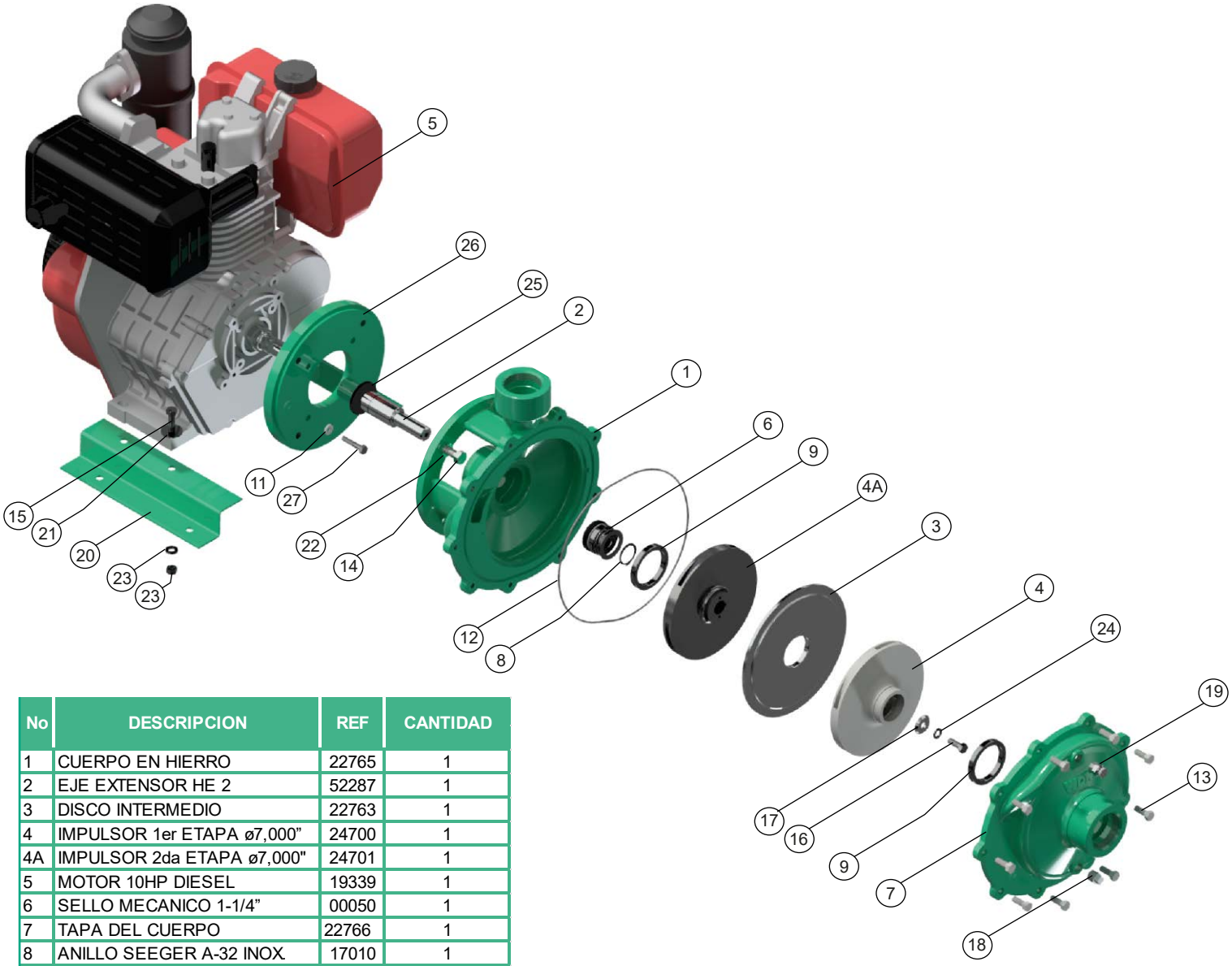

No	DESCRIPCION	REF	CANTIDAD
1	CUERPO EN HIERRO	22765	1
2	EJE EXTENSOR HE 2	52287	1
3	DISCO INTERMEDIO	22763	1
4	IMPULSOR 1er ETAPA ø7,000”	24700	1
4A	IMPULSOR 2da ETAPA ø7,000"	24701	1
5	MOTOR 10HP DIESEL	19339	1
6	SELLO MECANICO 1-1/4”	00050	1
7	TAPA DEL CUERPO	22766	1
8	ANILLO SEEGER A-32 INOX.	17010	1
9	ANILLO DE FRICCIÓN	30748	2
10	TUERCA DE 3/8 NC	02502	4
11	ARANDELA PRESION 5/16"	02602	4
12	ANILLO "O" PARKER #274	17738	1
13	TORNILLO 3/8” x 1”NC	02037	9
14	TORNILLO 1/2” x 1-1/4”NC	02224	4
15	TORNILLO 3/8" x 1-1/2" NC	02239	4
16	TORNILLO 3/8” x 1” INOX.	02218	1
17	ARANDELA RETENCION	26714	1
18	TAPON DE 3/8” NPT	15000	1
19	TAPON DE PURGA 3/8"	03238	1
20	BASE EN LAMINA	19374	2
21	ARANDELA DE 3/8"	02553	4
22	ARANDELA PRESION 1/2	02608	4
23	ARANDELA PRESION 3/8”	02604	13
24	ARANDELA PRES. 3/8” INOX,	02616	1
25	ARANDELA EN CAUCHO	05163	1
26	DISCO ADAPTADOR	24788	1
27	TORNILLO 5/16x1-1/4NF	02409	4

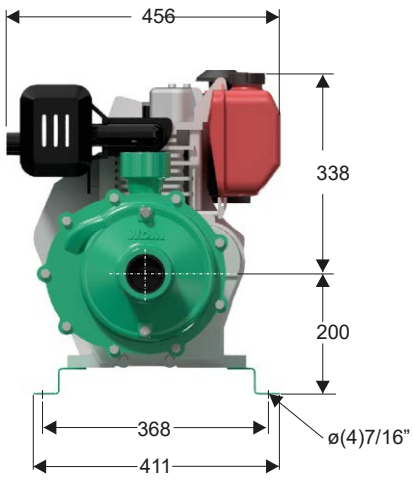

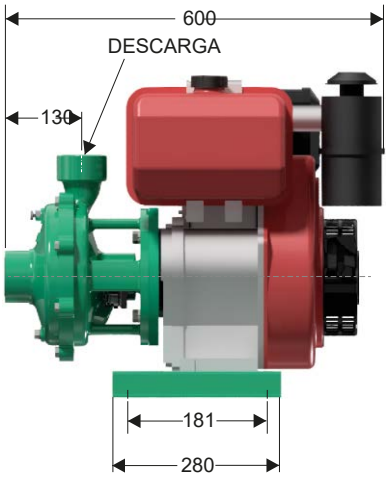

Dimensiones en milímetros

Parque Industrial Celta
Autopista Bogotá-Medellín Km 7.5 bodegas 86 y 93
Funza - Cundinamarca

Teléfono: (57)(1) 743 9090
www.barnes.com.co

VERSIÓN	1.0
FECHA	26/10/2022