BOMBAS ALTA PRESION
DIESEL
HD 2 110-2-LD

WDM PUMPS

Fabricado por:
Barnes de Colombia S.A
Bogotá - Colombia

Modelo	Ref.	Potencia (HP)	H max. (mca) *	Q max. (GPM) **	Succión	Descarga	Peso (kg)
HD 2 110-2 LD	1E0544	11.0	120	105	2”	2”	78.0

* La altura (H) máxima se logra con la válvula totalmente cerrada. (mca= metros columna de agua).

** El caudal (Q) máximo se logra con la válvula totalmente abierta. (gpm= galones por minuto).



Materiales	
Cuerpo	Hierro fundido ASTM A-48, Clase 30
Impulsor	Hierro fundido ASTM A-48, Clase 30
Sello mecánico	Carbon/Ceramica/Buna-N
Acople intermedio	Hierro fundido ASTM A-48, Clase 30
Empaques	Buna Nitrilo

Aplicaciones
Ÿ Aprovisionamiento de aguas limpias
Ÿ Recirculación de agua en torres de enfriamiento
Ÿ Riego por Aspersión
Ÿ Llenado y vaciado de carro tanques
Ÿ Riego por goteo
Ÿ Minería
Ÿ Lavado de establos
Ÿ Extracción de agua en pozos llanos

Características de la bomba	
Tipo de bomba	Centrífuga
Tipo de acoplamiento	Monobloque
Succión	2" NPT
Descarga	2" NPT
Tipo de impulsor	Cerrado Balanceado dinámicamente según ISO G6,3
Cantidad de impulsores	2
Tipo de sello	Sello mecánico 1-1/4” TIPO 01
Temperatura Max. Líquido	70° C Continua

Características del Motor	
Tipo	Díesel
Potencia	11.0 hp
Marca	Lombardini
Cilindros	1
Velocidad	3.600 RPM (nominal)
Tipo de Arranque	Retractil
Capacidad del tanque	11 litros
Consumo de combustible	0.78 galón / hora

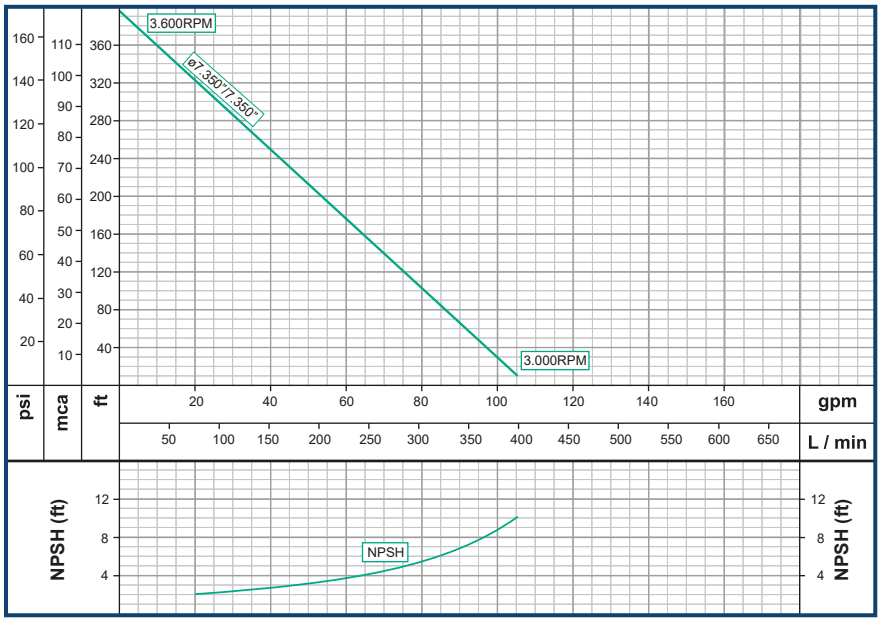

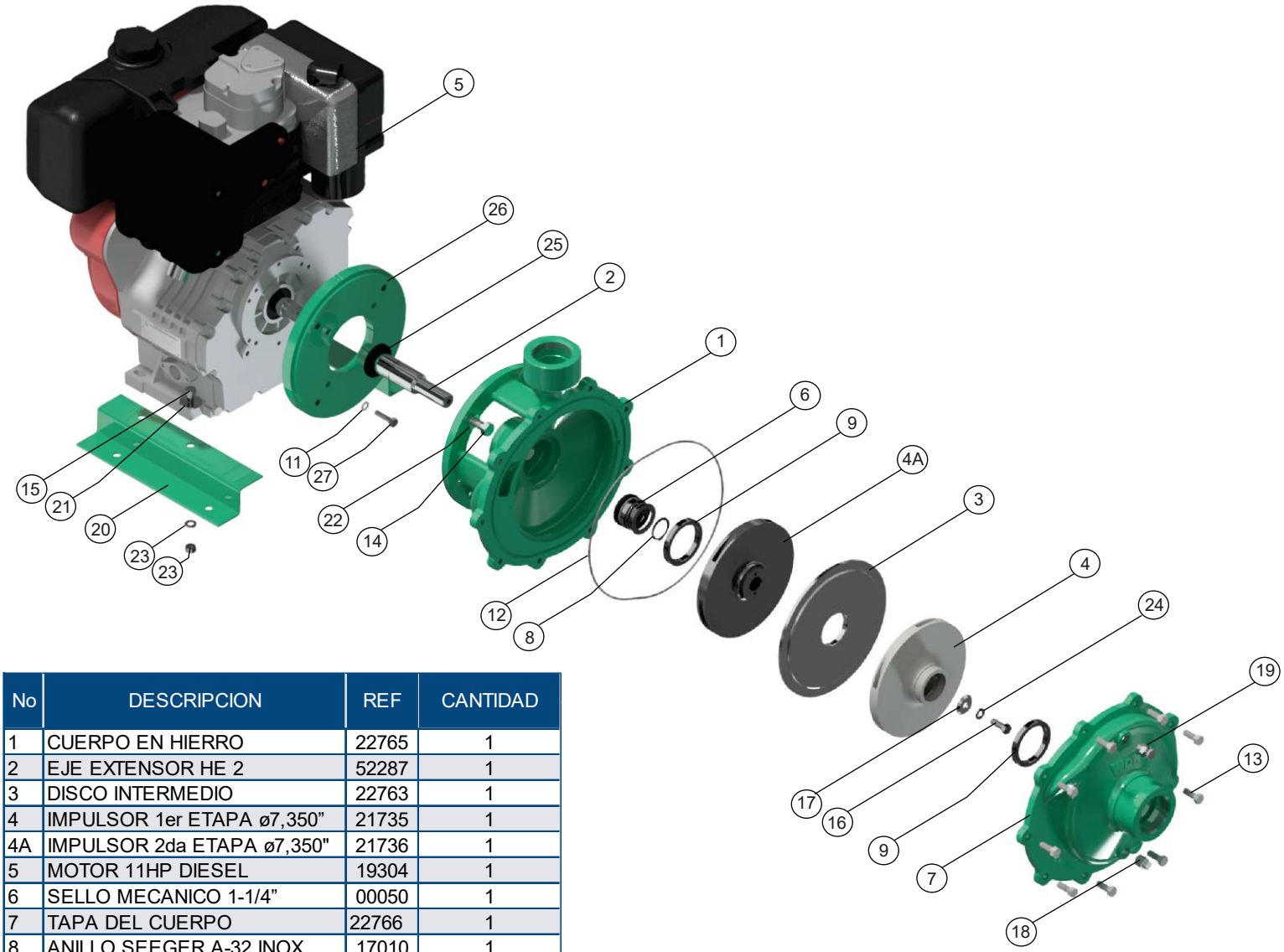

No	DESCRIPCION	REF	CANTIDAD
1	CUERPO EN HIERRO	22765	1
2	EJE EXTENSOR HE 2	52287	1
3	DISCO INTERMEDIO	22763	1
4	IMPULSOR 1er ETAPA ø7,350”	21735	1
4A	IMPULSOR 2da ETAPA ø7,350"	21736	1
5	MOTOR 11HP DIESEL	19304	1
6	SELLO MECANICO 1-1/4”	00050	1
7	TAPA DEL CUERPO	22766	1
8	ANILLO SEEGER A-32 INOX.	17010	1
9	ANILLO DE FRICCION	30648	2
10	TUERCA DE 3/8 NC	02502	4
11	ARANDELA PRESION 5/16"	02602	4
12	ANILLO "O" PARKER #274	17738	1
13	TORNILLO 3/8” x 1”NC	02037	9
14	TORNILLO 1/2” x 1-1/4”NC	02224	4
15	TORNILLO 3/8" x 1-1/2" NC	02239	4
16	TORNILLO 3/8” x 1” INOX.	02218	1
17	ARANDELA RETENCION	26714	1
18	TAPON DE 3/8” NPT	15000	1
19	TAPON DE PURGA 3/8"	03238	1
20	BASE EN LAMINA	19374	2
21	ARANDELA DE 3/8"	02553	4
22	ARANDELA PRESION 1/2	02608	4
23	ARANDELA PRESION 3/8”	02604	13
24	ARANDELA PRES. 3/8” INOX.	02616	1
25	ARANDELA EN CAUCHO	05163	1
26	DISCO ADAPTADOR	24788	1
27	TORNILLO M8x40mm	16655	4

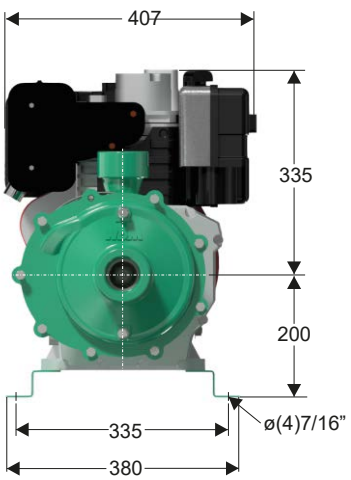

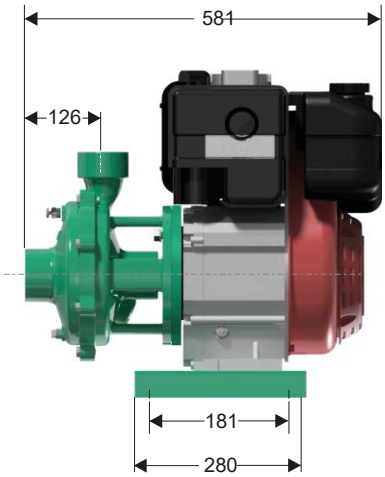

Dimensiones en milímetros

Parque Industrial Celta
Autopista Bogotá-Medellín Km 7.5 bodegas 86 y 93
Funza - Cundinamarca

Teléfono: (57)(601) 743 9090
www.barnes.com.co

VERSIóN	1.1
FECHA	03/11/2023