BOMBAS ALTA PRESION
DIESEL
HD 3 75-LD

WDM PUMPS

Fabricado por:
Barnes de Colombia S.A
Bogotá - Colombia

Modelo	Ref.	Potencia (HP)	H max. (mca) *	Q max. (GPM) **	Succión	Descarga	Peso (kg)
HD 3 75-LD	1E0242	7.5	71	160	3”	3”	59.0

* La altura (H) máxima se logra con la válvula totalmente cerrada. (mca= metros columna de agua).

** El caudal (Q) máximo se logra con la válvula totalmente abierta. (gpm= galones por minuto).



Materiales	
Cuerpo	Hierro fundido ASTM A-48, Clase 30
Impulsor	Hierro fundido ASTM A-48, Clase 30
Sello mecánico	Carbon/Ceramica/Buna-N
Acople intermedio	Hierro fundido ASTM A-48, Clase 30
Empaques	Buna Nitrilo

Ÿ Aprovisionamiento de aguas limpias
Ÿ Recirculación de agua en torres de enfriamiento
Ÿ Riego por Aspersión
Ÿ Llenado y vaciado de carro tanques
Ÿ Riego por goteo
Ÿ Minería
Ÿ Lavado de establos
Ÿ Extracción de agua en pozos llanos

Características de la bomba	
Tipo de bomba	Centrífuga
Tipo de acoplamiento	Monobloque
Succión	3" NPT
Descarga	3" NPT
Tipo de impulsor	Cerrado Balanceado dinámicamente según ISO G6,3
Cantidad de impulsores	1
Tipo de sello	Sello mecánico 1-1/4” TIPO 01
Temperatura Max. Líquido	70° C Continua

Características del Motor	
Tipo	Díesel
Potencia	7.5 hp
Marca	Lombardini
Cilindros	1
Velocidad	3.600 RPM (nominal)
Tipo de Arranque	Retractil
Capacidad del tanque	10 litros
Consumo de combustible	0.5 galón / hora

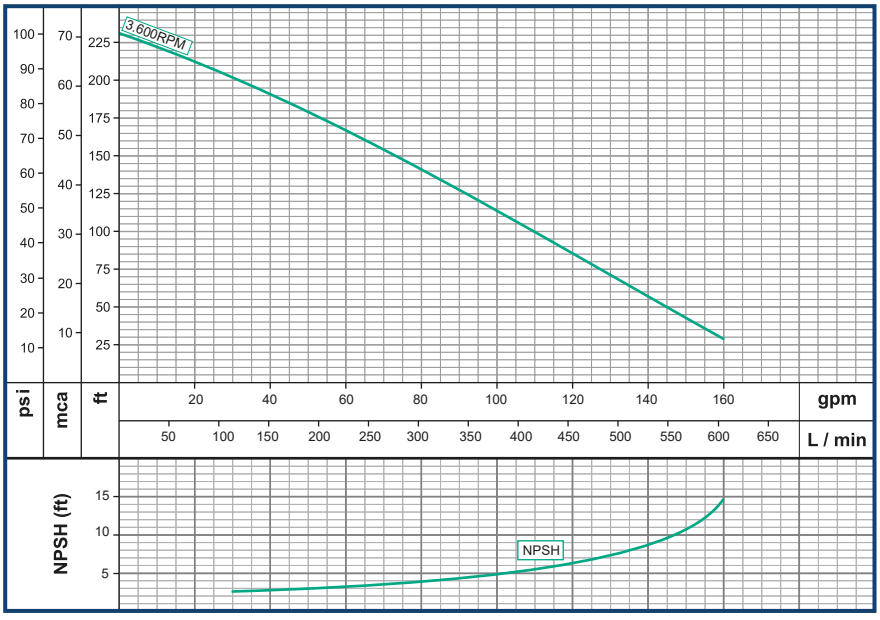

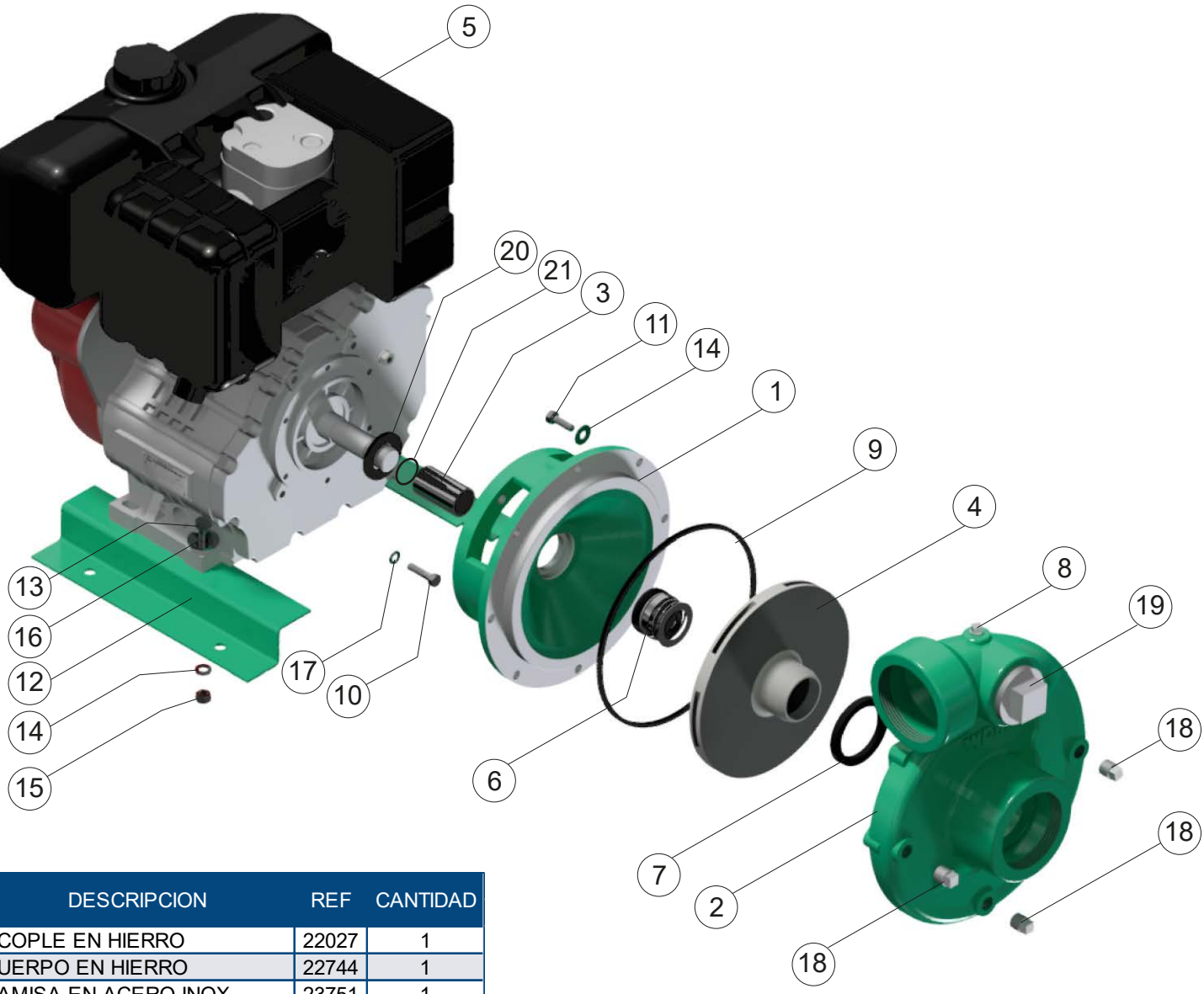

No	DESCRIPCION	REF	CANTIDAD
1	ACOPLE EN HIERRO	22027	1
2	CUERPO EN HIERRO	22744	1
3	CAMISA EN ACERO INOX	23751	1
4	IMPULSOR ø7,500”	21751	1
5	MOTOR 7,5HP DIESEL	19303	1
6	SELLO MECÁNICO 1-1/4”	00050	1
7	COPA "U"	21858	1
8	TAPON 1/4” NPT	03201	1
9	ANILLO CUADRADO	21297	1
10	TORNILLO 3/8”x1”NC	02037	4
11	TORNILLO 5/16”x1”NC	02408	8
12	BASE EN LAMINA	19342	2
13	TORNILLO 5/16”x1-1/2” NC	18929	4
14	ARANDELA DE PRESION 5/16”	02602	12
15	TUERCA DE 5/16”	02501	4
16	ARANDELA DE 5/16	00052	4
17	ARANDELA DE PRESION 3/8”	02604	8
18	TAPON 3/8” NPT	15000	2
19	TAPON 2" NPT	03208	1
20	ARANDELA DE CAUCHO	05163	1
21	ANILLO "O" 2-020	17433	1

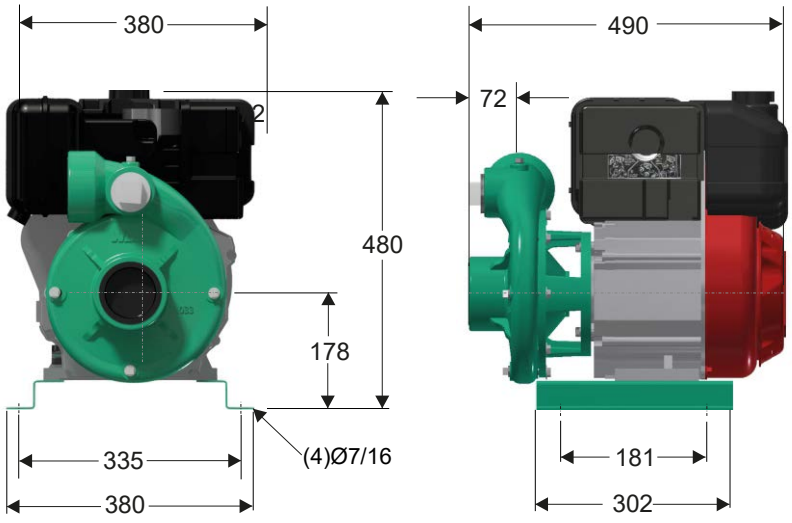

Dimensiones en milimetros

Parque Industrial Celta
Autopista Bogotá-Medellín Km 7.5 bodegas 86 y 93
Funza - Cundinamarca

Teléfono: (57)(601) 743 9090
www.barnes.com.co

VERSIóN	1.1
FECHA	03/11/2023