Bombas Alta Presión
Gasolina
HG 3 140-KL

Fabricado por:
Barnes de Colombia S.A
Bogotá - Colombia

Modelo	Ref.	Potencia (HP)	H max. (mca) *	Q max. (GPM) **	Succión	Descarga	Peso (kg)
HG 3 140-KL	1E0575	14.0	86	194	3”	3”	57.0

* La altura (H) máxima se logra con la válvula totalmente cerrada. (mca= metros columna de agua).

** El caudal (Q) máximo se logra con la válvula totalmente abierta. (gpm= galones por minuto).



Materiales	
Cuerpo	Hierro fundido ASTM A-48, Clase 30
Impulsor	Hierro fundido ASTM A-48, Clase 30
Sello mecánico	Carbon/Ceramica/Buna-N
Acople intermedio	Hierro fundido ASTM A-48, Clase 30
Empaques	Buna Nitrilo

Aplicaciones
• Aprovisionamiento de aguas limpias
• Extracción de agua en pozos llanos
• Lavado a presión de maquinaria
• Lavado de establos
• Llenado de tanque elevado
• Riego por aspersión
• Sistemas de trabajo pesado

Características de la bomba	
Tipo de bomba	Centrífuga
Tipo de acoplamiento	Monobloque
Succión	3" NPT
Descarga	3" NPT
Tipo de impulsor	Cerrado Balanceado dinámicamente según ISO G6,3
Cantidad de impulsores	1
Tipo de sello	Sello mecánico 1-1/4” TIPO 01
Temperatura Max. Líquido	70° C Continua

Características del Motor	
Tipo	Gasolina
Potencia	14.0 hp
Marca	Kohler
Cilindros	1
Velocidad	3.600 RPM
Tipo de Arranque	Retráctil
Capacidad del tanque	7.3 litros
Consumo de combustible	0.9 galón / hora

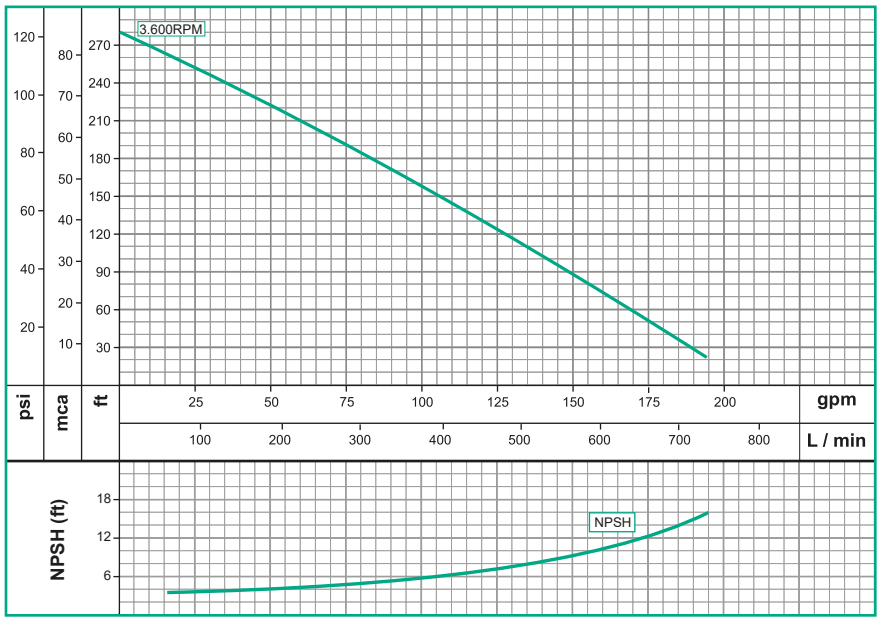

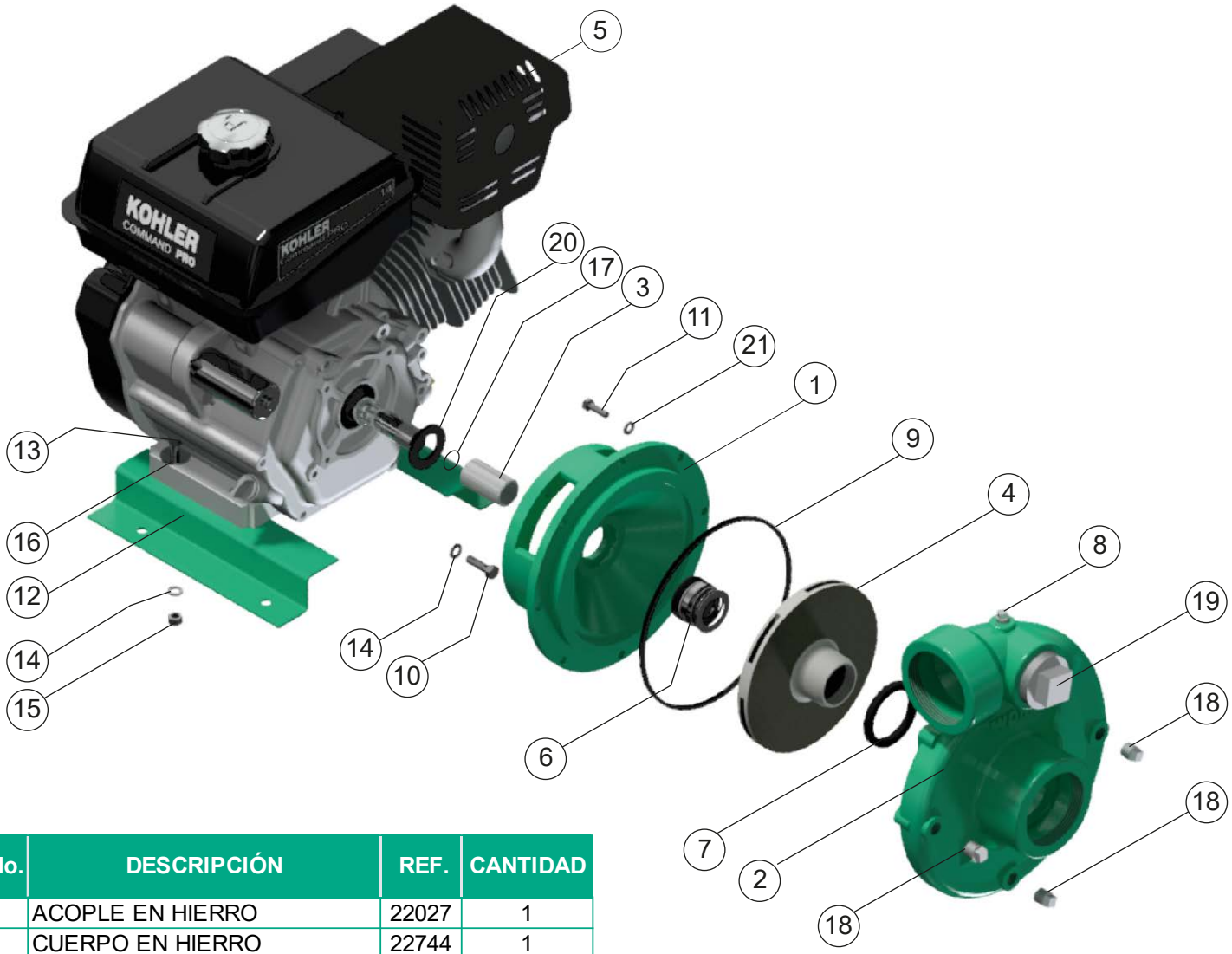

No.	DESCRIPCIÓN	REF.	CANTIDAD
1	ACOPLE EN HIERRO	22027	1
2	CUERPO EN HIERRO	22744	1
3	CAMISA EN ACERO INOX,	23851	1
4	IMPULSOR ø8,200”	21287	1
5	MOTOR 14HP GAS. KOHLER	18301	1
6	SELLO MECÁNICO 1-1/4”	00050	1
7	COPA "U"	21858	1
8	TAPÓN 1/4” NPT	03201	1
9	ANILLO CUADRADO	21297	1
10	TORNILLO 3/8”x1-1/4”NC	02222	4
11	TORNILLO 5/16”x1-1/4” NC	02220	8
12	BASE EN LÁMINA	19374	2
13	TORNILLO 3/8”x1-1/2” NC	02036	4
14	ARANDELA PRESIÓN DE 3/8”	02604	8
15	TUERCA DE 3/8”	02502	4
16	ARANDELA DE 3/8	02553	4
17	ANILLO "O" 2-020	17433	1
18	TAPÓN 3/8” NPT	15000	3
19	TAPÓN 2" NPT	03208	1
20	ARANDELA DE CAUCHO	05163	1
21	ARANDELA PRESIÓN DE 5/16”	02602	8

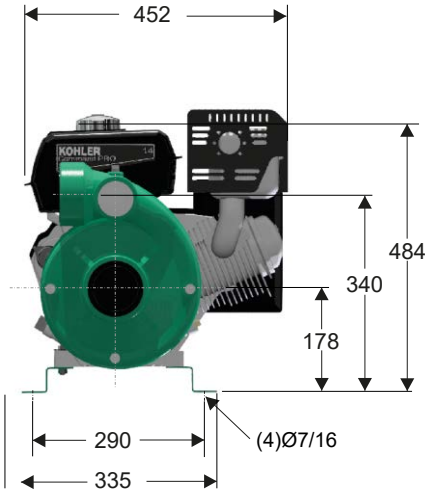

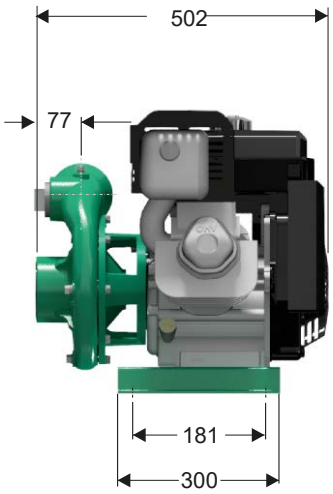

Dimensiones en milímetros

Parque Industrial Celta
Autopista Bogotá-Medellín Km 7.5 bodegas 86 y 93
Funza - Cundinamarca

Teléfono: (57)(1) 743 9090
www.barnes.com.co

VERSIÓN	1.0
FECHA	19/01/2024