BARNES®
de Colombia

HIPPO

Bombas Centrífugas
Sumergibles
Serie HIPPO



- Caudales hasta 1000 GPM
- Tamaño 4” de Descarga
- Impulsores semiabiertos en fundición nodular
- Potencia de Motores de 7.5 HP hasta 20 HP
- Temperaturas hasta 40 °C
- Cuerpo en hierro fundido

Ficha Técnica

Bombas Centrífugas Sumergibles Serie HIPPO 4”

Franklin Electric

HIPPO

Bombas Centrífugas Sumergibles HIPPO



Bombas centrífugas sumergibles para el bombeo de aguas residuales y efluentes en edificios, viviendas, instalaciones comerciales, industriales y municipales, donde se requieren altos caudales con libre paso de partículas sólidas.

Características:

- Descarga bridada según las normas ASME B 16.5 y DIN 2532
- Voluta de fundición gris ASTM A48 Clase 40.
- Impulsor semiabierto de fundición nodular ASTM A536 60-40-18.
- Placa inferior de fundición gris ASTM A48 Clase 40.
- Doble sello mecánico de acero inoxidable AISI-304, Buna N, carburo de silicio (SiC/SiC) y grafito/cerámica.
- Sensor de humedad en la cámara de aceite.
- Protección térmica.
- Motor eléctrico IE3 IP-68, 4 polos, 60 Hz, aislamiento clase H, eje de acero inoxidable AISI-420.
- Manija de elevación de acero inoxidable 304.
- Longitud del cable de conexión: 10 m.
- Empaques: Buna (NBR).

Beneficios:

- Bomba centrífuga sumergible, carcasa espiral, impulsor mono etapa de flujo radial semiabierto.
- Descarga bridada, soporte de rodamientos y sello del eje mediante doble sello mecánico.

Aplicaciones:

- La Serie HIPPO fue desarrollada para bombear agua con sólidos en suspensión en aplicaciones industriales, agrícolas, de suministro de agua y de saneamiento municipal.
- Estaciones de bombeo.
- Plantas de tratamiento de aguas residuales.
- Drenaje de aguas residuales y pluviales.

Detalles técnicos:

- Temperatura máxima del líquido bombeado: 40 °C.
- Sumersión máxima: 20 m.
- Instalación en un pozo húmedo.
- Paso de sólido de 65 mm según la tabla de selección.

Nomenclatura:

HIPPO	4	NH	2	15	T	60	380V	RT 250

- **Familia** *Serie HIPPO*
- **Diámetro de Descarga:** *4”*
- **NH:** *Motobomba de presión*
- **Cantidad de Alabes:** *1 y 2*
- **Potencia del Motor:** *15*
- **Fases** *T: Trifásico*
- **Frecuencia:** *60hz*
- **Voltaje:** *220v / 380v / 440v*
- **Diámetro del impulsor:** *250 mm*

Las características técnicas están sujetas a cambios sin previo aviso.

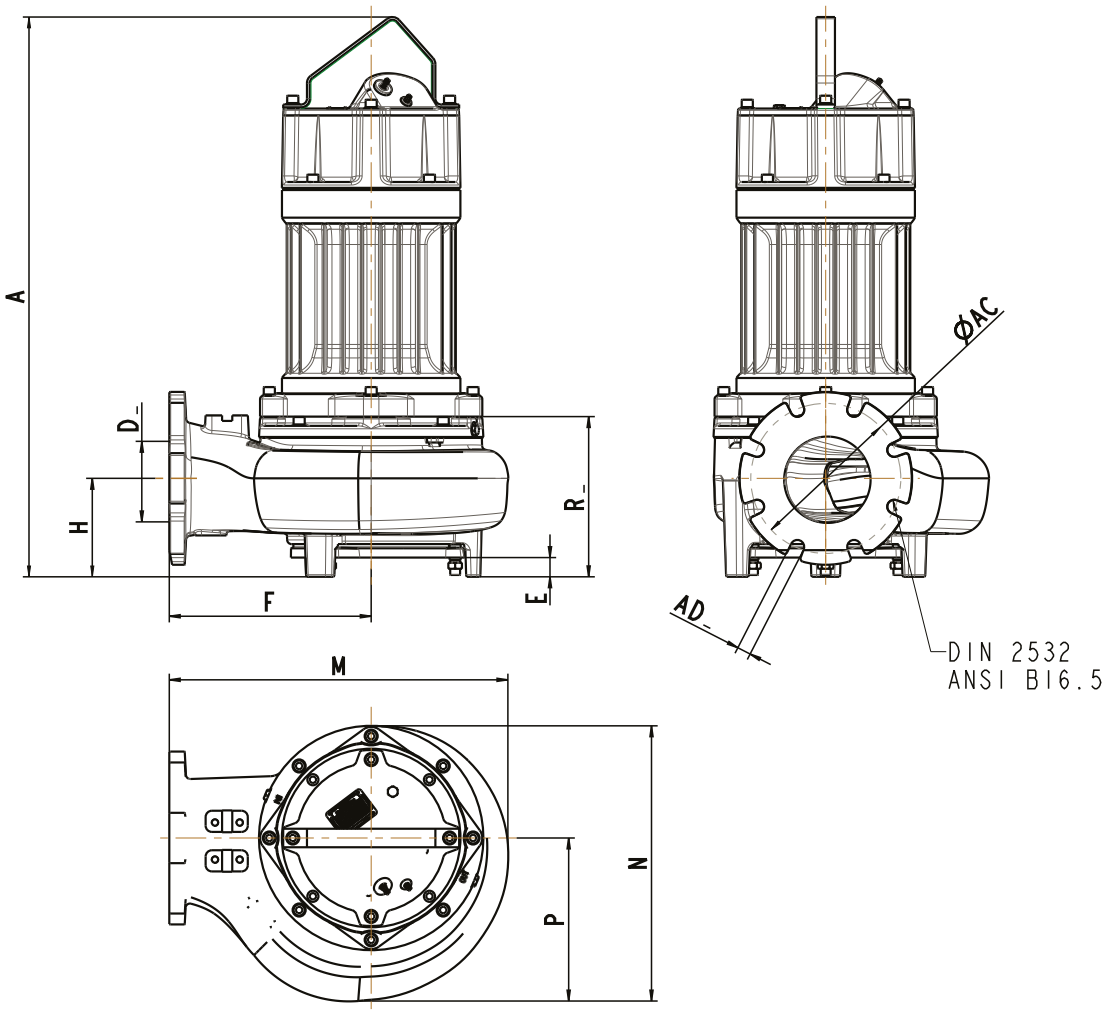

MODELO	DIMENSIONES (MM)											PESO (KG)
	A	H	D	F	E	R	AC	AD	N	P	M	
HIPPO 4 NH1 7.5 T 60	891	125	4”	317	26	244	180	20	393	211	510	215
HIPPO 4 NH1 10 T 60	891	125	4”	317	26	244	180	20	393	211	510	217
HIPPO 4 NH1 12.5 T 60	891	125	4”	317	26	244	180	20	393	211	510	219
HIPPO 4 NH1 15 T 60	891	125	4”	317	26	244	180	20	393	211	510	220
HIPPO 4 NH1 20 T 60	891	125	4”	317	26	244	180	20	393	211	510	220
HIPPO 4 NH1 15 T 60	964	130	4”	330	30	244	180	20	408	222	533	251
HIPPO 4 NH2 20 T 60	964	130	4”	330	30	244	180	20	408	222	533	251

Dimensiones con Codo Estacionario

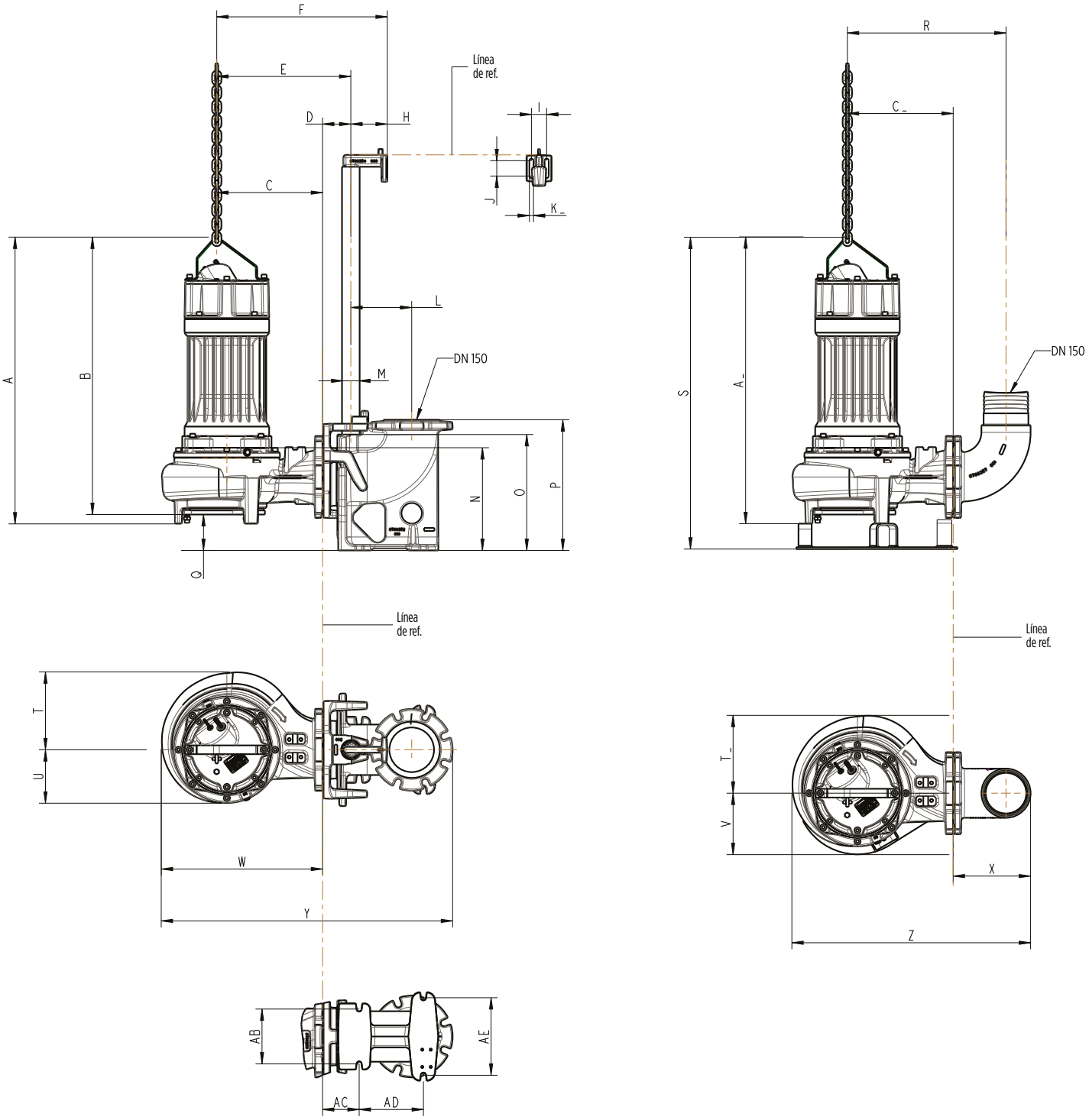

Las características técnicas están sujetas a cambios sin previo aviso.

MODELO	DIMENSIONES (mm)													
	A	B	C	D	E	F	H	I	J	K	L	M	N	O
HIPPO 4 NH1 7.5 T 60	891	865	351	89	439	564	125	52	53	14	179	2”	264	260
HIPPO 4 NH1 10 T 60	891	865	351	89	439	564	125	52	53	14	179	2”	264	260
HIPPO 4 NH1 12.5 T 60	891	865	351	89	439	564	125	52	53	14	179	2”	264	260
HIPPO 4 NH1 15 T 60	891	865	351	89	439	564	125	52	53	14	179	2”	264	260
HIPPO 4 NH1 20 T 60	891	865	351	89	439	564	125	52	53	14	179	2”	264	260
HIPPO 4 NH2 15 T 60	964	937	365	89	453	578	125	52	53	14	179	2”	291	260
HIPPO 4 NH2 20 T 60	964	937	365	89	453	578	125	52	53	14	179	2”	291	260

MODELO	DIMENSIONES (mm)														
	P	Q	R	S	T	U	V	W	X	Y	Z	AB	AC	AD	AE
HIPPO 4 NH1 7.5 T 60	307	77	477	968	211	182	209	510	185	887	700	107	97	205	276
HIPPO 4 NH1 10 T 60	307	77	477	968	211	182	209	510	185	887	700	107	97	205	276
HIPPO 4 NH1 12.5 T 60	307	77	477	968	211	182	209	510	185	887	700	107	97	205	276
HIPPO 4 NH1 15 T 60	307	77	477	968	211	182	209	510	185	887	700	107	97	205	276
HIPPO 4 NH1 20 T 60	307	77	477	968	211	182	209	510	185	887	700	107	97	205	276
HIPPO 4 NH2 15 T 60	307	73	491	1050	222	186	209	533	185	910	723	107	97	205	276
HIPPO 4 NH2 20 T 60	307	73	491	1050	222	186	209	533	185	910	723	107	97	205	276

Dimensiones
Codo Estacionario

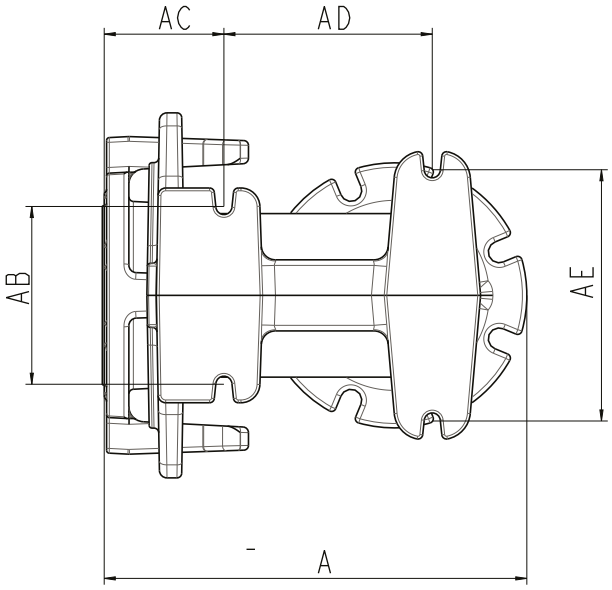

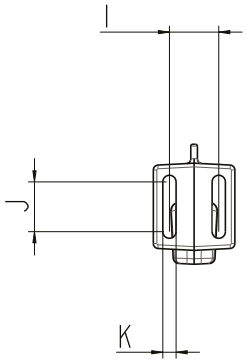

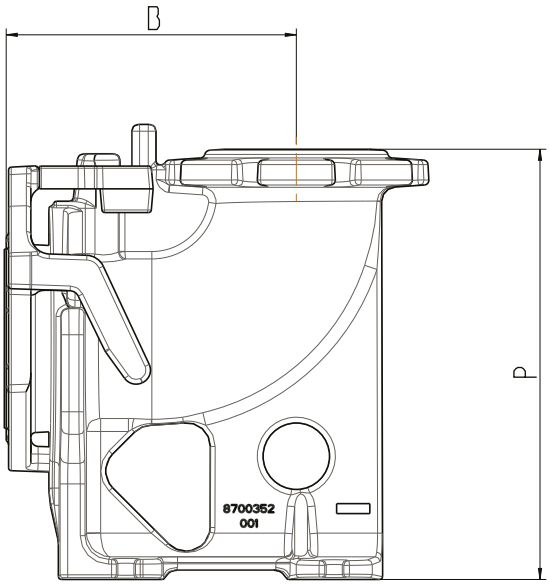

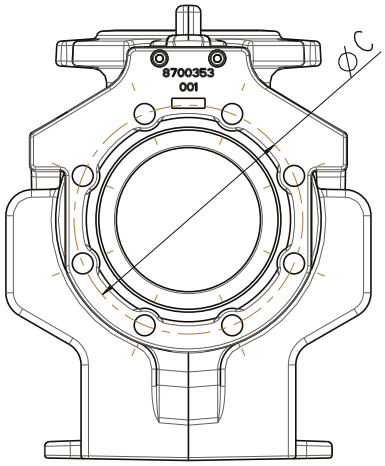

MODELO	DIMENSIONES EN MILÍMETROS (mm)										
	A	AB	AC	AD	AE	B	C	I	J	K	P
HIPPO 4 NH	378	107	97	205	276	268	190	52	53	14	307

Las características técnicas están sujetas a cambios sin previo aviso.

Dimensiones Codos Bridados

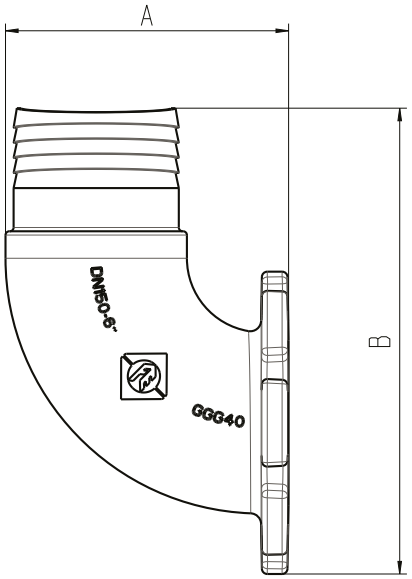

MODELO	DIMENSIONES EN MILÍMETROS (mm)	
	A	B
CURVA FLANGEADA 4”	181	324

Dimensiones Bases

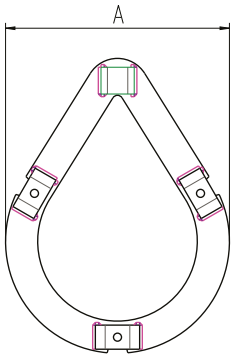

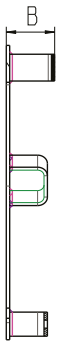

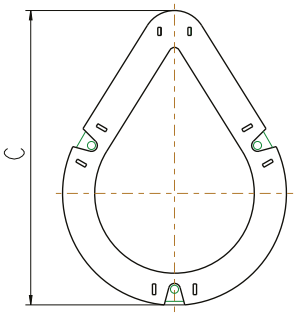

MODELO	DIMENSIONES EN MILÍMETROS (mm)		
	A	B	C
BASE HIPPO 4 NH 6 NF 12,5 cv a 20 cv	418	90	550

Curva de Rendimiento

HIPPO 4 NH

MODELO	Potencia HP	Descarga (Pulgadas)	Ø Máximo de sólidos (mm)	Ø Impulsor (mm)	MOTOR TRIFÁSICO			
					N. Curva	220v Referencia	380v Referencia	440v Referencia
HIPPO 4 NH1	7.5	4	76	210	1	87110704-00	87110705-00	87110706-00
	10	4	76	225	2	87110707-00	87110708-00	87110709-00
	12.5	4	76	233	3	87110710-00	87110711-00	87110712-00
	15	4	76	244	4	87110713-00	87110714-00	87110715-00
	20	4	76	263	5	87110716-00	87110717-00	87110718-00
HIPPO 4 NH2	15	4	65	226	6	87110719-00	87110720-00	87110721-00
	15	4	65	250	7	87110722-00	87110723-00	87110724-00
	20	4	65	250	8	87110725-00	87110726-00	87110727-00
	20	4	65	267	9	87110728-00	87110729-00	87110730-00

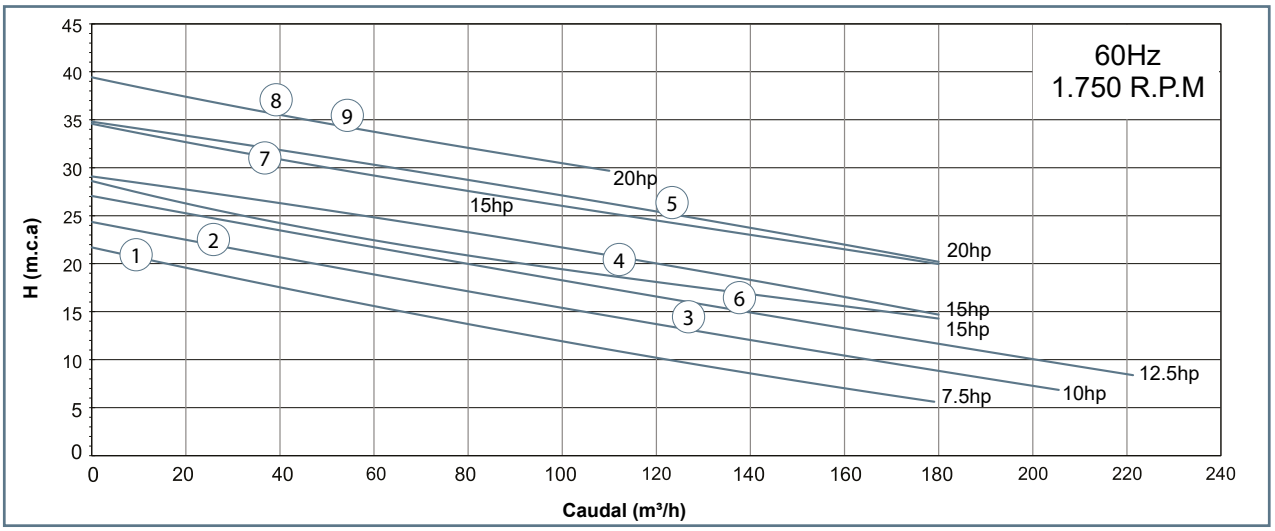

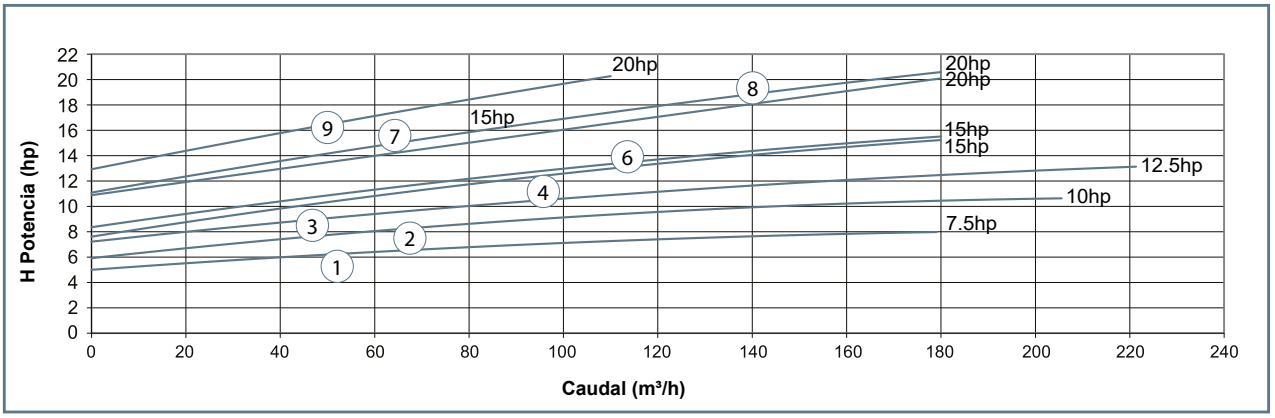

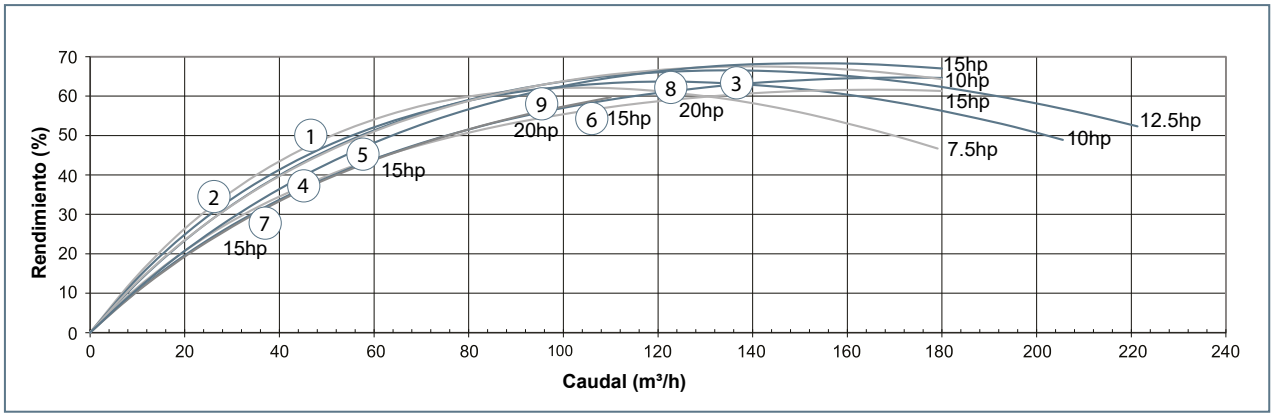

Las características técnicas están sujetas a cambios sin previo aviso.

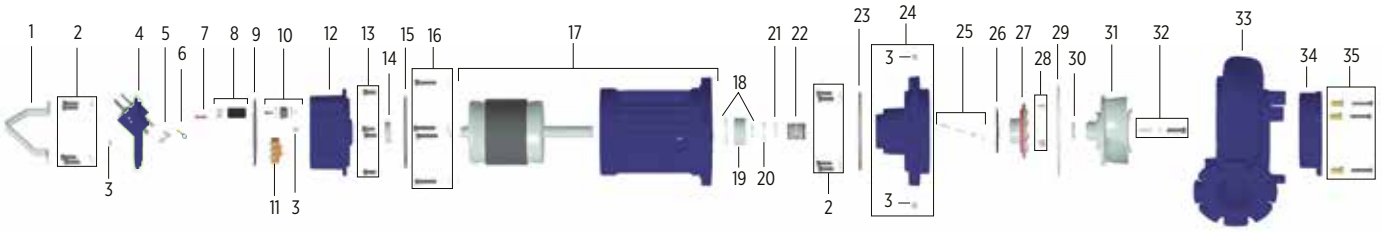

Item	Descripción	Composicion del Kit	Cantidad de Partes usadas en el Producto	Cantidad de partes Contenidas en el Kit	HIPPO 4 NH1					HIPPO 4 NH2	
					7.5 HP	10 HP	12.5 HP	15 HP	20 HP	15 HP	20 HP
					220 V/ 380/440 V	220 V/ 380/440 V	220 V/ 380/440 V	220 V/ 380/440 V	220 V/ 380/440 V	220 V/ 380/440 V	220 V/ 380/440 V
1	Asa HIPPO	-	1	-	8720637101C	8720637101C	8720637101C	8720637101C	8720637101C	8720637101C	8720637101C
2	Kit de Tornillo Hexagonal M12x40	Tornillo TCC M12x40	8	4	8730657101C	8730657101C	8730657101C	8730657101C	8730657101C	8730657101C	8730657101C
		Arandela de Presión M12x40	8	4							
3	Tapón 1/4"	-	4	1	8720038101C	8720038101C	8720038101C	8720038101C	8720038101C	8720038101C	8720038101C
4	Kit de Tapa HIPPO	Tapa superior HIPPO	1	1	"8730644101C 2 Cbles" / "8730644102C 3 Cbles"	"8730644101C 2 Cbles"/ "8730644102C 3 Cbles"	"8730644103C 2 Cbles"/ "8730644104C 3 Cbles"	"8730644103C 2 Cbles"/ "8730644104C 3 Cbles"	"8730644105C 2 Cbles"/ "8730644106C 3 Cbles"	"8730644103C 2 Cbles"/ "8730644104C 3 Cbles"	"8730644105C 2 Cbles"/ 8730644106C 3 Cbles
		Sello del Cable de Control	1	1							
		Anillo de retención 25 DIN 472	1	1							
		Cable 3x1.5mm2 500V FLEX	1	1							
		Arandela de sellado del cable de control	1	1							
		Sello de cable de potencia 12.1mm	1	1							
		Anillo de rentención 45 DIN 472	1 (2)*	1 (2)*							
		Arandela de sellado del cable de potencia	1 (2)*	1 (2)*							
		Cable 500V FLEX PVC-PVC 10.3m	1 (2)*	1 (2)*							
		Resina 1943	7 ml (12,6 ml)*	7 ml (12,6 ml)*							
		Resina 248	60 ml (120 ml)*	60 ml (120 ml)*							
5	Kit de Tierra HIPPO	Conector Ojillo	1	1	8730574101C	8730574101C	8730574101C	8730574101C	8730574102C	8730574101C	8730574102C
		Tornillo PCPZ M5x10mm	1	1							
		Arandela Dentada M5 DIN 6798	1	1							
6	Conector de ojo	4.0-6.0 mm² 6mm	3	3	8720477103C	8720477103C	8720477103C	8720477103C	-	8720477103C	-
		10.0 mm² 6mm	3	3	-	-	-	-	8720477104C	-	8720477104C

Item	Descripción	Composicion del Kit	Cantidad de Partes usadas en el Producto	Cantidad de partes Contenidas en el Kit	HIPPO 4 NH1					HIPPO 4 NH2	
					7.5 HP	10 HP	12.5 HP	15 HP	20 HP	15 HP	20 HP
					220 V/ 380/440 V	220 V/ 380/440 V	220 V/ 380/440 V	220 V/ 380/440 V	220 V/ 380/440 V	220 V/ 380/440 V	220 V/ 380/440 V
7	Kit funda empalme HIPPO	Manga de empalme B1819 sin aislamiento	3	3	8730659101C	8730659101C	8730659101C	8730659101C	8730659101C	8730659101C	8730659101C
		Tubo termore-tractil 4.5:2.3	3	3							
8	Kit terminal ojo	Terminal ojo M5 S/ JAN. 6mm2	12	12	8730588101C	8730588101C	8730588101C	8730588101C	8730588101C	8730588101C	8730588101C
		Tubo termore-tractil 4.5:2.3	12	12							
9	Anillo O-ring 2173	-	1	5	8720113117C	8720113117C	8720113117C	8720113117C	8720113117C	8720113117C	8720113117C
10	Kit de sellado cables motor	Sellado de cables individuales	1	1	"8730644101C 2 Cbles"	"8730644101C 2 Cbles"	"8730644103C 2 Cbles"	"8730644103C 2 Cbles"	"8730644105C 2 Cbles"	8730575101C	8730575101C
		Lamina remachado	2	2							
		Tornillo TCC M5x20 IN	1	1							
		Remache cabeza plana zincado M5	1	1							
11	Placa de bornera	-	1	-	8720634101C	8720634101C	8720634101C	8720634101C	8720634101C	8720634101C	8730575101C
12	Caja de conexion	Caja de conexion	1	1	8700292501C	8700292501C	8700292501C	8700292501C	8700292501C	8700292501C	8700292501C
		Tapon 1/4 GAS IN	1	1							
13	Tornillo allen M12x30 IN	-	4	4	8720382103C	8720382103C	8720382103C	8720382103C	8720382103C	8720382103C	8720382103C
14	Rodamento 6207 DDU C3	-	1	-	8720162102C	8720162102C	8720162102C	8720162102C	8720162102C	8720162102C	8720162102C
15	Anillo O-ring 2271	-	1	-	8720114138C	8720114138C	8720114138C	8720114138C	8720114138C	8720114138C	8720114138C
16	Tornillo allen M12x60	TornilloTCC. M12x60 IN	4	4	8730658101C	8730658101C	8730658101C	8730658101C	8730658101C	8730658101C	8730658101C
		Arandela presion M12 IN	4	4							
17	Kit motor HIPPO	Estator	1	1	8730580101C	8730576101C	8730577101C	8730578101C	8730579101C	8730578101C	8730583101C
		Rotor inducido	1	1							
		Carcaza motor	1	1							
18	Kit de rodamientos de anillos de retencion	Anillo de retencion 90 DIN 472	1	1	8730586101C	8730586101C	8730586101C	8730586101C	8730586101C	8730586101C	8730586101C
		Eje de retencion 40 DIN 471	1	1							
19	Rodamiento 3308B-2RS-RTNGC	-	1	-	8720692101C	8720692101C	8720692101C	8720692101C	8720692101C	8720692101C	8720692101C
20	Anillo de retencion 55 DIN 472	-	1	-	8720379109C	8720379109C	8720379109C	8720379109C	8720379109C	8720379109C	8720379109C
21	Arandel plana 41x53x2.6mm ala larga	-	1	-	8720433103C	8720433103C	8720433103C	8720433103C	8720433103C	8720433103C	8720433103C

Las características técnicas están sujetas a cambios sin previo aviso.

Item	Descripción	Composicion del Kit	Cantidad de Partes usadas en el Producto	Cantidad de partes Contenidas en el Kit	HIPPO 4 NH1					HIPPO 4 NH2	
					7.5 HP	10 HP	12.5 HP	15 HP	20 HP	15 HP	20 HP
					220 V/ 380/440 V	220 V/ 380/440 V	220 V/ 380/440 V	220 V/ 380/440 V	220 V/ 380/440 V	220 V/ 380/440 V	220 V/ 380/440 V
22	Sello mecanico 38 T21 doble SIC/SIC	-	1	-	8720682101C	8720682101C	8720682101C	8720682101C	8720682101C	8720682101C	8720682101C
23	Anillo O-ring 2274	-	1	-	8720114125C	8720114125C	8720114125C	8720114125C	8720114125C	8720114125C	8720114125C
24	Kit camara de aceite HIPPO	Camara de aceite HIPPO	1	1	8700294501C	8700294501C	8700294501C	8700294501C	8700294501C	8730528101C	8730528101C
		Tapon 1/4 GAS IN	2	2							
25	Kit sensor de humedad	Conector PB 151 4mm	1	1	8730528101C	8730528101C	8730528101C	8730528101C	8730528101C	8730528101C	8730528101C
		Sensor de humedad sellado	1	1							
		Pasador del sensor de humedad	1	1							
		Eje de retencion 06 DIN 6799	1	1							
26	Anillo O-ring 2162	-	1	-	8720113122C	8720113122C	8720113122C	8720113122C	8720113122C	8720113122C	8720113122C
27	Tapa del sello HIPPO	-	1	-	8700350401C	8700350401C	8700350401C	8700350401C	8700350401C	8700350401C	8700350401C
28	Tornillo allen M6x16 IN	-	3	5	8720370101C	8720370101C	8720370101C	8720370101C	8720370101C	8720370101C	8720370101C
29	Anillo O-ring 2277	-	1	-	8720114139C	8720114139C	8720114139C	8720114139C	8720114139C	8720114139C	8720114139C
30	Anillo V-ring	-	1	-	8720354103C	8720354103C	8720354103C	8720354103C	8720354103C	8720354103C	8720354103C
31	Impulsor HIPPO NH	Impulsor	1	-	10000003217C	10000003076C	10000003070C	10000009654C	10000011212C	-	-
					-	-	-	-	-	8700341401C	8700341401C
		Impulsor A	1	-	-	-	-	-	-	8700342401C	8700342401C
32	Kit fijacion impulsores HIPPO	Tornillo TCC M12x50 IN	1	1	8730587101C	8730587101C	8730587101C	8730587101C	8730587101C	8730587101C	8730587101C
		Arandela de presion M12 IN	1	1							
		Cuña L46x-B8xH7 NBR 6375 C	1	1							
33	Cuerpo caracol HIPPO NH	-	1	-	10000003057C	10000003057C	10000003057C	10000003057C	10000003057C	10000003057C	10000003057C
34	Placa inferior HIPPO NH	-	1	-	10000003086C	10000003086C	10000003086C	10000003086C	10000003086C	10000003086C	10000003086C
35	Kit de ajuste HIPPO NH	Buje de ajuste placa inferior	3	3	8730656101C	8730656101C	8730656101C	8730656101C	8730656101C	8730656101C	8730656101C
		Tornillo TCC M10x60 IN	3	3							
Aceite Nuto H32 ESSO-10		-	0.95ml	1l	8740015110C	8740015110C	8740015110C	8740015110C	8740015110C	8740015110C	8740015110C
Diâmetro de impulsor (mm)					210	225	234	244	263	263	250
Diametro de impulsorr A (mm)					-	-	-	-	-	-	267
22	Sello mecanico. 38 T21 doble TUNG/TUNG		-		1	-	10000001080C	10000001080C	10000001080C	10000001080C	10000001080C

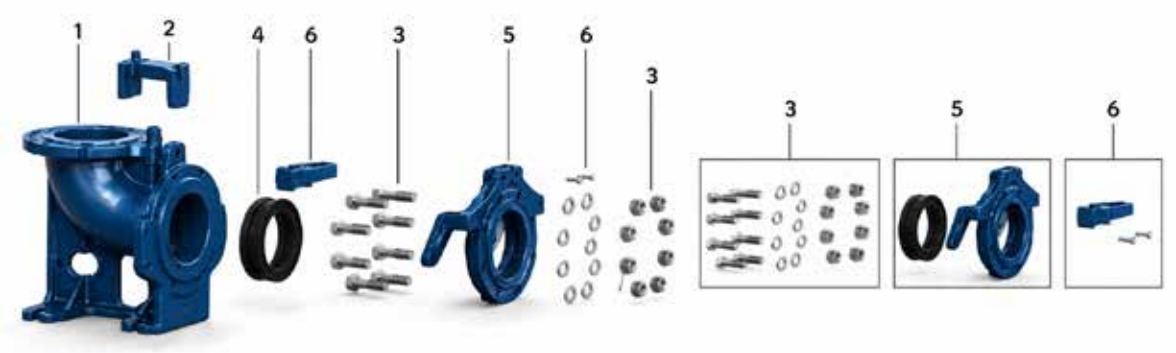

Item	Descripción	Composición del Kit	Cantidad de Partes usadas en el Producto	Cantidad de partes Contenidas en el Kit	PEDESTAL 4" 220 V/ 380/440 V
1	Cuerpo pedestal HIPPO	-	1	-	8700360501C
					-
2	Soporte para tubo guia pedestal	-	1	-	8700354501C
3	Kit de fijacion pedestal 4 NH	Tornillo S.M16x60 IN	8	8	8730535101C
		Arandela plana M16 IN	8	8	
		Tuerca M16 IN	8	8	
	Kit de fijacion pedestal 6 NF	Tornillo TCC M20x80 IN	8	8	-
		Arandela plana M20 IN	8	8	
		Tuerca M20 IN	8	8	
4	Junta doble pedestal 4 NH	-	1	-	8720387102C
	Junta doble pedestal 6 NF	-	1	-	-
5	Kit soporte bridal HIPPO 4 NH	Soporte brida pedestal	1	1	8730546102C
		Junta doble pedestal 4 NH	1	1	
	Kit soporte brida HIPPO 6 NF	Soporte brida pedestal	1	1	-
		Junta doble pedestal 6 HF	1	1	
6	Kit guia del tubo HIPPO	Guia tubo pedestal	1	1	8730661101C
		Tornillo TCC.M10x30 IN	2	2	

Las características técnicas están sujetas a cambios sin previo aviso.

www.barnes.com.co

BARNES® de Colombia

- www.barnes.com.co

VERSIÓN	1
FECHA	9/10/26