Motor a Gasolina Kohler

14 KL-R

Ref: 18301

WDM PUMPS

Fabricado por:
Barnes de Colombia S.A
Bogotá - Colombia

Características del motor							
Tipo de Arranque	Combustible	Tipo de eje	Filtro de Aire	Peso	Marca	Cilindros	Desplazamiento
Retractil	Gasolina	Roscado	Si	33 Kg	Kohler	1	429 CC

Modelo	Ref.	Diametro del piston (mm)	Carrera del piston (mm)	Capacidad Combustible (l)	Potencia (hp)	Rpm	Empaque (HxLxW)(mm)
G 14 KL-R	18301	89 mm	69 mm	7	14	3600	525x455x490

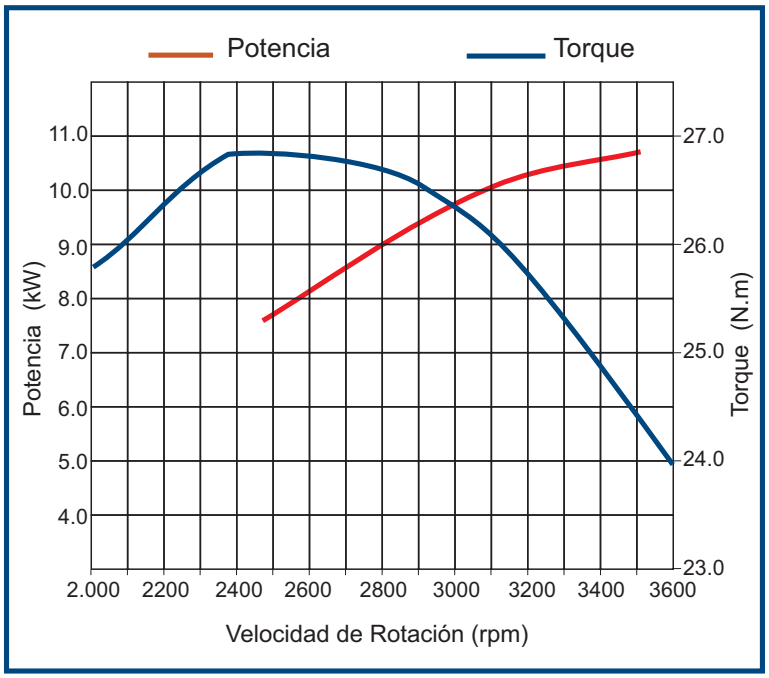



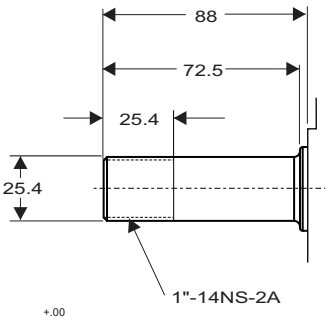

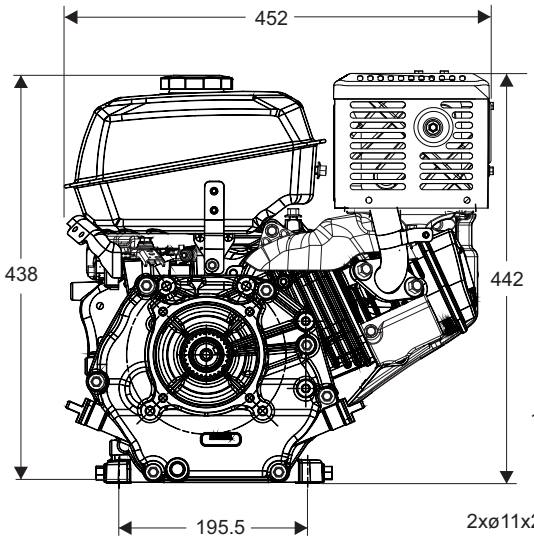

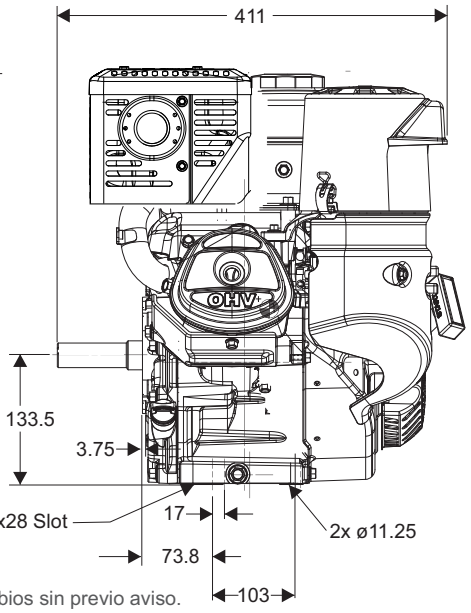

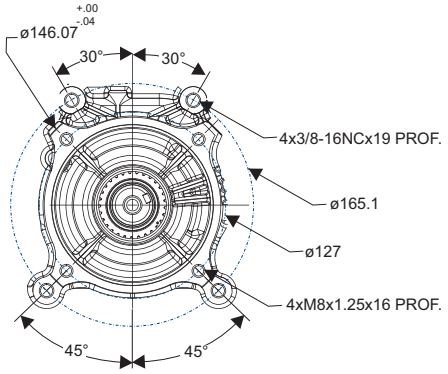

Nota:
-Las especificaciones técnicas están sujetas a cambios sin previo aviso.
-Dimensiones en milímetros