BOMBAS JET

con motor electrico

JE 1 20-4 / JE 1 20-4-1

JE 1 30-5 / JE 1 30-5-1

WDM PUMPS

Fabricado por:
Barnes de Colombia S.A
Bogotá - Colombia

Modelo	Ref.	Potencia (HP)	Fases	Voltaje	Etapas	H max. (mca) *	Q max. (GPM) **	Succión	Descarga	Peso (kg)
JE 1 20-4-1	1G0513	2.0	1	110/220	4	69	50	1-1/4”	1”	46
JE 1 20-4	1G0512	2.0	3	220/440	4	69	50	1-1/4”	1”	51
JE 1 30-5-1	1G0515	3.0	1	220	5	92	50	1-1/4”	1”	47
JE 1 30-5	1G0514	3.0	3	220/440	5	92	50	1-1/4”	1”	48

* La altura (H) máxima se logra con la válvula totalmente cerrada. (mca= metros columna de agua).

** El caudal (Q) máximo se logra con la válvula totalmente abierta. (gpm= galones por minuto).

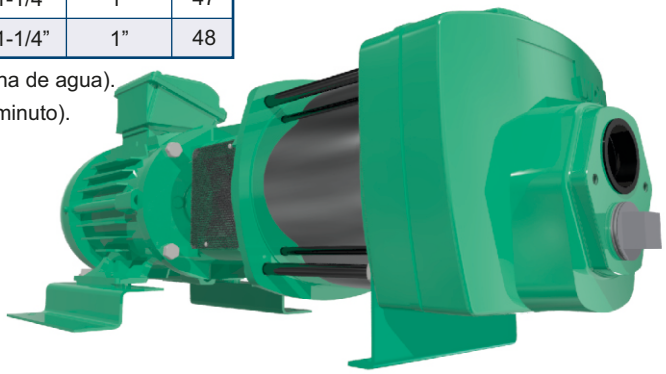

Materiales	
Cuerpo	Hierro fundido ASTM A-48, Clase 30
Impulsor	Noryl
Sello mecánico	Carbon/Ceramica/Buna-N
Acople intermedio	Hierro fundido ASTM A-48, Clase 30
Voluta	Hierro fundido ASTM A-48, Clase 30
Empaques	Buna Nitrilo

Aplicaciones
• Aprovisionamiento de aguas limpias
• Extracción de agua en pozos llanos y profundos
• Lavaderos de autos
• Llenado de tanques elevados
• Riego por Aspersión
• Sistemas Contra Incendio
• Sistemas de Presión

Características de la bomba	
Tipo de bomba	Centrífuga
Tipo de acoplamiento	Monobloque
Succión	1-1/2" NPT
Descarga	1" NPT
Tipo de impulsor	Cerrado Balanceado dinámicamente según ISO G6,3
Cantidad de impulsores	4, ó 5 Según modelo
Tipo de sello	Sello mecánico 1” TIPO 1
Temperatura Max. Líquido	70° C Continua

Características del Motor	
Tipo	Eléctrico
Potencia	2.0 ó 3.0 Hp(según modelo)
Diseño	56J ó JM (Según modelo)
Velocidad	3.500 RPM (nominal)
Aislamiento	Clase B(1 Fase), F(3 Fases)
Voltaje	220 o 220/440(Según modelo)
Factor de servicio	1.2 ó 1,15 (Según modelo)
Frecuencia	60Hz
Fases	1, o 3 (Según modelo)

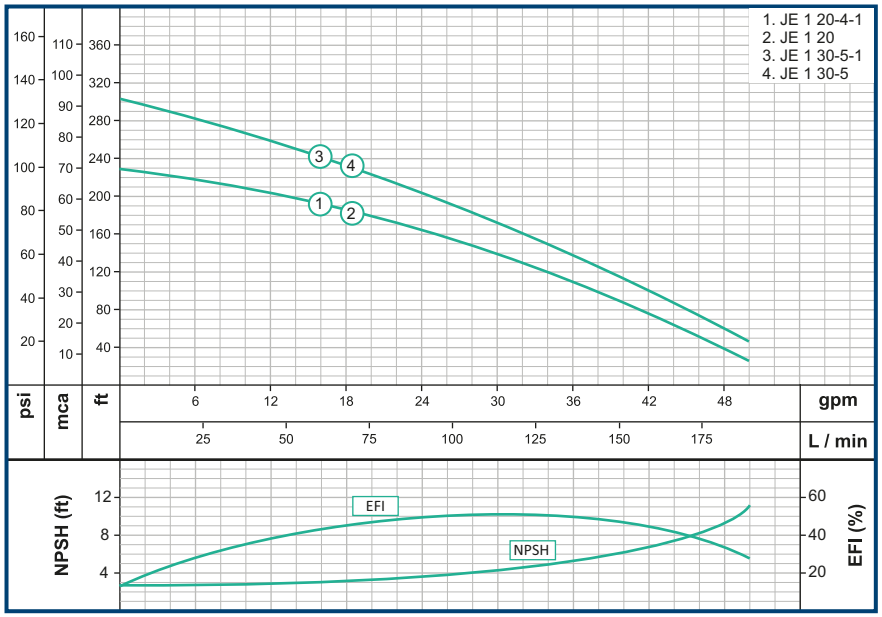

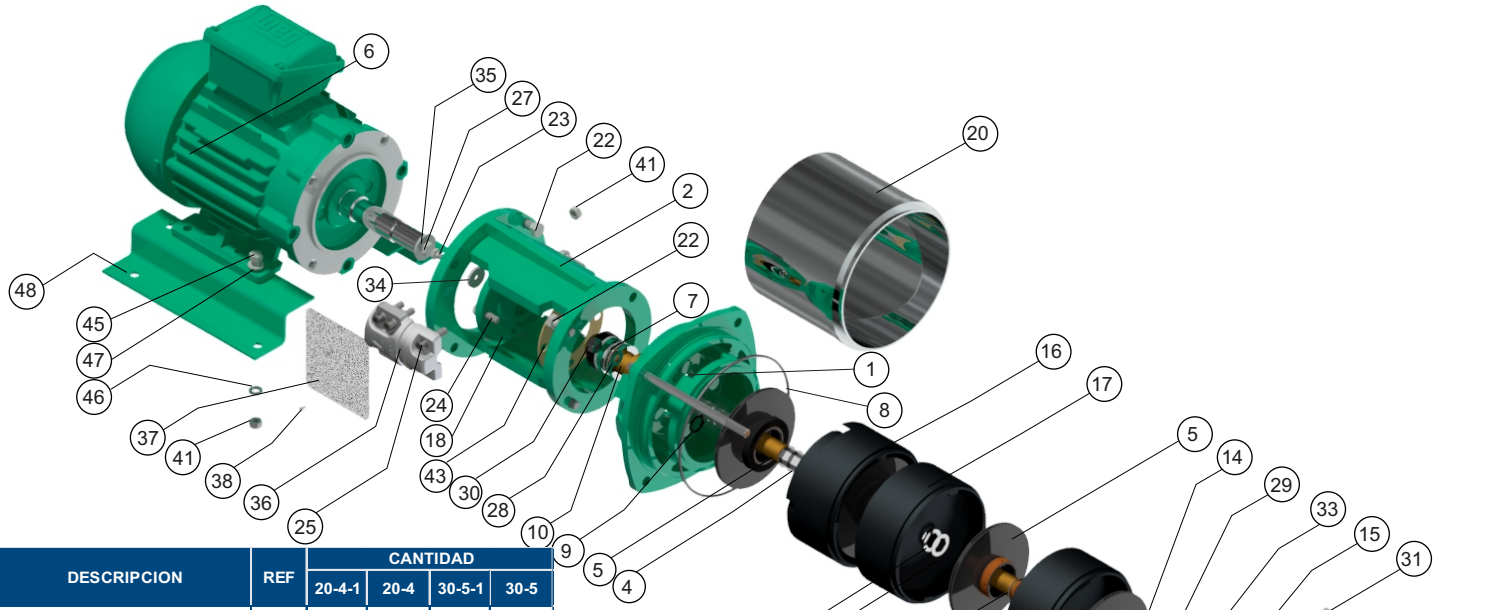

No	DESCRIPCION	REF	CANTIDAD			
			20-4-1	20-4	30-5-1	30-5
1	ACOPLE EN HIERRO	19604	1	1	1	1
2	ADAPTADOR DE MOTOR	19603	1	1	1	1
3	CUERPO EN HIERRO	19169	1	1	1	1
4	EJE HEXAGONAL	18263	1	1		
4	EJE HEXAGONAL	18264			1	1
5	IMPULSOR ø4.200"	30420	4	4		
5	IMPULSOR ø4.300"	30430			5	5
6	MOTOR 2,0 HP MONOFASICO	25300	1			
6	MOTOR 2,0 HP TRIFASICO	13977		1		
6	MOTOR 3,0 HP MONOFASICO	25298			1	
6	MOTOR 3,0 HP TRIFASICO	13978				1
7	SELLO MECÁNICO1" T21	00025	1	1	1	1
8	ANILLO "O" RING	17432	1	1	1	1
9	ANILLO SEEGER A-16 INOX.	17008	1	1	1	1
10	CAMISA PORTASELLO	26266	1	1	1	1
11	ARANDELA HEX5/8"x.030"	16081	8	8	10	10
12	ARANDELA HEX5/8"x.100"	26055	2	2	2	2
13	CAMISA HEXAGONAL5/8"	26053	4	4	5	5
14	CAMISA HEX 5/8"x1/4"	26056	1	1	1	1
15	SOPORTE EJE	30694	1	1	1	1
16	VOLUTA GRANDE	27647	1	1	1	1
17	VOLUTA PEQUEÑA	27644	3	3	4	4
18	TAPA PORTA SELLO	22721	1	1	1	1
19	SOPORTE EN CAUCHO	30439	1		1	
20	FUNDA TUBULAR	21187	1	1		
20	FUNDA TUBULAR	21186			1	1
21	ESPARRAGO DE3/8" NC	22586	4	4		
21	ESPARRAGO DE3/8" NC	22582			4	4
22	TORNILLO 3/8"x1" NC	02037	8	8	8	8
23	TORNILLO 1/4" x 3/4 NC	16670	1	1	1	1
24	TORNILLO 5/16" x 3/4" NC	02219	4	4	4	4
25	TORNILLO BCC 5/16"x1-1/4"NC	16677	6	6	6	6
26	TORNILLO BSC 1/4"x1/2" NC	16659	2	2	2	2
27	TONILLO 3/8" x 3/4"NC	02195	1	1	1	1
28	ARANDELA PRESION 3/8"	02602	4	4	4	4
29	TUERCA FINAL1/2"	02523	1	1	1	1
30	TUERCA 3/8" NC	02521	6	6	6	6
31	TAPON 1/4" NPT	03217	2	2	2	2
32	GUASA 1/2 INOXIDABLE	02609	1	1	1	1
33	COPA "U"	20371	4	4	5	5
34	ARANDELA DE RETENCION	26704	1	1	1	1
35	ARANDELA DE RETENCION	26814	1	1	1	1
36	ACOPLE CONECTOR MOTOR	12310	2	2	2	2
37	MALLA DE PROTECCION	31506	2	2	2	2
38	TORNILLO No8-32x1/2	02207	4	4	4	4
39	TAPON 1" GALV.	03208	1	1	1	1
41	TUERCA DE 5/16NC	02501	6	10	6	10
42	CAMISA MOTOR 56J A JM	23746	1		1	
43	EMPAQUE TAPA PORTASELLO	17435	1	1	1	1
44	ANILLO "O" RING	17432	1	1	1	1
45	TORNILLO 5/16" x 1" NC	02408		4		4
46	ARANDELA PRESION 5/16	02602		4		4
47	ARANDELA DE 5/16"	02552		4		4
48	BASE EN LAMINA	14425	1		1	
48	BASE EN LAMINA	19345		2		2
49	BASE EN LAMINA MHE MONOF.	30172	1		1	
49	BASE EN LAMINA MHE TRIF,	30173		1		1

DETALLE MOTOR
BOMBAS MONOFASICAS

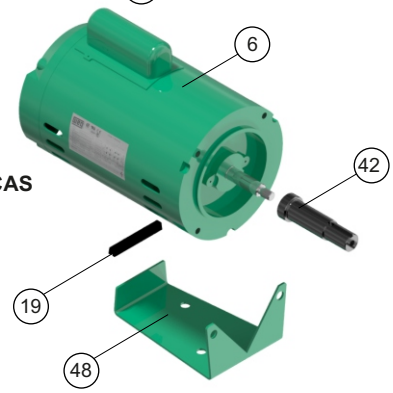

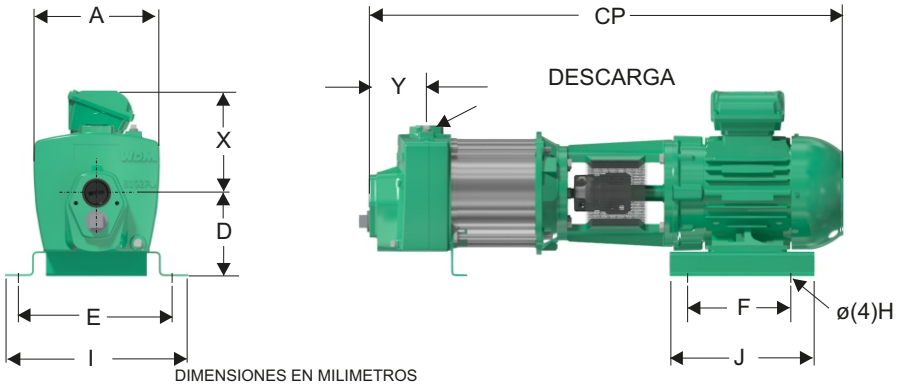

DIMENSIONES EN MILIMETROS

MODELO	SUCxDESC	C	A	Y	F	D	E	I	J	X	Øh
JE 1 20-4-1	1-1/4" x 1"	738	194	88	51	128	76	156	170	110	11
JE 1 20-4	1-1/4" x 1"	735	194	88	181	128	245	284	225	157	11
JE 1 30-5-1	1-1/4" x 1"	786	194	88	51	128	76	156	170	110	11
JE 1 30-5	1-1/4" x 1"	785	194	88	181	128	245	284	225	157	11

Parque Industrial Celta
Autopista Bogotá-Medellín Km 7.5 bodegas 86 y 93
Funza - Cundinamarca

Teléfono: (57)(601) 743 9090
www.barnes.com.co

VERSIóN	1.1
FECHA	10/05/2023

WDM® PUMPS