BARNES®
de Colombia

HIPPO

Bombas Centrífugas
Sumergibles
Serie HIPPO



- Caudales hasta 2000 GPM
- Tamaño 4” y 6” de Descarga
- Impulsores semiabiertos en fundición nodular
- Potencia de Motores de 7.5 HP hasta 20 HP
- Temperaturas hasta 40 °C
- Cuerpo en hierro fundido

Technical Book

Bombas Centrífugas Sumergibles
Serie HIPPO

Franklin Electric

BARNES DE COLOMBIA

Fundada el **8 de septiembre de 1961 en Bogotá, Cundinamarca**, Barnes de Colombia ha sido un referente en la fabricación y distribución de bombas y sistemas de presión para diversas aplicaciones. A lo largo de más de seis décadas, la empresa ha consolidado su liderazgo en el mercado colombiano gracias a su compromiso con la calidad, la innovación y el servicio.

Con el paso del tiempo, Barnes de Colombia expande su presencia internacional bajo la marca **WDM Pumps** en los países de México, USA, Brasil, Argentina y Chile y bajo la marca Barnes de Colombia en Perú, Ecuador, Panamá y Guatemala. Esta expansión permitió llevar su tecnología y experiencia a toda América Latina y Estados Unidos, fortaleciendo su posición como un actor clave en la industria del bombeo.

En **febrero de 2025**, Barnes de Colombia y sus subsidiarias fueron adquiridas por **Franklin Electric Co., Inc.**, esta adquisición marcó un nuevo capítulo en su historia, integrando capacidades operativas, tecnológicas y comerciales para seguir impulsando soluciones de bombeo de alto desempeño a nivel global.

Hoy, Barnes de Colombia continúa su larga trayectoria en el mercado reafirmando su compromiso con la excelencia, la eficiencia y la cercanía con sus clientes.





Líder en América

en la fabricación y comercialización de bombas, sistemas de presión y contra incendio.

www.barnes.com.co

ÍNDICE

Familia de Bombas		Contenido	Pág.
Bombas Centrífugas Sumergibles	HIPPO	Cuadros de Selección	6
		Tabla de Modelos y Referencias	7
		Seccionales	8
		Dimensiones Generales	9
		Dimensión con Codo Estacionario	10-11
		Dimensión Codo Estacionario	12-13
		Diemensión Accesorios	13
		Curvas de Rendimiento	14-15

HIPPO

Bombas Centrífugas Sumergibles HIPPO



Bombas centrífugas sumergibles para el bombeo de aguas residuales y efluentes en edificios, viviendas, instalaciones comerciales, industriales y municipales, donde se requieren altos caudales con libre paso de partículas sólidas.

Características:

- Descarga bridada según las normas ASME B 16.5 y DIN 2532
- Voluta de fundición gris ASTM A48 Clase 40.
- Impulsor semiabierto de fundición nodular ASTM A536 60-40-18.
- Placa inferior de fundición gris ASTM A48 Clase 40.
- Doble sello mecánico de acero inoxidable AISI-304, Buna N, carburo de silicio (SiC/SiC) y grafito/cerámica.
- Sensor de humedad en la cámara de aceite.
- Protección térmica.
- Motor eléctrico IE3 IP-68, 4 polos, 60 Hz, aislamiento clase H, eje de acero inoxidable AISI-420.
- Manija de elevación de acero inoxidable 304.
- Longitud del cable de conexión: 10 m.
- Empaques: Buna (NBR).

Beneficios:

- Bomba centrífuga sumergible, carcasa espiral, impulsor mono etapa de flujo radial semiabierto.
- Descarga bridada, soporte de rodamientos y sello del eje mediante doble sello mecánico.

Aplicaciones:

- La Serie HIPPO fue desarrollada para bombear agua con sólidos en suspensión en aplicaciones industriales, agrícolas, de suministro de agua y de saneamiento municipal.
- Estaciones de bombeo.
- Plantas de tratamiento de aguas residuales.
- Drenaje de aguas residuales y pluviales.

Detalles técnicos:

- Temperatura máxima del líquido bombeado: 40 °C.
- Sumersión máxima: 20 m.
- Instalación en un pozo húmedo.
- Paso de un tubo esférico sólido de 65 mm o 76 mm según la tabla de selección.

Nomenclatura:

HIPPO	6	NF	2	15	T	60	380V	RT 220

- **Familia** *Serie HIPPO*
- **Diámetro de Descarga:** *4" - 6"*
- **NF:** *Motobomba de alto caudal*
  NH: *Motobomba de presión*
- **Cantidad de Alabes:** *2*
- **Potencia del Motor:** *15*
- **Fases** *T: Trifásico*
- **Frecuencia:** *60hz*
- **Voltaje:** *220v / 380v / 440v*
- **Diámetro del impulsor:** *220*

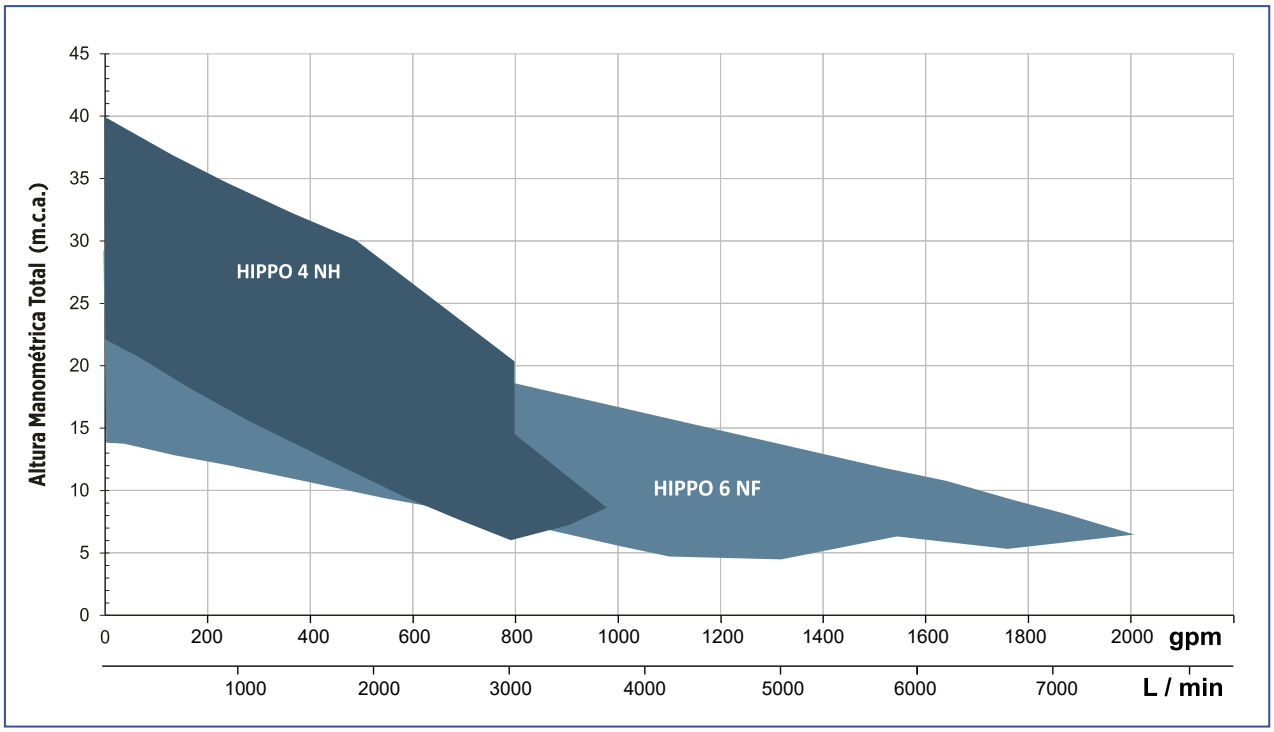

MOEDLO	Potencia (HP)	Descarga (Pulgadas)	Presión Máxima sin caudal (m.c.a)	Ø Máximo de sólidos (mm)	Ø Rotor (mm)	CARACTERÍSTICAS HIDRÁULICAS																								Código
						Altura Manométrica Total (m.c.a)																								
						5	6	7	8	9	10	11	12	13	14	15	16	18	20	22	24	26	28	30	32	34	36	38		
						Caudal en gpm válida para succión de 0 m.c.a																								
HIPPO 4 NH1 7.5 T 60 220	7,5	4"	22	76	210	788	766	709	652	594	542	489	439	389	327	294	266	158	72	*	*	*	*	*	*	*	*	*	87110704-00
HIPPO 4 NH1 10 T 60 220	10		25		225	*	*	898	841	784	731	674	621	568	502	462	432	310	211	114	*	*	*	*	*	*	*	*	87110707-00
HIPPO 4 NH1 12.5 T 60 220	12,5		27		234	*	*	*	*	942	885	832	775	722	652	616	581	458	354	252	152	54	*	*	*	*	*	*	87110710-00
HIPPO 4 NH1 15 T 60 220	15		29		244	*	*	*	*	*	*	*	*	*	828	779	731	634	533	426	315	198	74	*	*	*	*	*	87110713-00
HIPPO 4 NH1 20 T 60 220	20		35		263	*	*	*	*	*	*	*	*	*	*	*	*	806	709	608	502	395	285	170	52	*	*	*	87110716-00
HIPPO 4 NH2 15 T 60 220	15		29	65	226	*	*	*	*	*	*	*	*	*	793	749	705	537	407	291	189	101	24	*	*	*	*	*	87110719-00
HIPPO 4 NH2 15 T 60 220 RT250	15		35		250	*	*	*	*	*	*	*	*	*	*	*	*	*	*	*	*	*	*	331	224	122	28	*	*	87110722-00
HIPPO 4 NH2 20 T 60 220	20		35		250	*	*	*	*	*	*	*	*	*	*	*	*	793	678	559	445	331	224	122	28	*	*	*	87110725-00
HIPPO 4 NH2 20 T 60 220 RT267	20		40		267	*	*	*	*	*	*	*	*	*	*	*	*	*	*	*	*	*	*	471	359	254	155	63	87110728-00

Modelo	Potencia (HP)	Descarga (Pulgadas)	Presión Máxima sin caudal (m.c.a)	Ø Máximo de sólidos (mm)	Ø Rotor (mm)	CARACTERÍSTICAS HIDRÁULICAS																	Código
						Altura Manométrica Total (m.c.a)																	
						4	5	6	7	8	9	10	11	12	13	14	16	18	20	22	24	26	28	
						Caudal en gpm válida para succión de 0 m.c.a																		
HIPPO 6 NF2 7.5 T 60 220	7,5	6	13,6	76	185	1088	1017	903	784	665	546	427	308	189	70	*	*	*	*	*	*	*	*	87110731-00
HIPPO 6 NF2 10 T 60 220	10		15,7		193	1286	1215	1101	986	867	753	643	528	414	302	190	*	*	*	*	*	*	*	87110734-00
HIPPO 6 NF2 12.5 T 60 220	12,5		18,3		205	*	*	1523	1427	1308	1176	1021	854	687	537	403	188	20	*	*	*	*	*	87110737-00
HIPPO 6 NF2 15 T 60 220	15		20		210	*	1752	1664	1567	1457	1338	1206	1065	916	766	621	372	133	*	*	*	*	*	87110740-00
HIPPO 6 NF2 15 T 60 220 RT220	15		23,4		220	*	*	*	*	*	*	*	*	*	*	*	*	498	291	109	*	*	*	87110743-00
HIPPO 6 NF2 20 T 60 220	20		24,7		227	*		1990	1920	1840	1757	1664	1567	1457	1334	1202	920	647	411	215	51	*	*	87110746-00
HIPPO 6 NF2 20 T 60 220 RT235	20		28,6		235	*	*	*	*	*	*	*	*	*	*	*	*	837	590	403	256	134	30	87110749-00

Las características técnicas están sujetas a cambios sin previo aviso.

MODELO	Potencia HP	Descarga (Pulgadas)	Ø Máximo de sólidos (mm)	Ø Impulsor (mm)	MOTOR TRIFÁSICO		
					220v	380v	440v
					Referencia	Referencia	Referencia
HIPPO 4 NH1	7.5	4	76	210	87110704-00	87110705-00	87110706-00
	10	4	76	225	87110707-00	87110708-00	87110709-00
	12.5	4	76	233	87110710-00	87110711-00	87110712-00
	15	4	76	244	87110713-00	87110714-00	87110715-00
	20	4	76	263	87110716-00	87110717-00	87110718-00
HIPPO 4 NH2	15	4	65	226	87110719-00	87110720-00	87110721-00
	15	4	65	250	87110722-00	87110723-00	87110724-00
	20	4	65	250	87110725-00	87110726-00	87110727-00
	20	4	65	267	87110728-00	87110729-00	87110730-00
HIPPO 6 NF2	7.5	6	76	185	87110731-00	87110732-00	87110733-00
	10	6	76	193	87110734-00	87110735-00	87110736-00
	12.5	6	76	205	87110737-00	87110738-00	87110739-00
	15	6	76	210	87110740-00	87110741-00	87110742-00
	15	6	76	220	87110743-00	87110744-00	87110745-00
	20	6	76	227	87110746-00	87110747-00	87110748-00
	20	6	76	235	87110749-00	87110750-00	87110751-00

ACCESORIOS		CODIGO
	CODO ESTACIONARIO 4”	87110754-00
	CODO ESTACIONARIO 6”	87110755-00
	CODO BRIDADO 4”	87110754-00
	CODO BRIDADO 6”	87110755-00
	BASE HIPPO 6NF 7.5HP a 10HP	87110759-00
	BASE HIPPO 4 NH / 6NF 12.5HP a 20HP	87110760-00

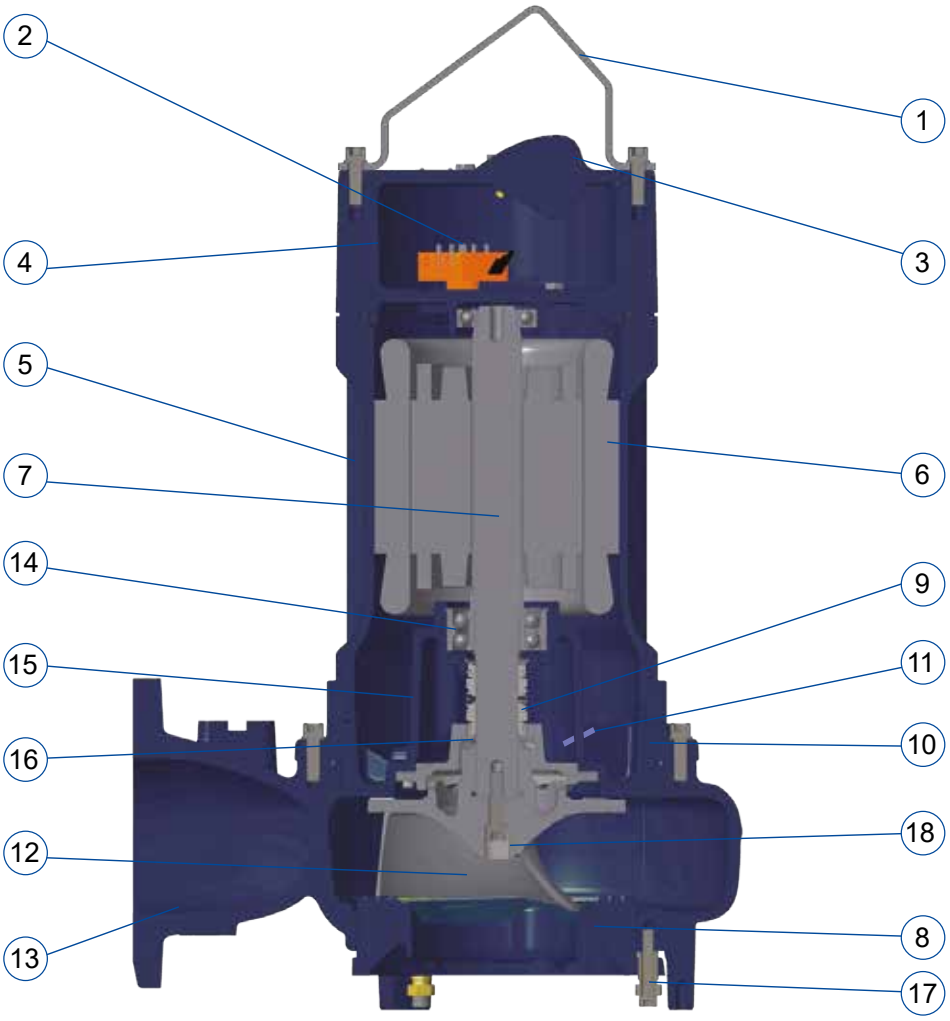

ITEM	DESCRIPCIÓN	MATERIAL
1	MANIJA	ACERO INOXIDABLE
2	PLACA DE BORNES	TERMO PLÁSTICO
3	PLACA SUPERIOR	HIERRO FUNDIDO ASTM A48
4	CAJA DE CONEXIÓN	HIERRO FUNDIDO ASTM A48
5	CARCASA DEL MOTOR	HIERRO FUNDIDO ASTM A48
6	ESTATOR	ACERO/COBRE
7	ROTOR	ACERO INOXIDABLE
8	PLACA DE FONDO	HIERRO FUNDIDO ASTM A48
9	SELLO MECÁNICO	CARBÓN/CERAMICA/BUNA

ITEM	DESCRIPCIÓN	MATERIAL
10	CAMARA DE ACEITE	HIERRO FUNDIDO ASTM A48
11	SENSOR DE HUMEDAD	HIERRO FUNDIDO ASTM A48
12	IMPULSOR	HIERRO FUNDIDO ASTM A536
13	CUERPO	HIERRO FUNDIDO ASTM A48
14	RODAMIENTO	BUNA
15	TAPA SELLO MECÁNICO	HIERRO FUNDIDO ASTM A48
16	ANILLO EN V	BUNA
17	TORNILLO FIJACIÓN PLACA	ACERO INOXIDABLE
18	TORNILLO FIJACIÓN IMPULSOR	ACERO INOXIDABLE

Las características técnicas están sujetas a cambios sin previo aviso.

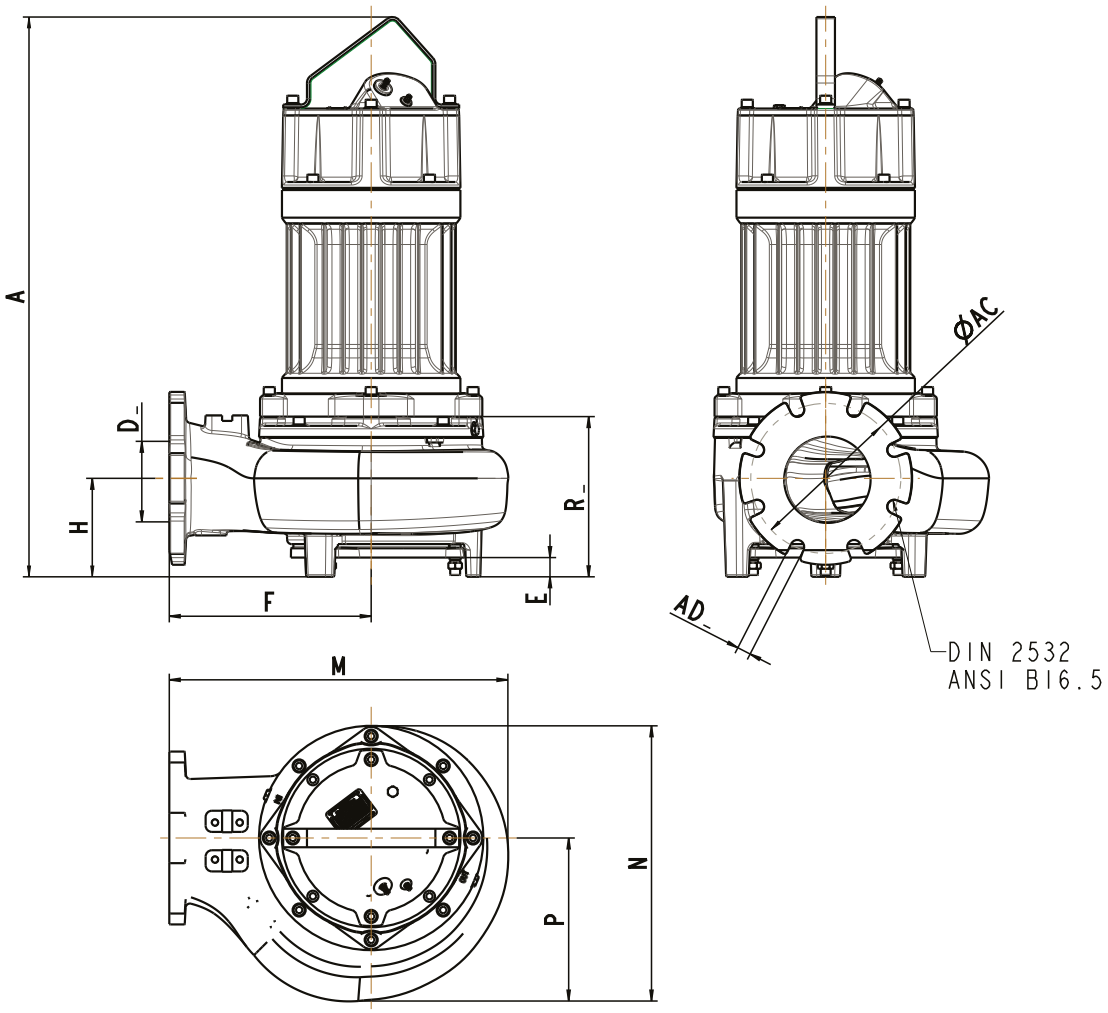

MODELO	DIMENSIONES (MM)											PESO (KG)
	A	H	D	F	E	R	AC	AD	N	P	M	
HIPPO 4 NH1 7.5 T 60	891	125	4”	317	26	244	180	20	393	211	510	215
HIPPO 4 NH1 10 T 60	891	125	4”	317	26	244	180	20	393	211	510	217
HIPPO 4 NH1 12.5 T 60	891	125	4”	317	26	244	180	20	393	211	510	219
HIPPO 4 NH1 15 T 60	891	125	4”	317	26	244	180	20	393	211	510	220
HIPPO 4 NH1 20 T 60	891	125	4”	317	26	244	180	20	393	211	510	220
HIPPO 4 NH1 15 T 60	964	130	4”	330	30	244	180	20	408	222	533	251
HIPPO 4 NH2 20 T 60	964	130	4”	330	30	244	180	20	408	222	533	251
HIPPO 6 NF2 7,5 T 60	916	168	6”	310	38	268	240	23	439	245	527	215
HIPPO 6 NF2 10 T 60	916	168	6”	310	38	268	240	23	439	245	527	217
HIPPO 6 NF2 12,5 T 60	907	160	6”	327	30	260	240	23	449	266	551	219
HIPPO 6 NF2 15 T 60	980	160	6”	327	30	260	240	23	449	266	551	231
HIPPO 6 NF2 20 T 60	980	160	6”	327	30	260	240	23	449	266	551	247

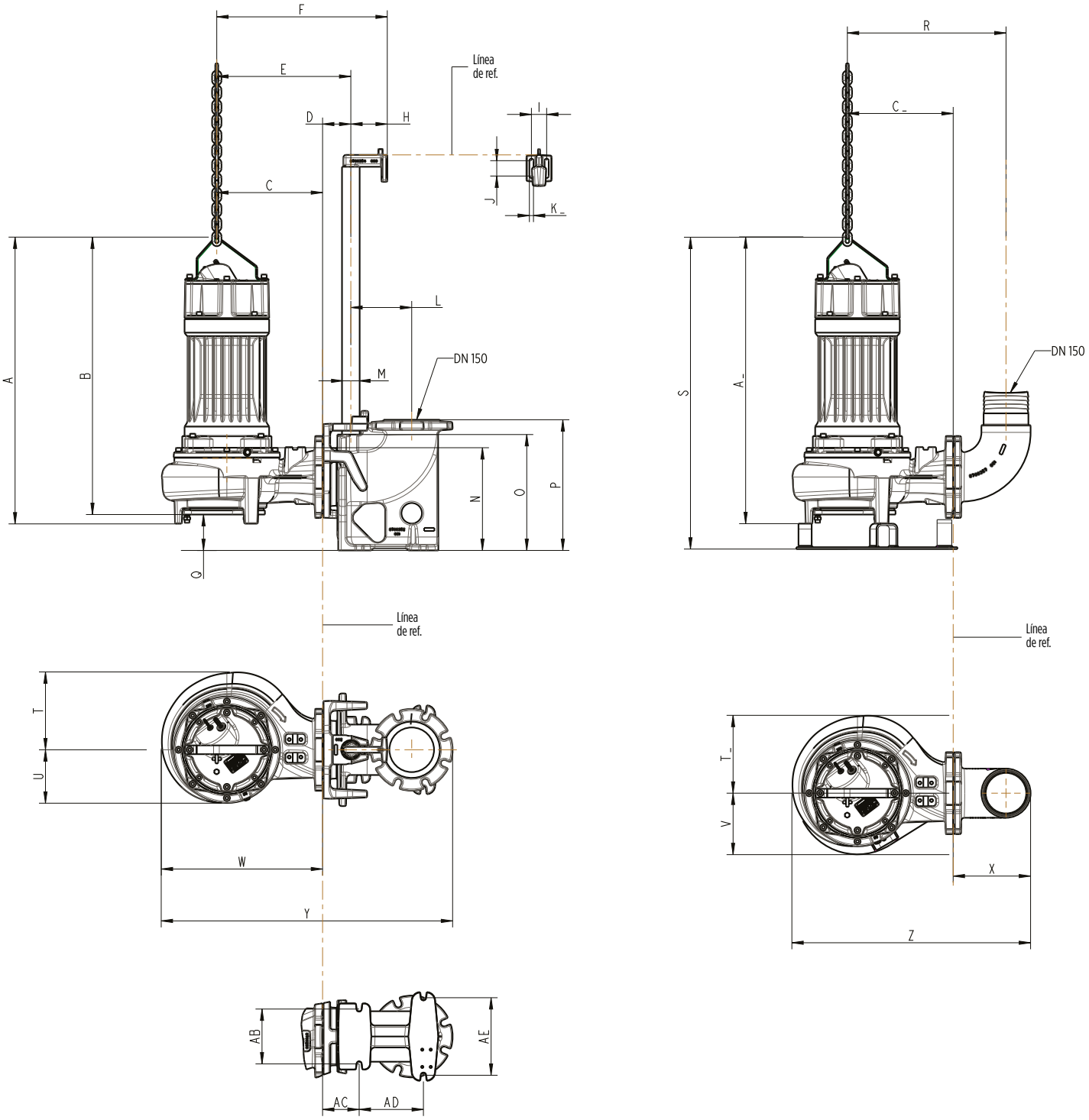

Las características técnicas están sujetas a cambios sin previo aviso.

MODELO	DIMENSIONES (mm)													
	A	B	C	D	E	F	H	I	J	K	L	M	N	O
HIPPO 4 NH1 7.5 T 60	891	865	351	89	439	564	125	52	53	14	179	2”	264	260
HIPPO 4 NH1 10 T 60	891	865	351	89	439	564	125	52	53	14	179	2”	264	260
HIPPO 4 NH1 12.5 T 60	891	865	351	89	439	564	125	52	53	14	179	2”	264	260
HIPPO 4 NH1 15 T 60	891	865	351	89	439	564	125	52	53	14	179	2”	264	260
HIPPO 4 NH1 20 T 60	891	865	351	89	439	564	125	52	53	14	179	2”	264	260
HIPPO 4 NH2 15 T 60	964	937	365	89	453	578	125	52	53	14	179	2”	291	260
HIPPO 4 NH2 20 T 60	964	937	365	89	453	578	125	52	53	14	179	2”	291	260
HIPPO 6 NF2 7,5 T 60	916	876	345	97	440	566	125	52	53	14	208	2”	351	396
HIPPO 6 NF2 10 T 60	916	876	345	97	440	566	125	52	53	14	208	2”	351	396
HIPPO 6 NF2 12,5 T 60	907	876	362	97	458	583	125	52	53	14	208	2”	351	396
HIPPO 6 NF2 15 T 60	980	948	362	97	458	583	125	52	53	14	208	2”	351	396
HIPPO 6 NF2 20 T 60	980	948	362	97	458	583	125	52	53	14	208	2”	351	396

MODELO	DIMENSIONES (mm)														
	P	Q	R	S	T	U	V	W	X	Y	Z	AB	AC	AD	AE
HIPPO 4 NH1 7.5 T 60	307	77	477	968	211	182	209	510	185	887	700	107	97	205	276
HIPPO 4 NH1 10 T 60	307	77	477	968	211	182	209	510	185	887	700	107	97	205	276
HIPPO 4 NH1 12.5 T 60	307	77	477	968	211	182	209	510	185	887	700	107	97	205	276
HIPPO 4 NH1 15 T 60	307	77	477	968	211	182	209	510	185	887	700	107	97	205	276
HIPPO 4 NH1 20 T 60	307	77	477	968	211	182	209	510	185	887	700	107	97	205	276
HIPPO 4 NH2 15 T 60	307	73	491	1050	222	186	209	533	185	910	723	107	97	205	276
HIPPO 4 NH2 20 T 60	307	73	491	1050	222	186	209	533	185	910	723	107	97	205	276
HIPPO 6 NF2 7,5 T 60	447	123	527	1003	245	194	196	527	264	972	792	188	125	220	265
HIPPO 6 NF2 10 T 60	447	123	527	1003	245	194	196	527	264	972	792	188	125	220	265
HIPPO 6 NF2 12,5 T 60	447	123	542	995	266	183	210	551	264	996	816	188	125	220	265
HIPPO 6 NF2 15 T 60	447	123	542	1066	266	183	210	551	264	996	816	188	125	220	265
HIPPO 6 NF2 20 T 60	447	123	542	1066	266	183	210	551	264	996	816	188	125	220	265

Dimensiones
Codo Estacionario

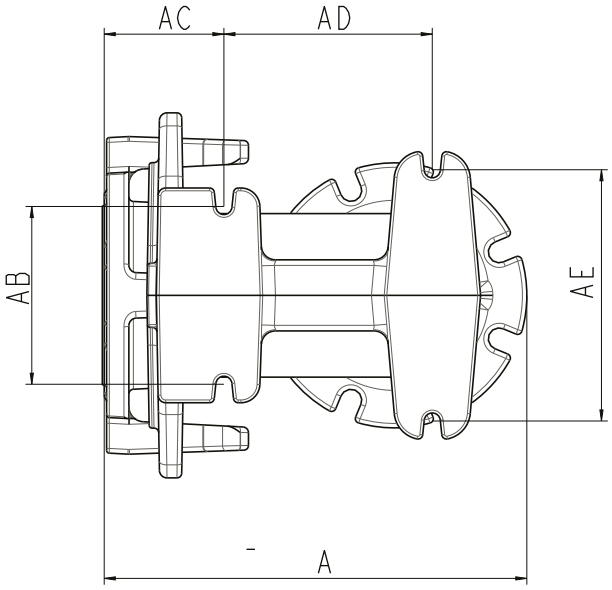

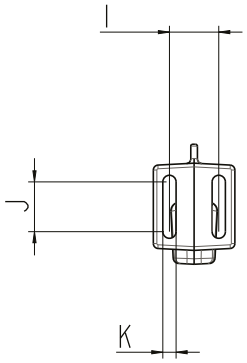

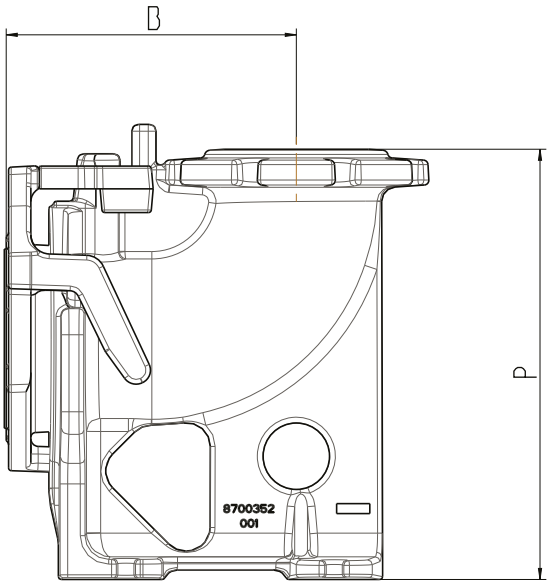

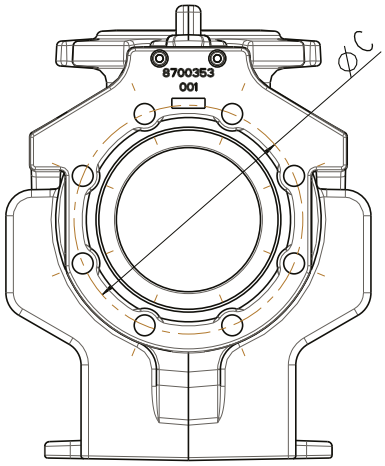

MODELO	DIMENSIONES EN MILÍMETROS (mm)										
	A	AB	AC	AD	AE	B	C	I	J	K	P
HIPPO 4 NH	378	107	97	205	276	268	190	52	53	14	307
HIPPO 6 NF	445	188	125	220	265	306	241	52	53	14	447

Las características técnicas están sujetas a cambios sin previo aviso.

Dimensiones Codos Bridados

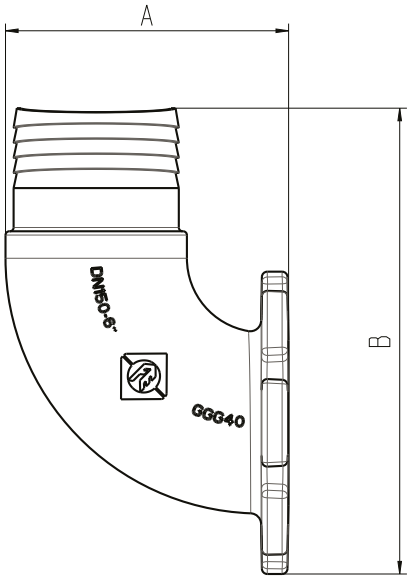

MODELO	DIMENSIONES EN MILÍMETROS (mm)	
	A	B
CURVA FLANGEADA 4”	181	324
CURVA FLANGEADA 6”	262	431

Dimensiones Bases

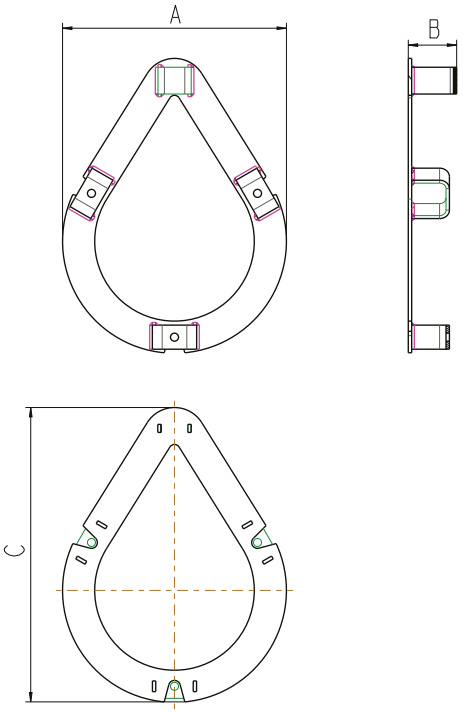

MODELO	DIMENSIONES EN MILÍMETROS (mm)		
	A	B	C
BASE HIPPO 4 NH e 6 NF 12,5 cv a 20 cv	418	90	550
BASE HIPPO 6 NF 7,5 cv e 10 cv	392	108	517

Curva de Rendimiento

HIPPO 4 NH

MODELO	Potencia HP	Descarga (Pulgadas)	Ø Máximo de sólidos (mm)	Ø Impulsor (mm)	MOTOR TRIFÁSICO			
					N. Curva	220v	380v	440v
						Referencia	Referencia	Referencia
HIPPO 4 NH1	7.5	4	76	210	1	87110704-00	87110705-00	87110706-00
	10	4	76	225	2	87110707-00	87110708-00	87110709-00
	12.5	4	76	233	3	87110710-00	87110711-00	87110712-00
	15	4	76	244	4	87110713-00	87110714-00	87110715-00
	20	4	76	263	5	87110716-00	87110717-00	87110718-00
HIPPO 4 NH2	15	4	65	226	6	87110719-00	87110720-00	87110721-00
	15	4	65	250	7	87110722-00	87110723-00	87110724-00
	20	4	65	250	8	87110725-00	87110726-00	87110727-00
	20	4	65	267	9	87110728-00	87110729-00	87110730-00

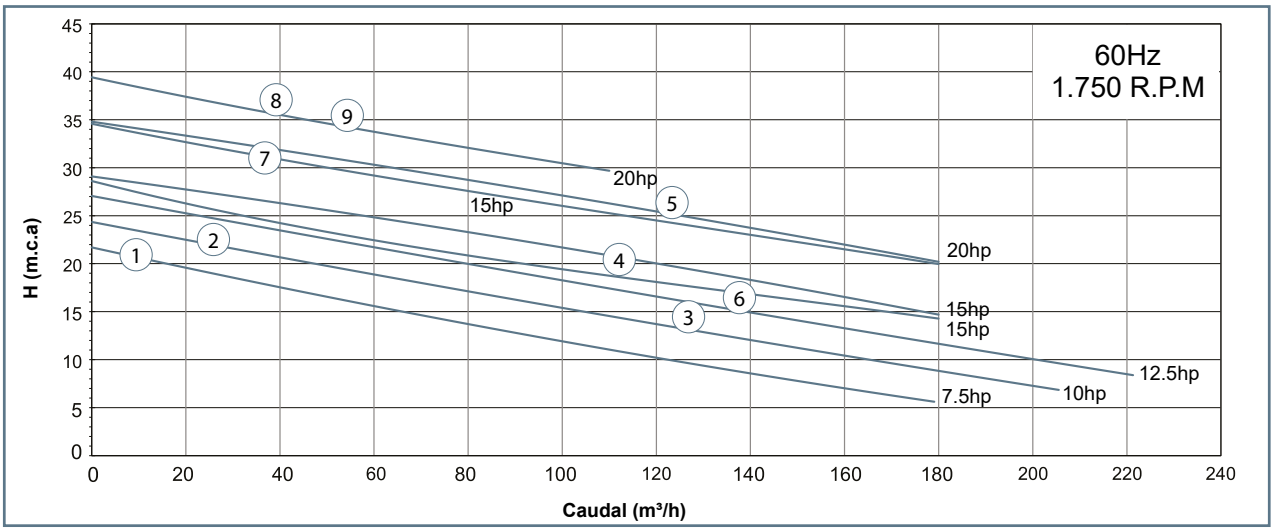

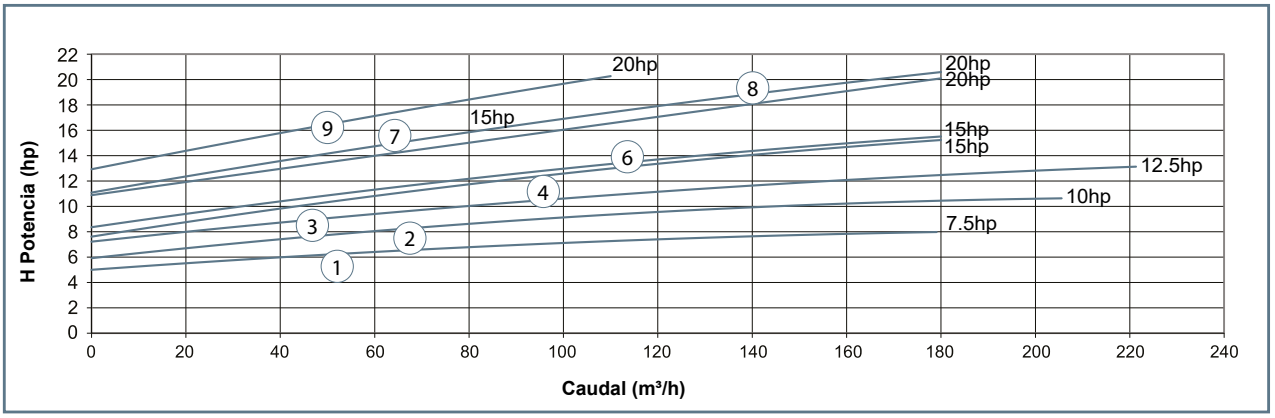

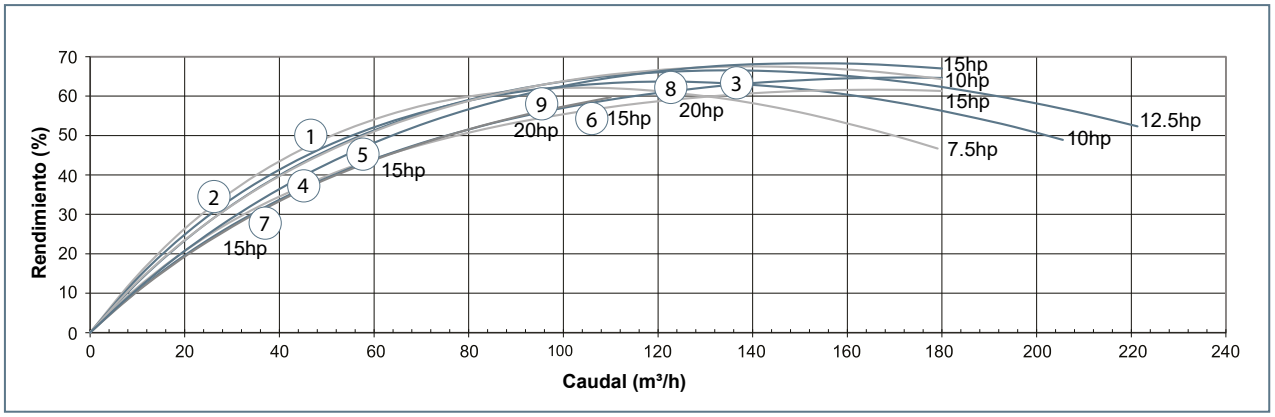

Las características técnicas están sujetas a cambios sin previo aviso.

MODELO	Potencia HP	Descarga (Pulgadas)	Ø Máximo de sólidos (mm)	Ø Impulsor (mm)	MOTOR TRIFÁSICO			
					N. Curva	220v	380v	440v
						Referencia	Referencia	Referencia
HIPPO 6 NF2	7.5	6	76	185	1	87110731-00	87110732-00	87110733-00
	10	6	76	193	2	87110734-00	87110735-00	87110736-00
	12.5	6	76	205	3	87110737-00	87110738-00	87110739-00
	15	6	76	210	4	87110740-00	87110741-00	87110742-00
	15	6	76	220	5	87110743-00	87110744-00	87110745-00
	20	6	76	227	6	87110746-00	87110747-00	87110748-00
	20	6	76	235	7	87110749-00	87110750-00	87110751-00

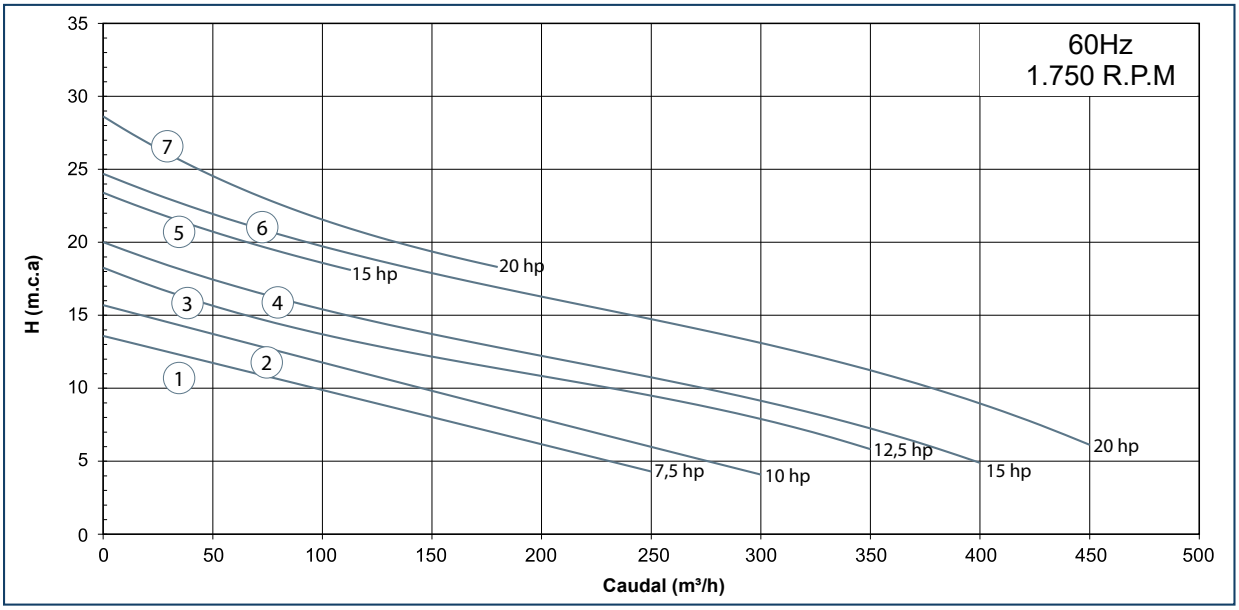

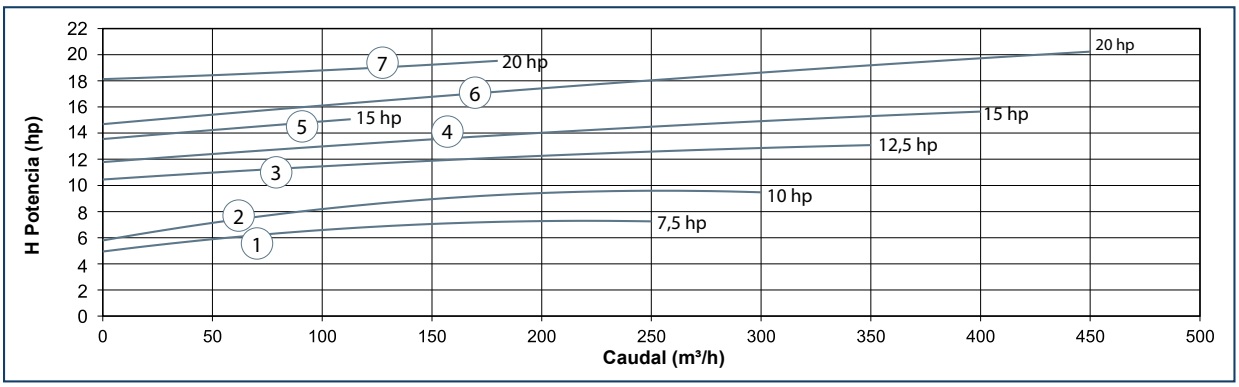

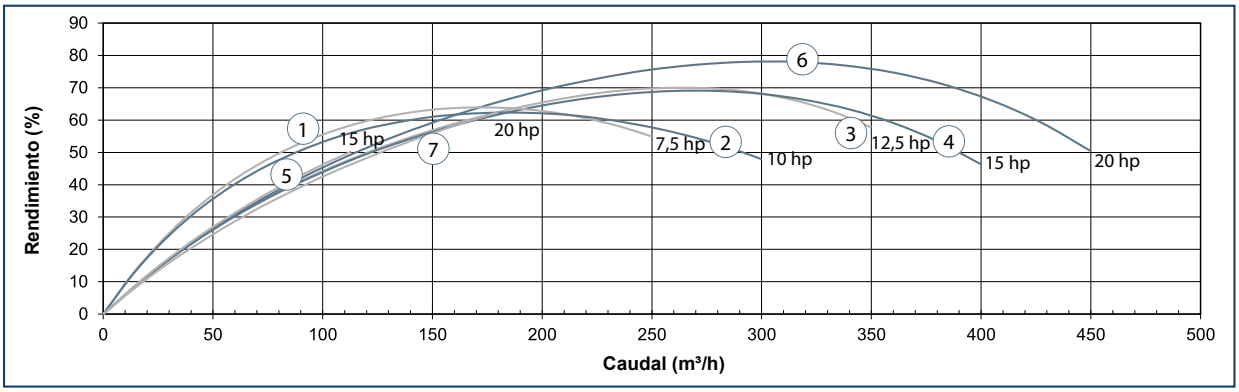

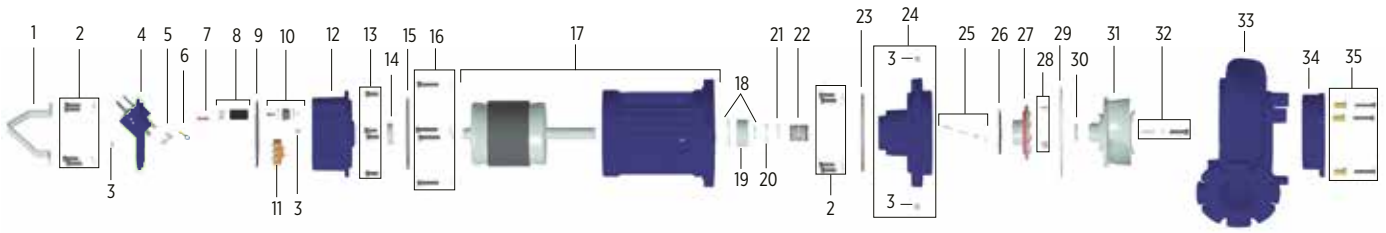

Item	Descripción	Composicion del Kit	Cantidad de Partes usadas en el Producto	Cantidad de partes Contenidas en el Kit	HIPPO 4 NH1					HIPPO 4 NH2	
					7.5 HP	10 HP	12.5 HP	15 HP	20 HP	15 HP	20 HP
					220 V/ 380/440 V	220 V/ 380/440 V	220 V/ 380/440 V	220 V/ 380/440 V	220 V/ 380/440 V	220 V/ 380/440 V	220 V/ 380/440 V
1	Asa HIPPO	-	1	-	8720637101C	8720637101C	8720637101C	8720637101C	8720637101C	8720637101C	8720637101C
2	Kit de Tornillo Hexagonal M12x40	Tornillo TCC M12x40	8	4	8730657101C	8730657101C	8730657101C	8730657101C	8730657101C	8730657101C	8730657101C
		Arandela de Presión M12x40	8	4							
3	Tapón 1/4"	-	4	1	8720038101C	8720038101C	8720038101C	8720038101C	8720038101C	8720038101C	8720038101C
4	Kit de Tapa HIPPO	Tapa superior HIPPO	1	1	"8730644101C 2 Cbles" / "8730644102C 3 Cbles"	"8730644101C 2 Cbles"/ "8730644102C 3 Cbles"	"8730644103C 2 Cbles"/ "8730644104C 3 Cbles"	"8730644103C 2 Cbles"/ "8730644104C 3 Cbles"	"8730644105C 2 Cbles"/ "8730644106C 3 Cbles"	"8730644103C 2 Cbles"/ "8730644104C 3 Cbles"	"8730644105C 2 Cbles"/ 8730644106C 3 Cbles
		Sello del Cable de Control	1	1							
		Anillo de retención 25 DIN 472	1	1							
		Cable 3x1.5mm2 500V FLEX	1	1							
		Arandela de sellado del cable de control	1	1							
		Sello de cable de potencia 12.1mm	1	1							
		Anillo de retención 45 DIN 472	1 (2)*	1 (2)*							
		Arandela de sellado del cable de potencia	1 (2)*	1 (2)*							
		Cable 500V FLEX PVC-PVC 10.3m	1 (2)*	1 (2)*							
		Resina 1943	7 ml (12,6 ml)*	7 ml (12,6 ml)*							
		Resina 248	60 ml (120 ml)*	60 ml (120 ml)*							
5	Kit de Tierra HIPPO	Conector Ojillo	1	1	8730574101C	8730574101C	8730574101C	8730574101C	8730574102C	8730574101C	8730574102C
		Tornillo PCPZ M5x10mm	1	1							
		Arandela Dentada M5 DIN 6798	1	1							
6	Conector de ojo	4.0-6.0 mm² 6mm	3	3	8720477103C	8720477103C	8720477103C	8720477103C	-	8720477103C	-
		10.0 mm² 6mm	3	3	-	-	-	-	8720477104C	-	8720477104C

Las características técnicas están sujetas a cambios sin previo aviso.

Item	Descripción	Composicion del Kit	Cantidad de Partes usadas en el Producto	Cantidad de partes Contenidas en el Kit	HIPPO 4 NH1					HIPPO 4 NH2	
					7.5 HP	10 HP	12.5 HP	15 HP	20 HP	15 HP	20 HP
					220 V/ 380/440 V	220 V/ 380/440 V	220 V/ 380/440 V	220 V/ 380/440 V	220 V/ 380/440 V	220 V/ 380/440 V	220 V/ 380/440 V
7	Kit funda empalme HIPPO	Manga de empalme B1819 sin aislamiento	3	3	8730659101C	8730659101C	8730659101C	8730659101C	8730659101C	8730659101C	8730659101C
		Tubo termoretractil 4.5:2.3	3	3							
8	Kit terminal ojo	Terminal ojo M5 S/ JAN. 6mm2	12	12	8730588101C	8730588101C	8730588101C	8730588101C	8730588101C	8730588101C	8730588101C
		Tubo termoretractil 4.5:2.3	12	12							
9	Anillo O-ring 2173	-	1	5	8720113117C	8720113117C	8720113117C	8720113117C	8720113117C	8720113117C	8720113117C
10	Kit de sellado cables motor	Sellado de cables individuales	1	1	"8730644101C 2 Cbles"	"8730644101C 2 Cbles"	"8730644103C 2 Cbles"	"8730644103C 2 Cbles"	"8730644105C 2 Cbles"	8730575101C	8730575101C
		Lamina remachado	2	2							
		Tornillo TCC M5x20 IN	1	1							
		Remache cabeza plana zincado M5	1	1							
11	Placa de bornera	-	1	-	8720634101C	8720634101C	8720634101C	8720634101C	8720634101C	8720634101C	8730575101C
12	Caja de conexion	Caja de conexion	1	1	8700292501C	8700292501C	8700292501C	8700292501C	8700292501C	8700292501C	8700292501C
		Tapon 1/4 GAS IN	1	1							
13	Tornillo allen M12x30 IN	-	4	4	8720382103C	8720382103C	8720382103C	8720382103C	8720382103C	8720382103C	8720382103C
14	Rodamento 6207 DDU C3	-	1	-	8720162102C	8720162102C	8720162102C	8720162102C	8720162102C	8720162102C	8720162102C
15	Anillo O-ring 2271	-	1	-	8720114138C	8720114138C	8720114138C	8720114138C	8720114138C	8720114138C	8720114138C
16	Tornillo allen M12x60	TornilloTCC. M12x60 IN	4	4	8730658101C	8730658101C	8730658101C	8730658101C	8730658101C	8730658101C	8730658101C
		Arandela presion M12 IN	4	4							
17	Kit motor HIPPO	Estator	1	1	8730580101C	8730576101C	8730577101C	8730578101C	8730579101C	8730578101C	8730583101C
		Rotor inducido	1	1							
		Carcaza motor	1	1							
18	Kit de rodamientos de anillos de retencion	Anillo de retencion 90 DIN 472	1	1	8730586101C	8730586101C	8730586101C	8730586101C	8730586101C	8730586101C	8730586101C
		Eje de retencion 40 DIN 471	1	1							
19	Rodamiento 3308B-2RS-RTNGC	-	1	-	8720692101C	8720692101C	8720692101C	8720692101C	8720692101C	8720692101C	8720692101C
20	Anillo de retencion 55 DIN 472	-	1	-	8720379109C	8720379109C	8720379109C	8720379109C	8720379109C	8720379109C	8720379109C
21	Arandel plana 41x53x2.6mm ala larga	-	1	-	8720433103C	8720433103C	8720433103C	8720433103C	8720433103C	8720433103C	8720433103C

Item	Descripción	Composicion del Kit	Cantidad de Partes usadas en el Producto	Cantidad de partes Contenidas en el Kit	HIPPO 4 NH1					HIPPO 4 NH2	
					7.5 HP	10 HP	12.5 HP	15 HP	20 HP	15 HP	20 HP
					220 V/ 380/440 V	220 V/ 380/440 V	220 V/ 380/440 V	220 V/ 380/440 V	220 V/ 380/440 V	220 V/ 380/440 V	220 V/ 380/440 V
22	Sello mecanico 38 T21 doble SIC/SIC	-	1	-	8720682101C	8720682101C	8720682101C	8720682101C	8720682101C	8720682101C	8720682101C
23	Anillo O-ring 2274	-	1	-	8720114125C	8720114125C	8720114125C	8720114125C	8720114125C	8720114125C	8720114125C
24	Kit camara de aceite HIPPO	Camara de aceite HIPPO	1	1	8700294501C	8700294501C	8700294501C	8700294501C	8700294501C	8730528101C	8730528101C
		Tapon 1/4 GAS IN	2	2							
25	Kit sensor de humedad	Conector PB 151 4mm	1	1	8730528101C	8730528101C	8730528101C	8730528101C	8730528101C	8730528101C	8730528101C
		Sensor de humedad sellado	1	1							
		Pasador del sensor de humedad	1	1							
		Eje de retencion 06 DIN 6799	1	1							
26	Anillo O-ring 2162	-	1	-	8720113122C	8720113122C	8720113122C	8720113122C	8720113122C	8720113122C	8720113122C
27	Tapa del sello HIPPO	-	1	-	8700350401C	8700350401C	8700350401C	8700350401C	8700350401C	8700350401C	8700350401C
28	Tornillo allen M6x16 IN	-	3	5	8720370101C	8720370101C	8720370101C	8720370101C	8720370101C	8720370101C	8720370101C
29	Anillo O-ring 2277	-	1	-	8720114139C	8720114139C	8720114139C	8720114139C	8720114139C	8720114139C	8720114139C
30	Anillo V-ring	-	1	-	8720354103C	8720354103C	8720354103C	8720354103C	8720354103C	8720354103C	8720354103C
31	Impulsor HIPPO NH	Impulsor	1	-	10000003217C	10000003076C	10000003070C	10000009654C	10000011212C	-	-
					-	-	-	-	-	8700341401C	8700341401C
		Impulsor A	1	-	-	-	-	-	-	8700342401C	8700342401C
32	Kit fijacion impulsores HIPPO	Tornillo TCC M12x50 IN	1	1	8730587101C	8730587101C	8730587101C	8730587101C	8730587101C	8730587101C	8730587101C
		Arandela de presion M12 IN	1	1							
		Cuña L46x-B8xH7 NBR 6375 C	1	1							
33	Cuerpo caracol HIPPO NH	-	1	-	10000003057C	10000003057C	10000003057C	10000003057C	10000003057C	10000003057C	10000003057C
34	Placa inferior HIPPO NH	-	1	-	10000003086C	10000003086C	10000003086C	10000003086C	10000003086C	10000003086C	10000003086C
35	Kit de ajuste HIPPO NH	Buje de ajuste placa inferior	3	3	8730656101C	8730656101C	8730656101C	8730656101C	8730656101C	8730656101C	8730656101C
		Tornillo TCC M10x60 IN	3	3							
Aceite Nuto H32 ESSO-10		-	0.95ml	1l	8740015110C	8740015110C	8740015110C	8740015110C	8740015110C	8740015110C	8740015110C
Diâmetro de impulsor (mm)					210	225	234	244	263	263	250
Diametro de impulsorr A (mm)					-	-	-	-	-	-	267
22	Sello mecanico. 38 T21 doble TUNG/TUNG			-	1	-	10000001080C	10000001080C	10000001080C	10000001080C	10000001080C

Las características técnicas están sujetas a cambios sin previo aviso.

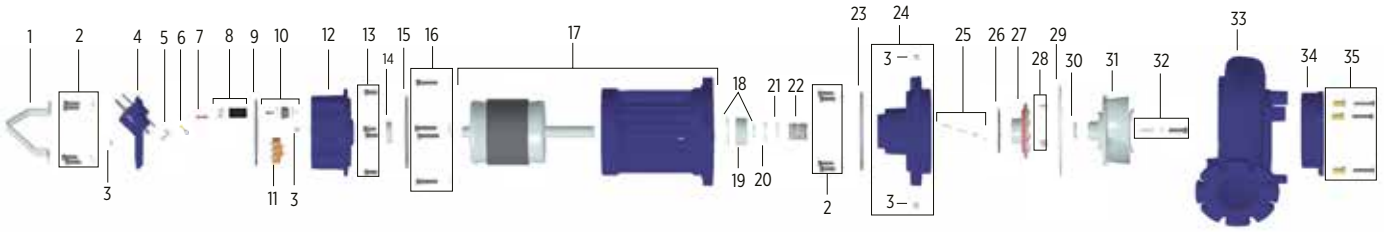

Item	Descripción	Composición del Kit	Cantidad de Partes usadas en el Producto	Cantidad de partes Contenidas en el Kit	HIPPO 6 NF2				
					7.5 HP	10 HP	12.5 HP	15 HP	20 HP
					220 V/ 380/440 V	220 V/ 380/440 V	220 V/ 380/440 V	220 V/ 380/440 V	220 V/ 380/440 V
1	Asa HIPPO	-	1	-	8720637101C	8720637101C	8720637101C	8720637101C	8720637101C
2	Kit de tornillo allen M12x40 IN	Tornillo TCC M12x40 IN	8	4	8730657101C	8730657101C	8730657101C	8730657101C	8730657101C
		Arandela presionM12 IN	8	4					
3	Tapon 1/4 GAS IN	-	4	1	8720038101C	8720038101C	8720038101C	8720038101C	8720038101C
4	Kit tapa HIPPO	Tapa superior HIPPO	1	1	8730644101C	8730644102C	8730644101C	8730644102C	8730644103C
		Sello cable de control	1	1					
		Anillo de retencion 25 DIN 472	1	1					
		Cable 3x1.5mm2 500V FLEX	1	1					
		Arandela de sellado del cable de control	1	1					
		Sellado cable de alimentacion	1	1					
		Anillo de retencion 45 DIN 472	1 (2)*	1 (2)*					
		Arandela de sellado del cable de potencia	1 (2)*	1 (2)*					
		Cable 500V FLEX PVC- PVC 10.3m	1 (2)*	1 (2)*					
		Resina 1943	7 ml (12,6 ml)*	7 ml (12,6 ml)*					
		Resina 248	60 ml (120 ml)*	60 ml (120 ml)*					
5	Kit de tierra HIPPO	Conector de ojo	1	1	8730574101C	-	8730574101C	-	8730574101C
		Tornillo PCPZ M5x10mm	1	1					
		Arandela dentada M5	1	1					
		Conector ojo	1	1	-	8730574102C	-	8730574102C	-
		Tornillo PCPZ M5x10mm	1	1					
		Arandela dentada M5	1	1					
6	Conector de ojo	-	3	3	8720477103C	8720477103C	8720477103C	8720477103C	8720477103C
					-	-	-	-	-
7	Kit funda empalme HIPPO	Manga de empalme B1819 sin aislamiento	3	3	8730659101C	-	8730659101C	-	8730659101C
		Tubo termoretractil 4.5:2.3	3	3					
8	Kit terminal ojo	Terminal ojo M5 S/ JAN. 6mm2	12	12	8730588101C	8730588101C	8730588101C	8730588101C	8730588101C
		Tubo termoretractil 4.5:2.3	12	12					
9	Anillo O-ring 2173	-	1	5	8720113117C	8720113117C	8720113117C	8720113117C	8720113117C

Item	Descripción	Composición del Kit	Cantidad de Partes usadas en el Producto	Cantidad de partes Contenidas en el Kit	HIPPO 6 NF2				
					7.5 HP	10 HP	12.5 HP	15 HP	20 HP
					220 V/ 380/440 V	220 V/ 380/440 V	220 V/ 380/440 V	220 V/ 380/440 V	220 V/ 380/440 V
10	Kit de sellado cables	Sellado de cables individual	1	1	8730575101C	8730575101C	8730575101C	8730575101C	8730575101C
		lamina remachado	2	2					
		Tornillo TCC M5x20 IN	1	1					
		remache cabeza plana zincado M5	1	1					
11	Placa de bornera	-	1	-	8720634101C	8720634101C	8720634101C	8720634101C	8720634101C
12	caja de conexion	Caja de conexion	1	1	8700292501C	8700292501C	8700292501C	8700292501C	8700292501C
		Tapon 1/4 GAS IN	1	1					
13	Tornillo allen M12x30	-	4	4	8720382103C	8720382103C	8720382103C	8720382103C	8720382103C
14	Rodamiento 6207	-	1	-	8720162102C	8720162102C	8720162102C	8720162102C	8720162102C
15	Anillo O-ring 2271	-	1	-	8720114138C	8720114138C	8720114138C	8720114138C	8720114138C
16	Tornillo allen M12x60 IN	Tornillo TCC. M12x60	4	4	8730658101C	8730658101C	8730658101C	8730658101C	8730658101C
		Arandela de presion M12	4	4					
17	Kit motor HIPPO	Estator	1	1	8730580101C	8730585101C	8730576101C	8730581101C	8730577101C
		Rotor inducido	1	1					
		Carcaza motor	1	1					
18	Kit de rodamientos de anillos de retencion	Anillo de retencion 90 DIN 472	1	1	8730586101C	8730586101C	8730586101C	8730586101C	8730586101C
		Eje de retencion 40 DIN 471	1	1					
19	Rodamiento 3308B-2RS-RTNGC	-	1	-	8720692101C	8720692101C	8720692101C	8720692101C	8720692101C
20	Anillo de retencion 55 DIN 472	-	1	-	8720379109C	8720379109C	8720379109C	8720379109C	8720379109C
21	Arandela plana 41x53x2.6mm ala larga	-	1	-	8720433103C	8720433103C	8720433103C	8720433103C	8720433103C
22	Sello mecanico 38 T21 doble SIC/SIC	-	1	-	8720682101C	8720682101C	8720682101C	8720682101C	8720682101C
23	Anillo O-ring 2274	-	1	-	8720114125C	8720114125C	8720114125C	8720114125C	8720114125C
24	Kit camara de aceiteHIPPO	Camara de aceite HIPPO	1	1	8700294501C	8700294501C	8700294501C	8700294501C	8700294501C
		Tapon 1/4 GAS IN	2	2					
25	Kit sensor de humedad	Conector PB 151 4mm	1	1	8730528101C	8730528101C	8730528101C	8730528101C	8730528101C
		Sensor de humedad sellado	1	1					
		Pasador del sensor de humedad	1	1					
		Eje de retencion 06 DIN 6799	1	1					

Las características técnicas están sujetas a cambios sin previo aviso.

Item	Descripción	Composición del Kit	Cantidad de Partes usadas en el Producto	Cantidad de partes Contenidas en el Kit	HIPPO 6 NF2				
					7.5 HP	10 HP	12.5 HP	15 HP	20 HP
					220 V/ 380/440 V	220 V/ 380/440 V	220 V/ 380/440 V	220 V/ 380/440 V	220 V/ 380/440 V
26	Anillo O-ring 2162	-	1	-	8720113122C	8720113122C	8720113122C	8720113122C	8720113122C
27	Tapa de sello HIPPO	-	1	-	8700350401C	8700350401C	8700350401C	8700350401C	8700350401C
28	Tornillo allen M6x16 IN	-	3	5	8720370101C	8720370101C	8720370101C	8720370101C	8720370101C
29	Anillo O-ring 2277	-	1	-	8720114139C	8720114139C	8720114139C	8720114139C	8720114139C
30	Anillo V-ring	-	1	-	8720354103C	8720354103C	8720354103C	8720354103C	8720354103C
31	Impulsor HIPPO NF	Impulsor	1	-	8700333401C	8700333401C	8700333402C	8700333402C	8700335401C
		Impulsor A	1	-	8700333403C	8700333403C	8700334401C	8700334401C	8700335403C
32	Kit de fijacion impulsores HIPPO	Tornillo TCC M12x50 IN	1	1	8730587101C	8730587101C	8730587101C	8730587101C	8730587101C
		Arandela presion M12 IN	1	1					
		Cuña L46xB8xH7 NBR 6375 C	1	1					
33	Cuerpo caracol HIPPO NF	-	1	-	8700289501C	8700289501C	8700289501C	8700289501C	-
			1	-	-	-	-	-	8700343501C
33	Cuerpo caracol HIPPO NF	-	1	-	8700289501C	8700289501C	8700289501C	8700289501C	-
					-	-	-	-	8700290501C
34	Placa inferior HIPPO NF	-	1	-	8700358501C	8700358501C	8700358501C	8700358501C	-
					-	-	-	-	8700343501C
35	Kit de ajuste HIPPO NF	Buje de ajuste placa inferior	3	3	8730656101C	8730656101C	8730656101C	8730656101C	8730656101C
		Tornillo TCC M10x60 IN	3	3					
	Aceite Nuto H32 ESSO-10	-	0.95ml	1l	8740015110C	8740015110C	8740015110C	8740015110C	8740015110C
Diametro de impulsor (mm)					185/185	193/193	205/205	210/210	227/227
Diametro de impulsor A (mm)					188/188	203/203	207/207	220/220	235/235
1	Sello mecanico 38 T21 doble TUNG/ TUNG	-	1	-	10000001080C	10000001080C	10000001080C	10000001080C	10000001080C

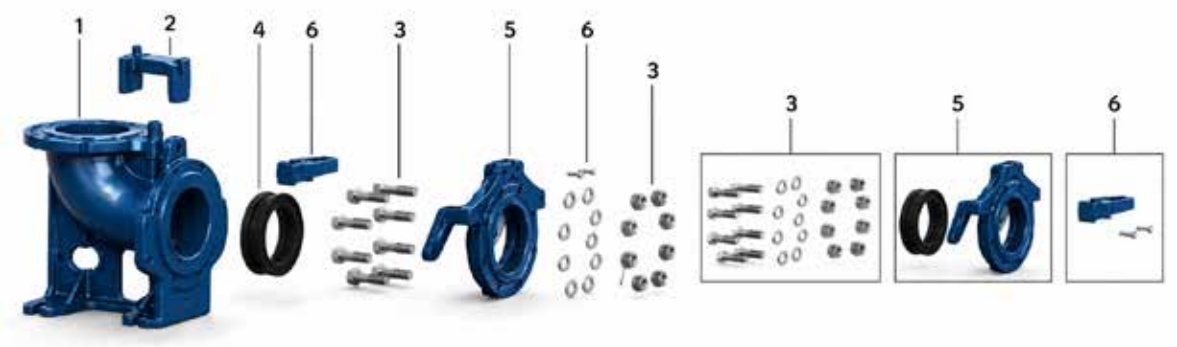

Item	Descripción	Composición del Kit	Cantidad de Partes usadas en el Producto	Cantidad de partes Contenidas en el Kit	PEDESTAL	
					4”	6”
					220 V/ 380/440 V	220 V/ 380/440 V
1	Cuerpo pedestal HIPPO	-	1	-	8700360501C	-
					-	8700352501C
2	Soporte para tubo guia pedestal	-	1	-	8700354501C	8700354501C
3	Kit de fijacion pedestal 4 NH	Tornillo S.M16x60 IN	8	8	8730535101C	-
		Arandela plana M16 IN	8	8		
		TuercaM16 IN	8	8		
	Kit de fijacion pedestal 6 NF	Tornillo TCC M20x80 IN	8	8	-	8730589101C
		Arandela plana M20 IN	8	8		
		TuercaM20 IN	8	8		
4	Junta doble pedestal 4 NH	-	1	-	8720387102C	-
	Junta doble pedestal 6 NF	-	1	-	-	8720387103C
5	Kit soporte bridal HIPPO 4 NH	Soporte brida pedestal	1	1	8730546102C	-
		Junta doble pedestal 4 NH	1	1		
	Kit soporte brida HIPPO 6 NF	Soporte brida pedestal	1	1	-	8730660101C
		Junta doble pedestal 6 HF	1	1		
6	Kit guia del tubo HIPPO	Guia tubo pedestal	1	1	8730661101C	8730661101C
		Tornillo TCC.M10x30 IN	2	2		

Las características técnicas están sujetas a cambios sin previo aviso.

www.barnes.com.co

BARNES® de Colombia

- www.barnes.com.co

VERSIÓN	1
FECHA	8/10/26