BARNES®
de Colombia

GU Eje Libre

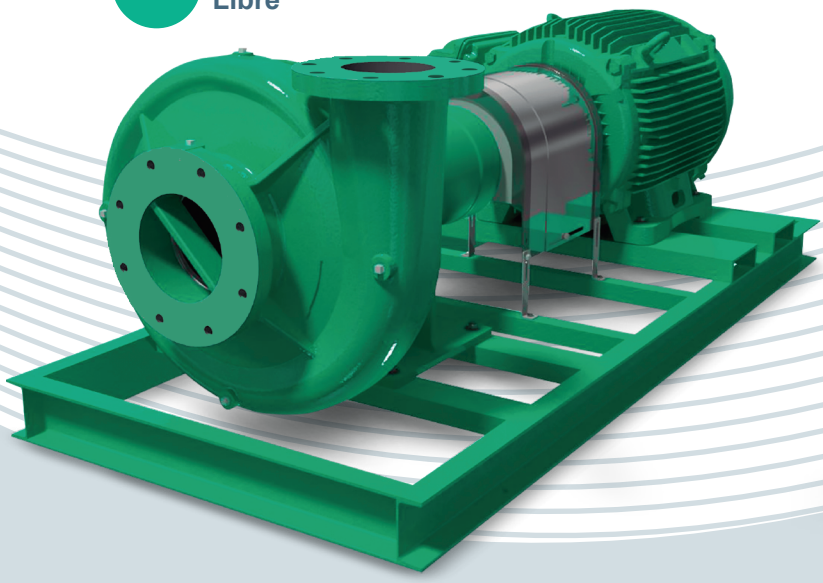

GE Monobloque

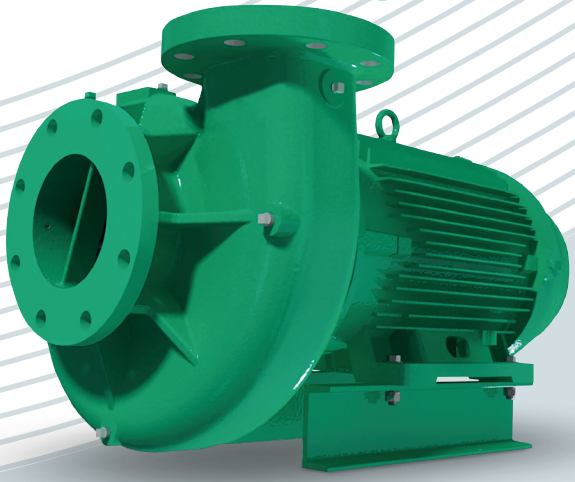

- Caudales hasta 4200 GPM
- Tamaño hasta 8” Descarga
- Motor hasta 200 HP
- Temperatura hasta 70° C

- Impulsor en hierro ó acero inoxidable fundido
- Cuerpo de hierro fundido NPT hasta 2” de 2.5” a 10” Brida ANSI.

- Motores de eficiencia premium cuando se suministra con bomba.
- Diseño de doble voluta en modelos seleccionados. Cumple con los estándares de bombas DOE.

Technical Book

Bomba Serie GS

Franklin Electric

BARNES DE COLOMBIA

Fundada el **8 de septiembre de 1961 en Bogotá, Cundinamarca**, Barnes de Colombia ha sido un referente en la fabricación y distribución de bombas y sistemas de presión para diversas aplicaciones. A lo largo de más de seis décadas, la empresa ha consolidado su liderazgo en el mercado colombiano gracias a su compromiso con la calidad, la innovación y el servicio.

Con el paso del tiempo, Barnes de Colombia expande su presencia internacional bajo la marca **WDM Pumps** en los países de México, USA, Brasil, Argentina y Chile y bajo la marca Barnes de Colombia en Perú, Ecuador, Panamá y Guatemala. Esta expansión permitió llevar su tecnología y experiencia a toda América Latina y Estados Unidos, fortaleciendo su posición como un actor clave en la industria del bombeo.

En **febrero de 2025**, Barnes de Colombia y sus subsidiarias fueron adquiridas por **Franklin Electric Co., Inc.**, esta adquisición marcó un nuevo capítulo en su historia, integrando capacidades operativas, tecnológicas y comerciales para seguir impulsando soluciones de bombeo de alto desempeño a nivel global.

Hoy, Barnes de Colombia continúa su larga trayectoria en el mercado reafirmando su compromiso con la excelencia, la eficiencia y la cercanía con sus clientes.



BARNES®
de Colombia

www.barnes.com.co



Líder en América

en la fabricación y comercialización de bombas, sistemas de presión y contra incendio.

www.barnes.com.co

ÍNDICE

Familia		Contenido	Pág.
Bombas GS	GE - GU	Cuadros de Selección	7-8
		Seccional GE Tamaño Pequeño	9
		Dimensiones GE Tamaño Pequeño	10-11
		Seccional GE	12
		Dimensiones GE 2 Polos (3600 rpm)	13-15
		Dimensiones GE 4 Polos (1800 rpm)	16-19
		Seccional GU	20
		Dimensiones GU	21-22
		Dimensiones GU Montado en bastidor con motor	23-26
		Curvas de Rendimiento	27-71

GE

Bombas GS Monobloque



Características:

- Construcción hierro fundido
- Succión hasta 10”
- Descarga hasta 8”
- Impulsor cerrado, de hierro fundido ó acero inoxidable, balanceado dinámicamente.
- Sello mecánico estándar Cerámica / Carbono / Buna-N.
- Anillos de desgaste fundición o bronce
- Motor trifásico hasta 200 HP

Beneficios:

- Rápida entrega
- Fácil configuración e instalación
- Bajo y fácil mantenimiento
- Larga vida útil
- Variedad de tamaños

Aplicaciones:

- Distribución de agua en unidades residenciales.
- Equipos de trabajo pesado y continuo
- Industria petrolera
- Industria petroquímica
- Industria química
- Manejo de combustibles
- Recirculación de agua en torres de enfriamiento.
- Refrigeración de maquinaria / Circuitos de recirculación.
- Riego por aspersión
- Equipos ECI para combatir el fuego
- Sistemas de presión

Nomenclatura:

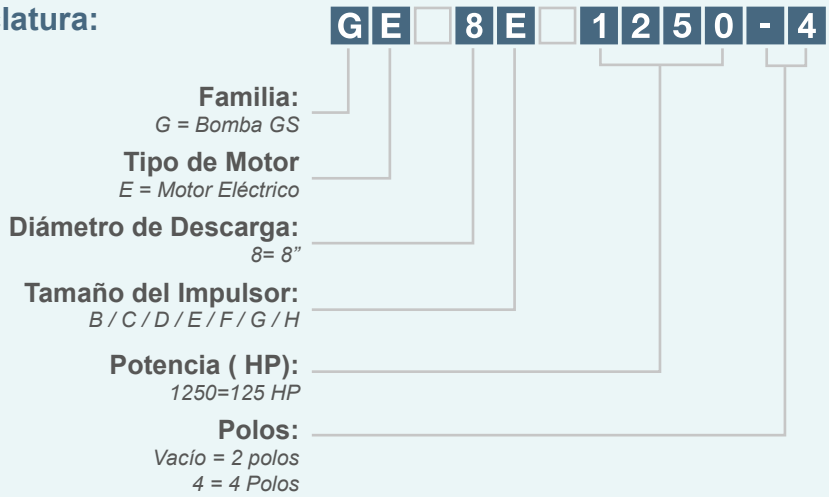

GU

Bombas GS
Eje Libre

Características:

- Construcción hierro fundido.
- Succión hasta 10”.
- Descarga hasta 8”.
- Impulsor cerrado, de acero inoxidable balanceado dinámicamente.
- Sello mecánico estándar Cerámica/Carbón/Buna-N.
- Anillos de desgaste bronce sin plomo.



Beneficios:

- Rápida entrega.
- Fácil configuración e instalación.
- Bajo y fácil mantenimiento.
- Larga vida útil.
- Variedad de tamaños.

Nomenclatura:



Familia:
G = Bomba GS

Tipo de Motor
U = Acople Flexible

Diámetro de Descarga:
2.5”

Tamaño del Impulsor:
B / C / D / E / F / G

Tamaño Soporte de Rodamiento:
1 / 2 / 3 / 4

2 polos (3600 rpm) / 4 polos (1800 rpm)

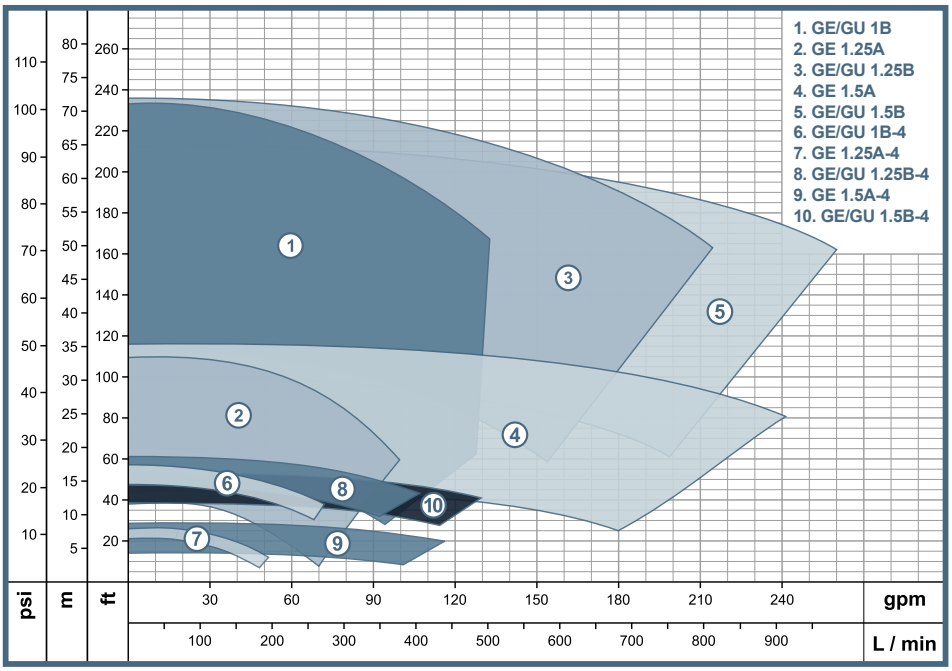

2 polos (3600 rpm)

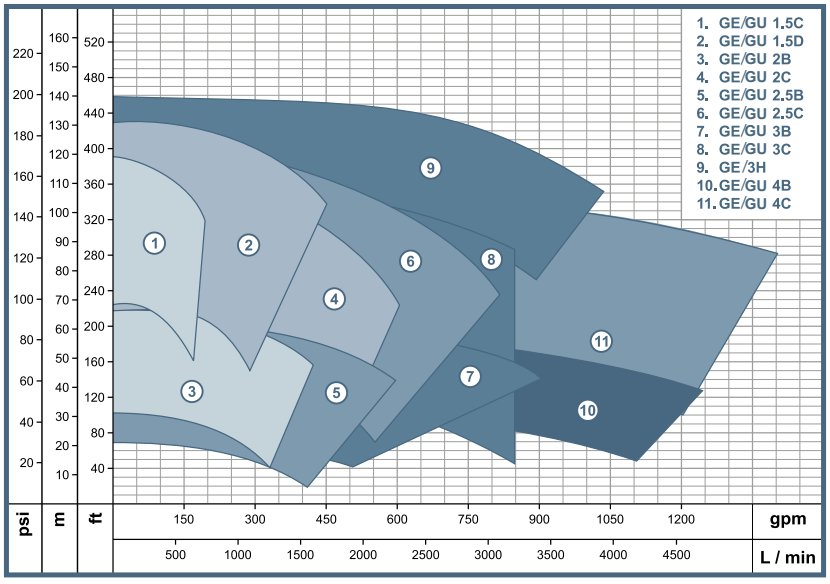

4 polos (1800 rpm)

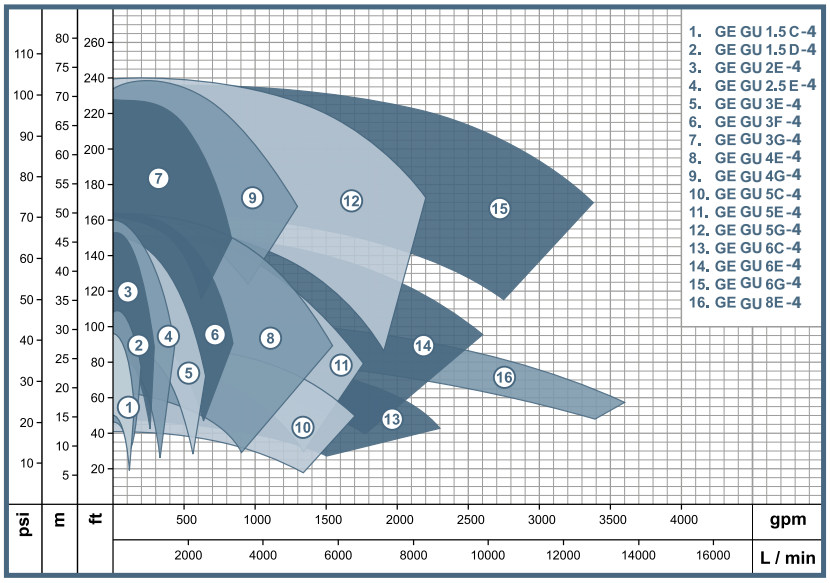

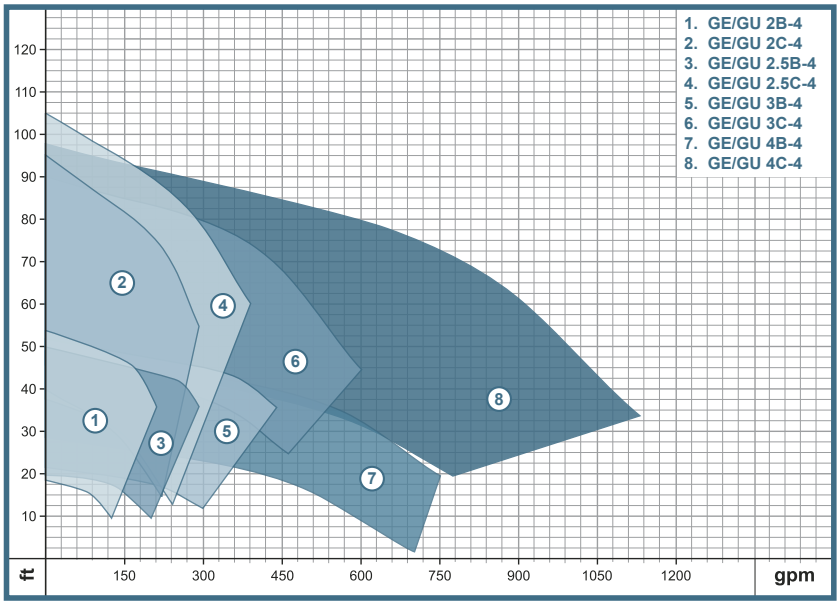

Las características técnicas están sujetas a cambios sin previo aviso.

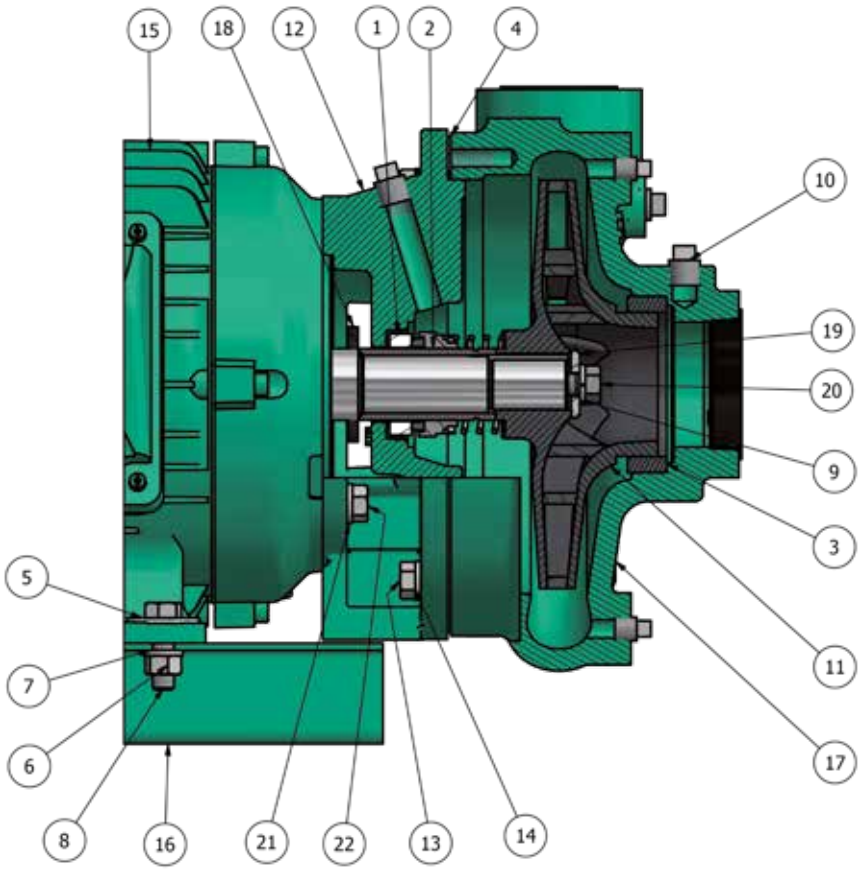

ITEM	CANT.	DESCRIPCIÓN	MATERIAL
1	1	SELLO MECÁNICO	CARBÓN/CERÁMICO/BUNA
2	1	CAMISA	ACERO INOXIDABLE AISI 304
3	1	ANILLO DE FRICCIÓN*	HIERRO FUNDIDO ASTM A48
4	1	EMPAQUE DEL CUERPO	EMPAQUE DE PAPEL ESTÁNDAR
5	4	ARANDELA	ACERO AL CARBÓN
6	4	TUERCA HEXAGONAL	ACERO AL CARBÓN
7	4	ARANDELA DE PRESIÓN	ACERO AL CARBÓN
8	4	TORNILLO DE CABEZA HEXAGONAL	ACERO AL CARBÓN
9	1	ARANDELA DE PRESIÓN, IMPULSOR	ACERO INOXIDABLE AISI 304
10	1	TUBO DE TAPÓN	ACERO AL CARBÓN
11	1	IMPULSOR	HIERRO FUNDIDO ASTM A48/ ACERO INOXIDABLE AISI 304

ITEM	CANT.	DESCRIPTION	MATERIAL
12	1	ACOPLE*	HIERRO FUNDIDO ASTM A48
13	6	TORNILLO DE CABEZA HEXAGONAL	ACERO AL CARBÓN
14	6	ARANDELA DE PRESIÓN	ACERO AL CARBÓN
15	1	MOTOR	VERIFICAR INFORMACIÓN CON EL PROVEEDOR
16	1	BASE	ACERO AL CARBÓN
17	1	CUERPO	HIERRO FUNDIDO ASTM A48
18	1	ARANDELA DE CAUCHO	BUNA
19	1	ARANDELA DEL IMPULSOR	ACERO INOXIDABLE AISI 304
20	1	TORNILLO DE CABEZA HEXAGONAL	ACERO INOXIDABLE AISI 304
21	4	ARANDELA DE PRESIÓN	ACERO AL CARBÓN
22	4	TORNILLO DE CABEZA HEXAGONAL	ACERO AL CARBÓN

* Esta pieza puede cambiar dependiendo de la referencia, por favor contacte con nuestro departamento comercial para aclarar cualquier tipo.

Las características técnicas están sujetas a cambios sin previo aviso.

Dibujo 1

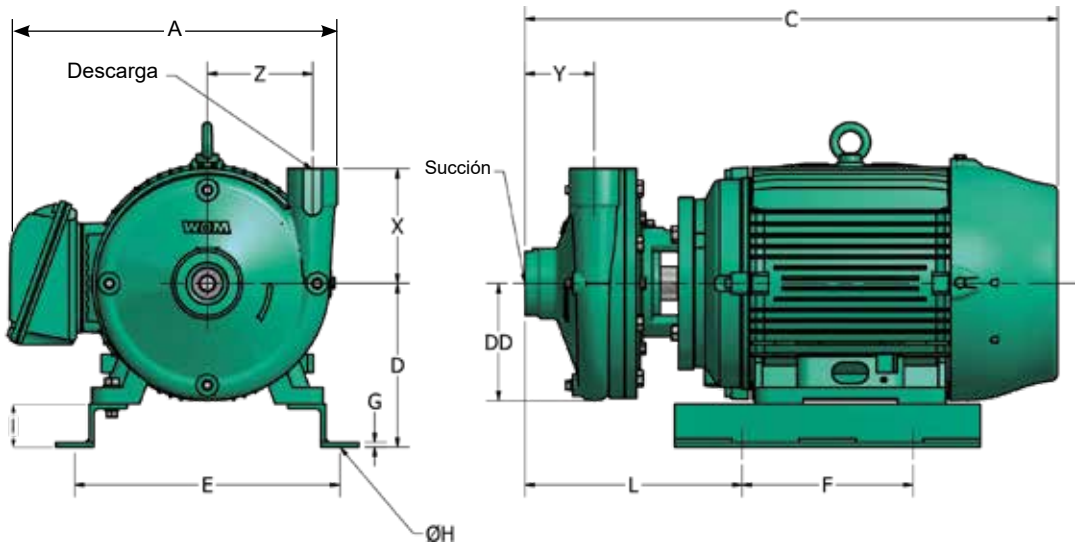

Dibujo 2

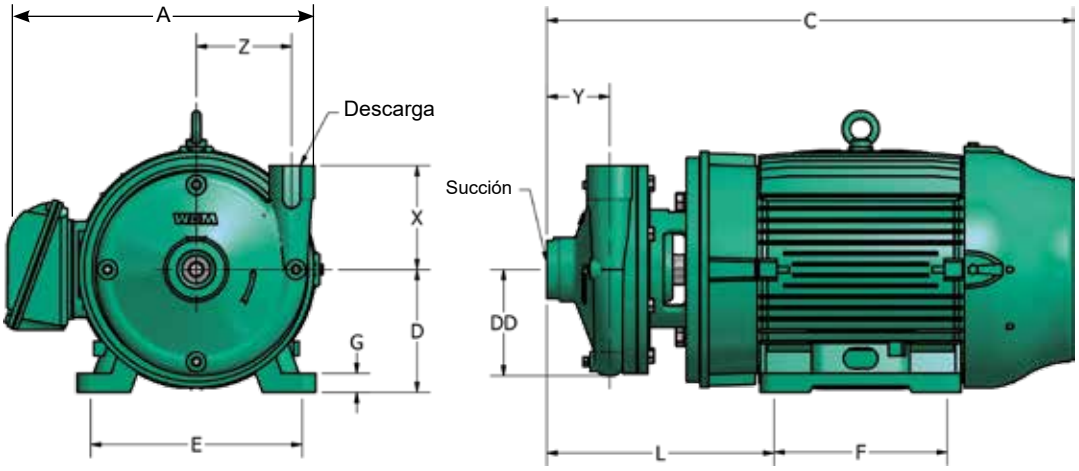

Las dimensiones del motor pueden variar según el fabricante del motor.

Las características técnicas están sujetas a cambios sin previo aviso.

Dimensiones 3600 rpm - 2 polos (in)																			
MODELO	Ref.	Impulsor Inox SS	Dibujo	C	A	D	DD	E	F	G	H	I	L	X	Y	Z	Frame	Suc	Desc
GE 1B 20	1B0205	1B0205S	1	18 1/2	11 1/2	5	4 3/8	11 3/16	7 1/8	1/8	7/16	1 1/2”	7 9/16	4 1/2	3 1/4	4 1/16	145JM	1 1/4”	1”
GE 1B 30	1B0206	1B0206S	1	19 1/4	12 5/8	6	4 3/8	11 11/16	7 1/8	1/8	7/16	1 1/2”	7 1/4	4 1/2	3 1/4	4 1/16	145JM	1 1/4”	1”
GE 1B 50	1B0207	1B0207S	1	20 1/4	13 3/4	6 1/4	4 3/8	12 1/2	7	1/8	7/16	1 1/2”	8	4 1/2	3 1/4	4 1/16	182JM	1 1/4”	1”
GE 1B 75	1B0208	1B0208S	3	20 1/4	13 3/4	6 1/4	4 3/8	9 3/4	5 1/2	1	7/16	N/A	10 3/4	4 1/2	3 1/4	4 1/16	213JM	1 1/4”	1”
GE 1B 100	1B0209	1B0209S	3	21 7/8	13 3/4	5 1/4	4 3/8	9 11/16	7	1	7/16	N/A	10 3/4	4 1/2	3 1/4	4 1/16	215JM	1 1/4”	1”
GE 1.25A 7	1B0210	1B0210S	3	14 5/8	7 1/2	4 1/2	3 1/2	4 5/8	3 5/8	7/16	7/16	N/A	4 5/8	3 1/8	2 1/2	3 1/6	56J	1 1/2”	1 1/4”
GE 1.25A 10	1B0211	1B0211S	3	15 7/16	7 1/2	4 1/2	3 1/2	4 5/8	3 5/8	7/16	7/16	N/A	5 5/8	3 1/8	2 1/2	3 1/6	56J	1 1/2”	1 1/4”
GE 1.25A 15	1B0212	1B0212S	3	19 3/16	7 1/2	4 1/2	3 1/2	4 5/8	3 5/8	7/16	7/16	N/A	6 5/8	3 1/8	2 1/2	3 1/6	56J	1 1/2”	1 1/4”
GE 1.25A 20	1B0213	1B0213S	3	20 3/16	7 1/2	4 1/2	3 1/2	4 5/8	3 5/8	7/16	7/16	N/A	7 5/8	3 1/8	2 1/2	3 1/6	56J	1 1/2”	1 1/4”
GE 1.25A 30	1B0214	1B0214S	3	21 3/16	7 1/2	4 1/2	3 1/2	4 5/8	3 5/8	7/16	7/16	N/A	8 5/8	3 1/8	2 1/2	3 1/6	56J	1 1/2”	1 1/4”
GE 1.25B 50	1B0215	1B0215S	1	20 13/16	13 3/4	6 1/4	4 3/4	12,5	7	1/8	7/16	1 3/4”	8 9/16	4 1/2	3 5/16	4 5/16	182JM	1 1/2”	1 1/4”
GE 1.25B 75	1B0216	1B0216S	3	20 13/16	13 3/4	6 1/4	4 3/4	9 3/4	5 1/2	1	7/16	N/A	11 5/16	4 1/2	3 5/16	4 5/16	213JM	1 1/2”	1 1/4”
GE 1.25B 100	1B0217	1B0217S	3	22 7/16	14 3/16	5 1/4	4 3/4	9 3/4	7	1	7/16	N/A	11 1/4	4 1/2	3 5/16	4 5/16	215JM	1 1/2”	1 1/4”
GE 1.25B 150	1B0218	1B0218S	3	23 7/8	14 3/16	6 1/4	4 3/4	12 1/8	8 1/4	1	1/2	N/A	12 15/16	4 1/2	3 5/16	4 5/16	254JM	1 1/2”	1 1/4”
GE 1.5A 20	1B0450	1B0450S	1	18 1/2	11 1/4	5	3 3/4	11 3/16	7 1/8	1/8	7/16	1 1/2”	7 1/6	4	3 1/4	3 1/4	145JM	2”	1 1/2”
GE 1.5A 30	1B0451	1B0451S	1	19 1/4	12	6	3 3/4	11 5/8	7 1/8	1/8	7/16	1 1/2”	6 3/4	4	3 1/4	3 1/4	143JM	2”	1 1/2”
GE 1.5A 50	1B0452	1B0452S	1	19 3/4	12	6 1/4	3 3/4	11	7	1/8	7/16	1 1/2”	7 1/2	4	3 1/4	3 1/4	182JM	2”	1 1/2”
GE 1.5A 75	1B0453	1B0453S	3	19 3/4	12	6 1/4	3 3/4	8 1/2	5 1/2	1	7/16	N/A	10 1/8	4	3 1/4	3 1/4	184JM	2”	1 1/2”
GE 1.5B 50	1B0454	1B0454S	1	20 3/8	13 5/16	6 1/8	5	11	7	1/8	7/16	1 3/4”	8 1/8	5 1/8	3 1/8	4 3/8	182JM	2”	1 1/2”
GE 1.5B 75	1B0455	1B0455S	3	20 3/8	13 5/16	6 1/8	5	8 1/2	5 1/2	1	7/16	N/A	10 7/8	5 1/8	3 1/8	4 3/8	184 JM	2”	1 1/2”
GE 1.5B 100	1B0456	1B0456S	3	22	14 1/2	5 1/4	5	8 1/2	7	1	7/16	N/A	10 7/8	5 1/8	3 1/8	4 3/8	215JM	2”	1 1/2”
GE 1.5B 150	1B0457	1B0457S	3	23 1/2	14 1/2	6 1/4	5	10	8 1/4	1	1/2	N/A	12 1/2	5 1/8	3 1/8	4 3/8	215JM	2”	1 1/2”

Dimensiones 1800 rpm - 4 polos (in)																			
MODELO	Ref.	Impulsor Inox SS	Dibujo	C	A	D	DD	E	F	G	H	I	L	X	Y	Z	Frame	Suc	Desc
GE 1B 10-4	1B0460	1B0460S	1	18	11 1/4	6	4 5/16	9 11/16	7 1/8	1/8	3/8	1 1/2”	8 3/4	4 1/2	3 1/4	4 1/16	143JM	1 1/4”	1”
GE 1B 15-4	1B0461	1B0461S	1	18	12 5/8	6	4 5/16	9 11/16	7 1/8	1/8	3/8	1 1/2”	7 9/16	4 1/2	3 1/4	4 1/16	145JM	1 1/4”	1”
GE 1.25A 3-4	1B0462	1B0462S	2	19	10	4 1/2	3 1/2	4 5/8	3 5/8	7/16	7/16	N/A	4 11/16	3 1/2	2 1/2	3 1/8	56J	1 1/2”	1 1/4”
GE 1.25A 5-4	1B0463	1B0463S	2	19	10	4 1/2	3 1/2	4 5/8	3 5/8	7/16	7/16	N/A	4 11/16	3 1/2	2 1/2	3 1/8	56J	1 1/2”	1 1/4”
GE 1.25B 10-4	1B0464	1B0464S	1	19	13 3/4	6 1/8	4 3/4	9 11/16	7 1/8	1/8	3/8	1 3/4”	8 1/16	4 1/2	3 5/16	4 5/16	143JM	1 1/2”	1 1/4”
GE 1.25B 15-4	1B0465	1B0465S	1	19	14 3/16	5 1/4	4 3/4	9 11/16	7 1/8	1/8	3/8	1 3/4”	8 1/16	4 1/2	3 5/16	4 5/16	143JM	1 1/2”	1 1/4”
GE 1.25B 20-4	1B0466	1B0466S	1	19	14 3/16	5 1/4	4 3/4	9 11/16	7 1/8	1/8	3/8	1 3/4”	8 1/16	4 1/2	3 5/16	4 5/16	143JM	1 1/2”	1 1/4”
GE 1.5A 10-4	1B0467	1B0467S	1	17	11 1/4	3 11/16	4 3/4	9 11/16	7 1/8	1/8	3/8	1 1/2”	7 1/16	4	3 1/4	3 3/16	143JM	2”	1 1/2”
GE 1.5B 10-4	1B0468	1B0468S	1	17 11/16	12	6 1/8	5	9 11/16	7 1/8	1/8	3/8	1 3/4”	7 11/16	5 1/8	3 1/8	4 3/8	143JM	2”	1 1/2”
GE 1.5B 15-4	1B0469	1B0469S	1	20 3/8	13 5/16	6 1/8	5	9 11/16	7 1/8	1/8	3/8	1 3/4”	7 11/16	5 1/8	3 1/8	4 3/8	145JM	2”	1 1/2”
GE 1.5B 20-4	1B0470	1B0470S	1	22	14 1/2	5 1/4	5	9 11/16	7 1/8	1/8	3/8	1 3/4”	7 11/16	5 1/8	3 1/8	4 3/8	145JM	2”	1 1/2”

SS = Impulsor acero inoxidable.

Las características técnicas están sujetas a cambios sin previo aviso.

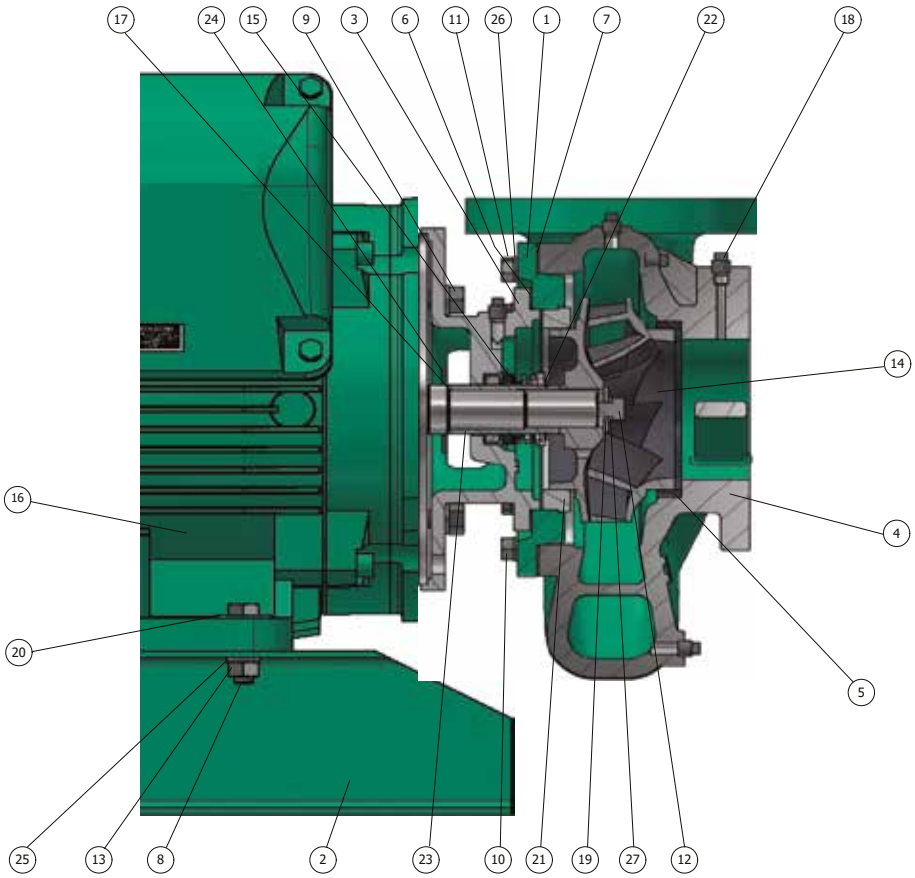

ITEM	CANT.	DESCRIPCIÓN	MATERIAL
1	1	DISCO ADAPTADOR*	HIERRO FUNDIDO ASTM A48
2	2	BASE	ACERO AL CARBÓN
3	1	ACOPLE*	HIERRO FUNDIDO ASTM A48
4	1	CUERPO	HIERRO FUNDIDO ASTM A48
5	1	ANILLO DE FRICCIÓN DELANTERO*	HIERRO FUNDIDO ASTM A48
6	1	EMPAQUE	EMPAQUE DE PAPEL ESTÁNDAR
7	1	EMPAQUE DEL CUERPO	EMPAQUE DE PAPEL ESTÁNDAR
8	4	TORNILLO DE CABEZA HEXAGONAL	ACERO AL CARBÓN
9	4	TORNILLO DE CABEZA HEXAGONAL	ACERO AL CARBÓN
10	6	TORNILLO DE CABEZA HEXAGONAL, ACOPLE	ACERO AL CARBÓN
11	8	TORNILLO DE CABEZA HEXAGONAL, CUERPO	ACERO AL CARBÓN
12	1	TORNILLO DE CABEZA HEXAGONAL, IMPULSOR	ACERO INOXIDABLE AISI 304
13	4	TUERCA HEXAGONAL	ACERO AL CARBÓN

ITEM	CANT.	DESCRIPCIÓN	MATERIAL
14	1	IMPULSOR	ACERO INOXIDABLE AISI 304
15	1	SELLO MECÁNICO	CARBÓN/CERÁMICO/BUNA
16	1	MOTOR	VERIFICAR INFORMACIÓN CON EL PROVEEDOR
17	1	O-RING	BUNA
18	8	TAPÓN DE TUBO	ACERO AL CARBÓN
19	1	ARANDELA DE RETENCIÓN	ACERO INOXIDABLE AISI 304
20	4	ARANDELA PLANA	ACERO AL CARBÓN
21	1	ANILLO DE FRICCIÓN POSTERIOR*	HIERRO FUNDIDO ASTM A48
22	1	ANILLO SEEGER	ACERO INOXIDABLE AISI 304
23	1	CAMISA	ACERO INOXIDABLE AISI 304
24	1	ARANDELA DE CAUCHO	BUNA
25	4	ARANDELA DE PRESIÓN	ACERO AL CARBÓN
26	8	ARANDELA DE PRESIÓN, CUERPO	ACERO AL CARBÓN
27	1	ARANDELA DE PRESIÓN, IMPULSOR	ACERO INOXIDABLE AISI 304

* Esta parte puede cambiar dependiendo de la Referencia, por favor contacte a nuestro departamento de ventas para aclarar cualquier tipo.

Las características técnicas están sujetas a cambios sin previo aviso.

Dibujo 1

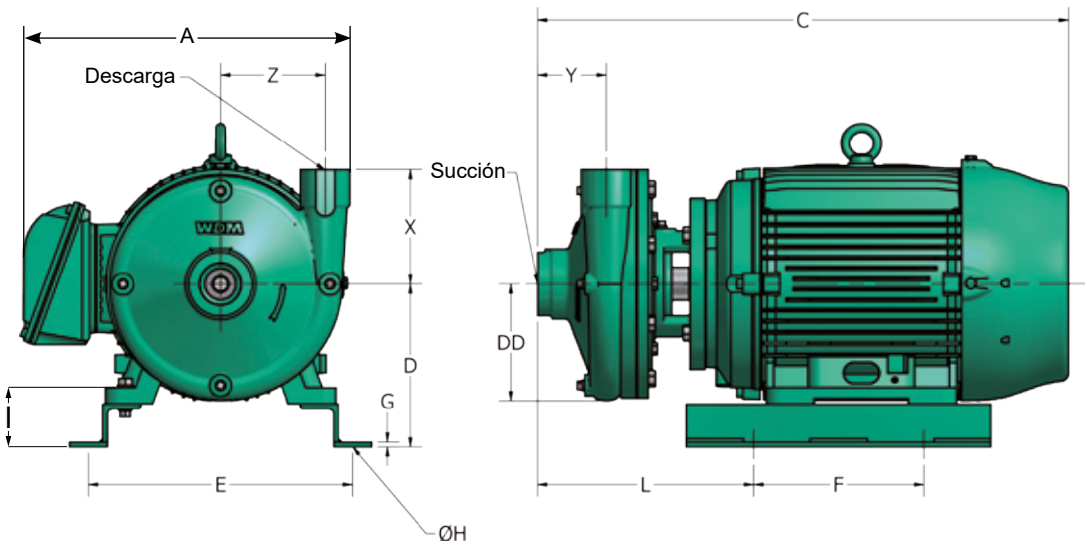

Dibujo 2

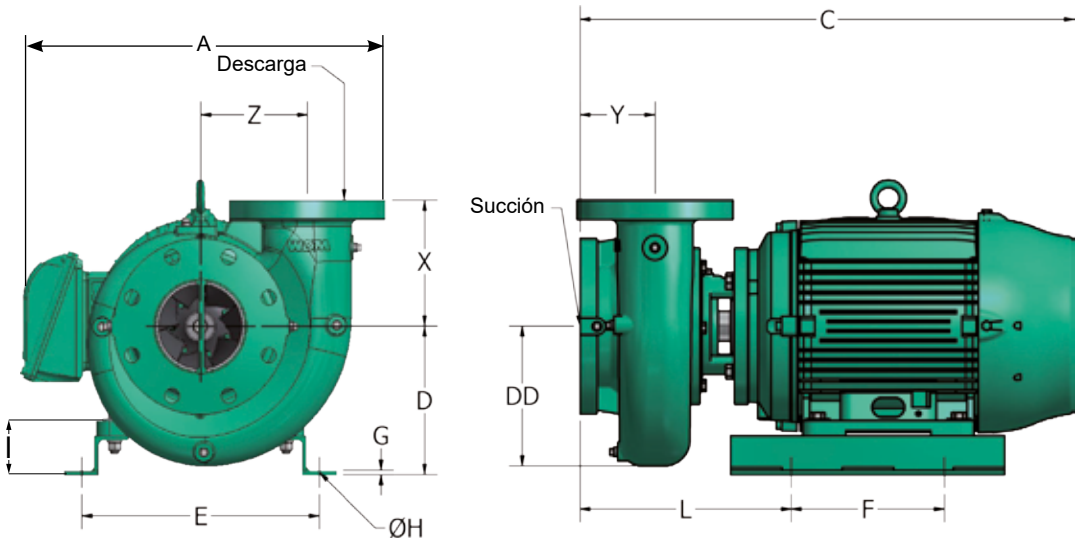

Dibujo 3

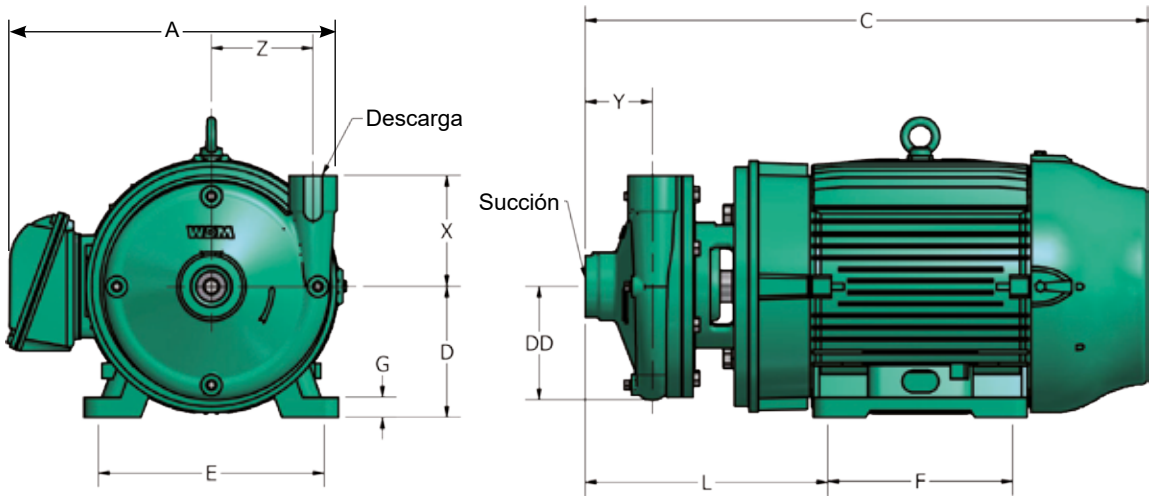

Dibujo 4

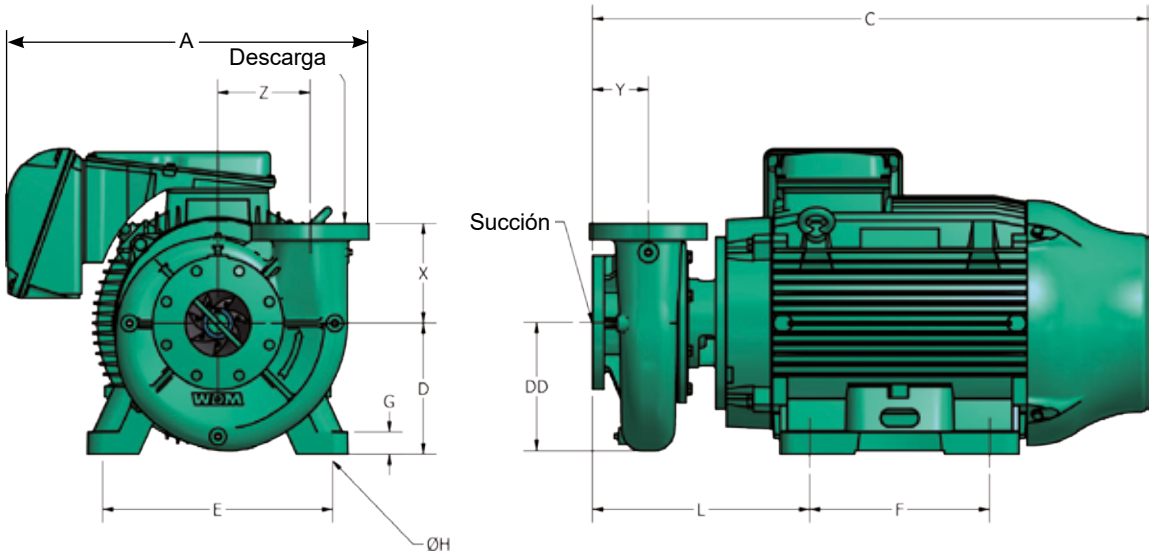

Dimensiones (in)																			
MODELO	Ref.	Impulsor Inox SS	Dibujo	C	A	D	DD	E	F	G	H	I	L	X	Y	Z	Frame	Suc	Desc
GE 1.5C 100	1B0001	1B0001S	1	22 1/4	15 1/2	7	6 3/16”	12”	7”	1/8”	7/16”	1 3/4”	9 3/16”	3 5/8	3 5/8”	5 1/2”	215JM	2”	1,5”
GE 1.5C 150	1B0002	1B0002S	1	23 3/4	15 1/2	7	6 3/16”	13 7/8”	8 15/16”	1/4”	7/16”	1 3/4”	11 5/16”	3 5/8	3 5/8”	5 1/2”	215JM	2”	1,5”
GE 1.5C 200	1B0003	1B0003S	1	27 13/16	17 5/16	8 1/2	6 3/16”	13 7/8”	8 15/16”	1/4”	7/16”	2 1/4”	11 5/16”	3 5/8	3 5/8”	5 1/2”	254JM	2”	1,5”
GE 1.5C 250	1B0004	1B0004S	3	27 13/16	17 5/16	8 1/2	6 3/16”	11”	9 1/2”	1”	9/16”	N/A	13 3/8”	3 5/8	3 5/8”	5 1/2”	256JM	2”	1,5”
GE 1.5D 250	1B0006	1B0006S	3	27 7/8	17 1/4	8 1/2	6 3/16”	13 7/8”	8 15/16”	1/4”	7/16”	2 1/4”	11 5/16”	3 5/8	3 5/8”	5 1/2”	256JM	2”	1,5”
GE 1.5D 300	1B0007	1B0007S	3	30 3/8	14 1/2	7	6 3/16”	11”	9 1/2”	1”	9/16”	N/A	13 3/8”	3 5/8	3 5/8”	5 1/2”	286JM	2”	1,5”
GE 1.5D 400	1B0008	1B0008S	3	33	20 11/16	7 7/8	6 3/16”	11”	11”	1”	1/2”	N/A	13 7/8”	3 5/8	3 5/8”	5 1/2”	324JM	2”	1,5”
GE 1.5D 500	1B0009	1B0009S	3	38	24 7/8	8 1/2	6 3/16”	12 1/2”	10 1/2”	1 5/16”	11/16”	N/A	13 7/8”	3 5/8	3 5/8”	5 1/2”	326JM	2”	1,5”
GE 1.5D 600	1B0010	1B0010S	3	38	24 7/8	8 1/2	6 3/16”	12 1/2”	12”	1 5/16”	3/4”	N/A	14 7/16”	3 5/8	3 5/8”	5 1/2”	364JM	2”	1,5”

Las dimensiones del motor pueden variar según el fabricante del motor.
SS = Impulsor acero inoxidable.
Las características técnicas están sujetas a cambios sin previo aviso.

Dimensions (in)																			
Modelo	Ref.	Impulsor Inox SS	Dibujo	C	A	D	DD	E	F	G	H	I	L	X	Y	Z	Frame	Suc	Desc
GE 2B 75	1B0011	1B0011S	1	21	12 1/2	6 1/8	5 1/8”	12”	7”	1/8”	7/16”	1 3/4”	9 11/16”	5 3/8	4”	4 1/2”	184JM	2,5”	2”
GE 2B 100	1B0012	1B0012S	1	22 1/2	13 1/2	7	5 1/8”	12”	7”	1/8”	7/16”	1 3/4”	11 7/8”	5 3/8	4”	4 1/2”	215JM	2,5”	2”
GE 2B 150	1B0013	1B0013S	1	24	13 1/2	7	5 1/8”	13 7/8”	8 15/16”	1/4”	7/16”	1 3/4”	13 5/16”	5 3/8	4”	4 1/2”	215 JM	2,5”	2”
GE 2B 200	1B0014	1B0014S	1	28 1/8	13 5/16	6 5/16	5 1/8”	13 7/8”	8 15/16”	1/4”	7/16”	2 1/4”	13 5/16”	5 3/8	4”	4 1/2”	254JM	2,5”	2”
GE 2B 250	1B0015	1B0015S	3	28 1/8	13 5/16	6 5/16	5 1/8”	11”	9 1/2”	1”	9/16”	N/A	13 1/2”	5 3/8	4”	4 1/2”	256JM	2,5”	2”
GE 2C 200	1B0016	1B0016S	1	28 1/8	15 7/8	8 1/2	6 5/8”	13 7/8”	8 15/16”	1/4”	7/16”	2 1/4”	11 13/16”	6	3 3/4”	5 3/4”	254JM	2,5”	2”
GE 2C 250	1B0017	1B0017S	3	28 1/8	15 7/8	8 1/2	6 5/8”	11”	9 1/2”	1”	9/16”	N/A	10”	6	3 3/4”	5 3/4”	256JM	2,5”	2”
GE 2C 300	1B0018	1B0018S	3	30 3/4	13 3/4	7	6 5/8”	11”	11”	1”	1/2”	N/A	14 3/8”	6	3 3/4”	5 3/4”	286JM	2,5”	2”
GE 2C 400	1B0019	1B0019S	3	33 1/4	20 5/8	7 7/8	6 5/8”	12 1/2”	10 1/2”	1 5/16”	11/16”	N/A	14 3/8”	6	3 3/4”	5 3/4”	324JM	2,5”	2”
GE 2C 500	1B0020	1B0020S	3	34 7/8	20 5/8	7 7/8	6 5/8”	12 1/2”	12”	1 5/16”	3/4”	N/A	9 1/4”	6	3 3/4”	5 3/4”	326JM	2,5”	2”
GE 2C 600	1B0021	1B0021S	3	38 1/4	24 1/2	8 7/8	6 5/8”	14”	11 1/4”	1 1/2”	11/16”	N/A	14 1/2”	6	3 3/4”	5 3/4”	364 JM	2,5”	2”
GE 2.5B 75	1B0022	1B0022S	2	21 1/8	14	6 1/8	5 3/8”	12”	7”	1/8”	7/16”	1 3/4”	11 9/16”	5 5/8	3 5/8”	4 1/4”	184JM	3”	2,5”
GE 2.5B 100	1B0023	1B0023S	2	22 5/16	14 5/8	7	5 3/8”	12”	7”	1/8”	7/16”	1 3/4”	11 9/16”	5 5/8	3 5/8”	4 1/4”	215JM	3”	2,5”
GE 2.5B 150	1B0024	1B0024S	2	24	14 5/8	7	5 3/8”	13 7/8”	8 15/16”	1/4”	7/16”	1 3/4”	11 11/16”	5 5/8	3 5/8”	4 1/4”	215JM	3”	2,5”
GE 2.5B 200	1B0025	1B0025S	2	28 1/4	14 1/2	6 5/16	5 3/8”	13 7/8”	8 15/16”	1/4”	7/16”	N/A	11 11/16”	5 5/8	3 5/8”	4 1/4”	254JM	3”	2,5”
GE 2.5B 250	1B0026	1B0026S	4	28 1/4	15 3/4	8 1/2	5 3/8”	11”	9 1/2”	1”	9/16”	N/A	13 3/4”	5 5/8	3 5/8”	4 1/4”	256JM	3”	2,5”
GE 2.5B 300	1B0027	1B0027S	4	30 3/4	15 1/8	7	5 3/8”	11”	11”	1”	1/2”	N/A	13 3/4”	5 5/8	3 5/8”	4 1/4”	286JM	3”	2,5”
GE 2.5C 200	1B0028	1B0028S	2	29	17 5/8	8 1/2	6 3/4”	13 7/8”	8 15/16”	1/4”	7/16”	2 1/4”	12 3/4”	6 3/4	4 1/8”	6”	254JM	3”	2,5”
GE 2.5C 250	1B0029PS	1B0029PS	2	29	17 5/8	8 1/2	6 3/4”	11 1/4”	16”	1/4”	9/16”	2 1/4”	10 7/8”	6 3/4	4 1/8”	6”	256JM	3”	2,5”
GE 2.5C 300	1B0030	1B0030S	2	33 1/8”	20 3/4”	9 1/4”	6 15/16”	14 15/16”	8 15/16”	13/16”	7/16”	N/A	14 3/4”	6 3/4	4 1/8”	6 3/16”	286JM	3”	2,5”
GE 2.5C 400	1B0031	1B0031S	4	34 1 /8	22 1/4	7 7/8	6 3/4”	12 1/2”	10 1/2”	1 5/16”	11/16”	N/A	12”	6 3/4	4 1/8”	6”	324JM	3”	2,5”
GE 2.5C 500	1B0032	1B0032S	4	35 5/8	17 7/8	7 7/8	6 3/4”	12 1/2”	12”	1 5/16”	3/4”	N/A	15 7/16”	6 3/4	4 1/8”	6”	326JM	3”	2,5”
GE 2.5C 600	1B0033	1B0033S	4	39 1/4	25 1/2	8 7/8	6 3/4”	14”	11 1/4”	1 1/2”	11/16”	N/A	15 7/8”	6 3/4	4 1/8”	6”	364JM	3”	2,5”
GE 2.5C 750	1B0034	1B0034S	4	39 1/4	25 1/2	8 7/8	6 3/4”	14”	12 1/4”	1 1/2”	11/16”	N/A	16 13/16”	6 3/4	4 1/8”	6”	365JM	3”	2,5”
GE 3B 100	1B0035	1B0035S	2	23 1/8	15 3/8	7	6 1/4”	12”	7”	1/8”	7/16”	1 3/4”	18 1/2”	6	4 1/8”	5”	215JM	4”	3”
GE 3B 150	1B0036	1B0036S	2	24 5/8	15 3/8	7	6 1/4”	13 7/8”	8 15/16”	1/4”	7/16”	1 3/4”	12 1/4”	6	4 1/8”	5”	215JM	4”	3
GE 3B 200	1B0037	1B0037S	2	28 3/4	16 1/2	8 1/2	6 1/4”	13 7/8”	8 15/16”	1/4”	7/16”	2 1/4”	12 1/4”	6	4 1/8”	5”	254JM	4”	3
GE 3B 250	1B0038	1B0038S	2	28 3/4	16 1/2	8 1/2	6 1/4”	11 1/4”	16”	1/4”	9/16”	2 1/4”	10 1/8”	6	4 1/8”	5”	256JM	4”	3
GE 3B 300	1B0039	1B0039S	4	31 3/8	10	15 1/2	6 1/4”	11”	11”	1”	1/2”	N/A	14 13/16”	6	4 1/8”	5”	286JM	4”	3
GE 3B 400	1B0040	1B0040S	4	33 7/8	21 1/8	7 7/8	6 1/4”	12 1/2”	10 1/2”	1 5/16”	11/16”	N/A	14 13/16”	6	4 1/8”	5”	324JM	4”	3
GE 3C 250	1B0041	1B0041S	2	28 5/16	18	8 1/2	8”	11 1/4”	16”	1/4”	9/16”	2 1/4”	12 3/8”	7	4”	6 1/4”	256JM	4”	3”
GE 3C 300	1B0042	1B0042S	2	30 7/8	17 1/2	10	8”	12 1/2”	11 7/16”	1 5/16”	9/16”	3”	12 3/16”	7	4”	6 1/4”	286JM	4”	3”
GE 3C 400	1B0043	1B0043S	2	33 1/8	22 1/2	10	8”	12 1/2”	14 1/2”	5/16”	9/16”	4”	10 3/16”	7	4”	6 1/4”	324JM	4”	3”
GE 3C 500	1B0044	1B0044S	2	35	22 1/2	12	8”	12 1/2”	14 1/2”	5/16”	9/16”	4”	14 5/8”	7	4”	6 1/4”	326 JM	4”	3”
GE 3C 600	1B0045	1B0045S	4	38 5/8	26	8 7/8	8”	14”	11 1/4”	1 1/2”	11/16”	N/A	15 3/16”	7	4”	6 1/4”	364JM	4”	3”
GE 3C 750	1B0046	1B0046S	4	38 5/8	26	8 7/8	8”	14”	12 1/4”	1 1/2”	11/16”	N/A	15 1/16”	7	4”	6 1/4”	365JM	4”	3”
GE 3H 750	1B0144	1B0144S	4	39 3/8	26 1/8	8 3/4	7 15/16”	14”	12 1/4”	1 1/2”	11/16”	N/A	18 7/16”	11	4 7/8”	6 1/2”	365JM	5”	3”
GE 3H 1000	1B0145	1B0145S	4	36 5/8	25 7/8	9	7 15/16”	16”	13 3/4”	1 13/16”	13/16”	N/A	18 7/16”	11	4 7/8”	6 1/2”	364JP	5”	3”
GE 3H 1250	1B0146	1B0146S	2	49 1/8	29 1/5	11 1/8	7 57/64”	15-63/64”	12 1/4”	1 21/32”	15/16”	N/A	19 3/16”	11	4 7/8”	6 7/16”	444JP	5”	3”
GE 4B 250	1B0047	1B0047S	2	28 7/8	18 1/8	8 1/2	8”	11 1/4”	16”	1/4”	9/16”	2 1/4”	10 11/16”	8 5/8	4 3/8”	6 1/4”	256JM	5”	4”
GE 4B 300	1B0048	1B0048S	2	31 3/8	18 1/8	10	8”	12 1/2”	11 7/16”	1 5/16”	9/16”	3”	12 1/2”	8 5/8	4 3/8”	6 1/4”	286JM	5”	4”
GE 4B 400	1B0049	1B0049S	4	34	23 3/8	23 3/8	8”	12 1/2”	11 7/16”	1 5/16”	9/16”	6”	12 1/2”	8 5/8	4 3/8”	6 1/4”	324JM	5”	4”
GE 4B 500	1B0050	1B0050S	4	35 1/4	19	7 1/4	8”	12 1/2”	12”	1 5/16”	3/4”	N/A	14 7/8”	8 5/8	4 3/8”	6 1/4”	326JM	5”	4”
GE 4C 500	1B0051	1B0051S	4	35 3/4	24	13 7/8	9 1/2”	12 1/2”	12”	1 5/16”	3/4”	N/A	18 1/2”	7 1/2	4 1/4”	6 7/8”	326JM	5”	4”
GE 4C 600	1B0137	1B0137S	4	39 3/8	27 1/2	14 7/8	9 1/2”	14”	11 1/4”	1 1/2”	11/16”	N/A	13 3/16”	7 1/2	4 1/4”	6 7/8”	364JM	5”	4”
GE 4C 750	1B0052	1B0052S	4	41 7/8	27 1/2	14 7/8	9 1/2”	14”	12 1/4”	1 1/2”	11/16”	N/A	18 1/2”	7 1/2	4 1/4”	6 7/8”	365JM	5”	4”
GE 4C 1000	1B0053	1B0053S	4	36 1/2	27 1/8	13	9 1/2”	16”	13 3/4”	1 13/16”	13/16”	N/A	19 1/4”	7 1/2	4 1/4”	6 7/8”	364JP	5”	4”
GE 4C 1250	1B0054	1B0054S	4	49	29 5/16	11	9 1/2”	16”	13 3/4”	1 13/16”	13/16”	N/A	19 1/16”	7 1/2	4 1/4”	6 7/8”	444JP	5”	4”

Las dimensiones del motor pueden variar según el fabricante del motor.
SS = Impulsor acero inoxidable.
Las características técnicas están sujetas a cambios sin previo aviso.

Dibujo 1

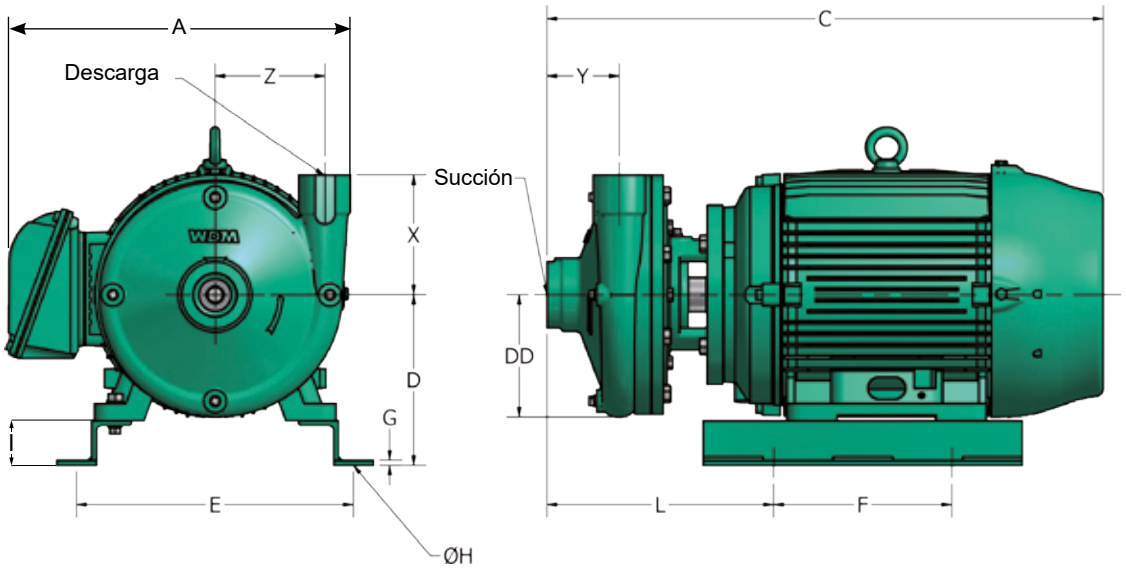

Dibujo 2

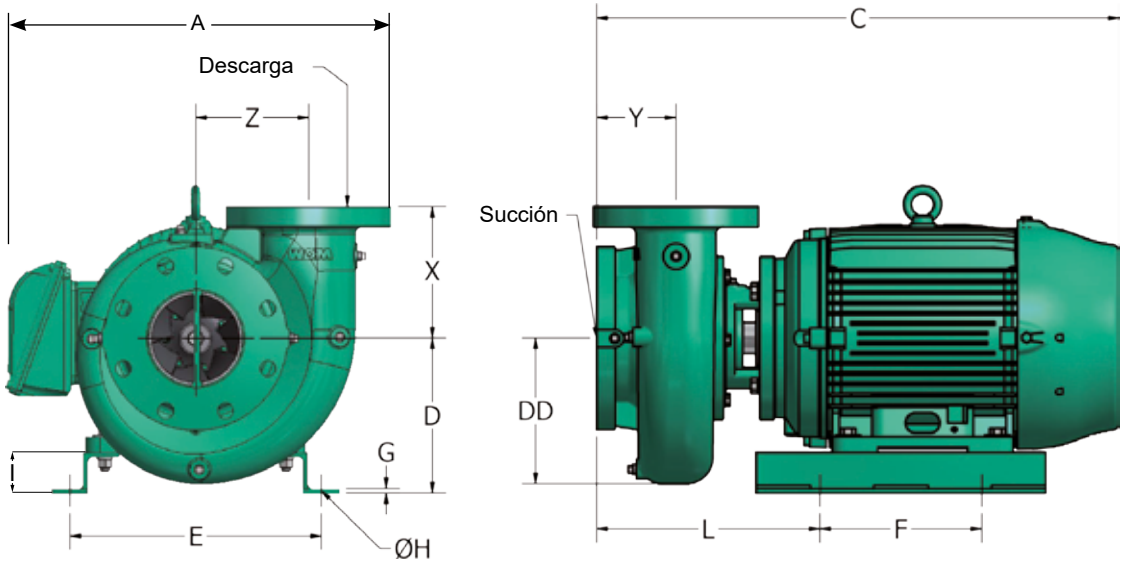

Las características técnicas están sujetas a cambios sin previo aviso.

Dibujo 3

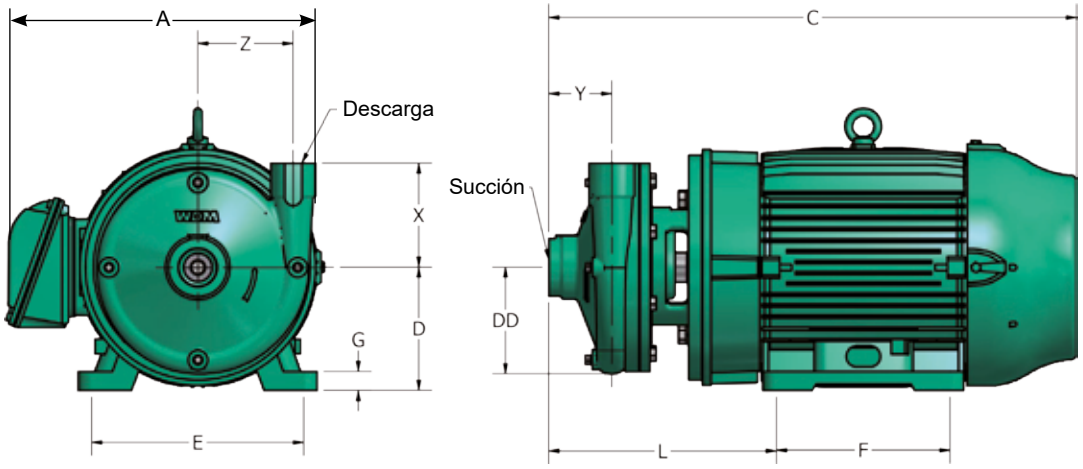

Dibujo 4

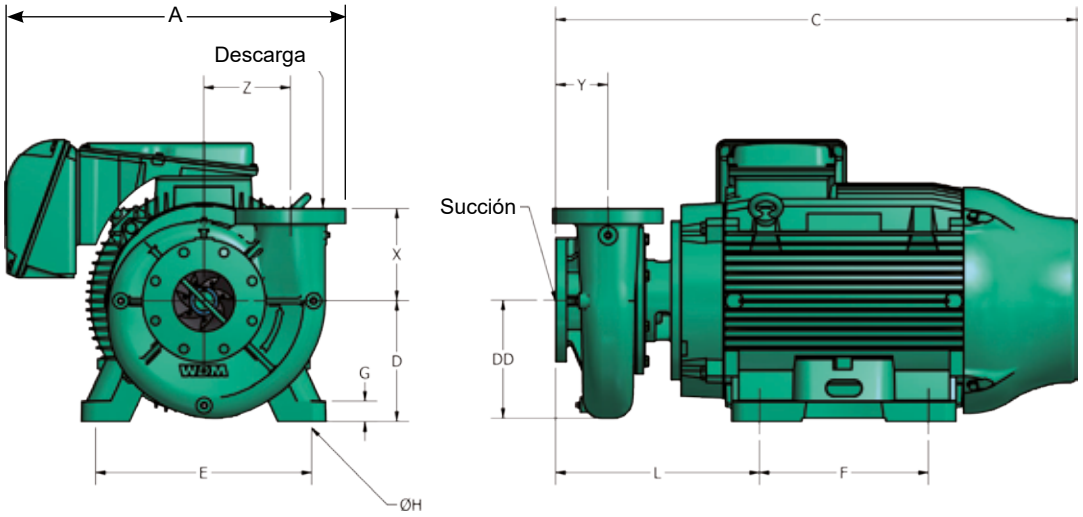

Dimensiones (in)																			
MODELO	Ref.	Impulsor Inox SS	Dibujo	C	A	D	DD	E	F	G	H	I	L	X	Y	Z	Frame	Suc	Disc
GE 1.5C 15-4	1B0237	1B0237S	1	19	13	6 1/2	6 3/16”	5 1/2”	6”	5/16”	7/16”	3”	7 7/8”	6”	3 5/8”	5 1/2”	145JM	2”	1,5”
GE 1.5C 20-4	1B0238	1B0238S	1	19	13	6 1/2	6 3/16”	5 1/2”	6”	5/16”	7/16”	3”	7 7/8”	6”	3 5/8”	5 1/2”	145JM	2”	1,5”
GE 1.5C 30-4	1B0239	1B0239S	1	20 5/8	14 1/3	6 1/8	6 3/16”	11”	7”	1/8”	7/16”	3”	8 1/2”	6”	3 5/8”	5 1/2”	182JM	2”	1,5”
GE 1.5C 50-4	1B0240	1B0240S	1	20 5/8	13 7/16	7 7/16	6 3/16”	11”	7”	1/8”	7/16”	1 3/4”	8 1/2”	6”	3 5/8”	5 1/2”	184JM	2”	1,5”
GE 1.5D 20-4	1B0201	1B0201S	1	19	12 7/8	5 5/6	6 3/16”	5 1/2”	6”	5/16”	7/16”	3”	7 7/8”	6”	3 5/8”	5 1/2”	145JM	2”	1,5”
GE 1.5D 30-4	1B0202	1B0202S	1	20 5/8	14 3/8	7 7/16	6 3/16”	11”	7”	1/8”	7/16”	3”	8 1/2”	6”	3 5/8”	5 1/2”	182JM	2”	1,5”
GE 1.5D 50-4	1B0203	1B0203S	1	22 1/4	12 7/8	8 1/4	6 3/16”	11”	7”	1/8”	7/16”	3”	8 1/2”	6”	3 5/8”	5 1/2”	184JM	2”	1,5”
GE 1.5D 75-4	1B0204	1B0204S	1	22 1/8	12 7/8	8 1/2	6 3/16”	12”	7”	1/8”	7/16”	3”	9 1/4”	6”	3 5/8”	5 1/2”	213JM	2”	1,5”
GE 2B 7-4	1B0220	1B0220S	1	17 1/4	11	6 1/8	5 1/8”	5 1/2”	6”	5/16”	7/16”	3”	8 5/16”	5 5/16	4”	4 1/2”	56J	2,5”	2”
GE 2B 10-4	1B0221	1B0221S	1	18 7/16	11	6 1/2	5 1/8”	5 1/2”	6”	5/16”	7/16”	3”	8 5/16”	5 5/16	4”	4 1/2”	143JM	2,5”	2”
GE 2B 15-4	1B0222	1B0222S	1	19 1/4	18 7/8	6 1/2	5 1/8”	5 1/2”	6”	5/16”	7/16”	3”	9 1/4”	5 5/16	4”	4 1/2”	145JM	2,5”	2”
GE 2B 20-4	1B0223	1B0223S	1	19 1/4	11	6 1/2	5 1/8”	5 1/2”	6”	5/16”	7/16”	3”	9 1/4”	5 5/16	4”	4 1/2”	145JM	2,5”	2”
GE 2B 30-4	1B0224	1B0224S	1	21	13 5/8	6 1/8	5 1/8”	11”	7”	1/8”	7/16”	1 3/4”	8 11/16”	5 5/16	4”	4 1/2”	182JM	2,5”	2”

Las dimensiones del motor pueden variar según el fabricante.

SS = Impulsor acero inoxidable.

Las características técnicas están sujetas a cambios sin previo aviso.

Dimensiones (in)																			
MODELO	Ref.	Impusor Inox SS	Dibujo	C	A	D	DD	E	F	G	H	I	L	X	Y	Z	Frame	Suc	Desc
GE 2C 20-4	1B0241	1B0241S	1	19 3/16	13 7/16	6 1/2	6 5/8"	5 1/2"	6"	5/16"	7/16"	3"	8 3/8"	6	3 3/4"	5 3/4"	145JM	2,5"	2"
GE 2C 30-4	1B0242	1B0242S	1	21	15	7 7/16	6 5/8"	7 1/2"	6"	5/16"	7/16"	3"	9 13/16"	6	3 3/4"	5 3/4"	182JM	2,5"	2"
GE 2C 50-4	1B0243	1B0243S	1	21	14	7 7/16	6 5/8"	7 1/2"	6"	5/16"	7/16"	3"	10 1/16"	6	3 3/4"	5 3/4"	184JM	2,5"	2"
GE 2C 75-4	1B0244	1B0244S	1	22 7/16	13 7/16	7	6 5/8"	12"	7"	1/8"	7/16"	1 3/4"	9 11/16"	6	3 3/4"	5 3/4"	213JM	2,5"	2"
GE 2E 50-4	1B0065	1B0065S	1	21 7/8	15 7/8	8 7/16	7 1/2"	7 1/2"	8 5/16"	5/16"	7/16"	4"	9 3/8"	8	4"	6 3/4"	184JM	2,5"	2"
GE 2E 75-4	1B0066	1B0066S	1	23 5/16	15 3/4	8	7 1/2"	8 1/2"	8 5/16"	1/4"	7/16"	2 3/4"	10 1/16"	8	4"	6 3/4"	213JM	2,5"	2"
GE 2E 100-4	1B0067	1B0067S	1	25	15 3/4	9 3/16	7 1/2"	8 1/2"	8 5/16"	1/4"	7/16"	4"	10 1/16"	8	4"	6 3/4"	215JM	2,5"	2"
GE 2E 150-4	1B0068	1B0068S	1	24 3/4	15 3/4	9 3/16	7 1/2"	13 7/8"	8 15/16"	1/4"	7/16"	4"	12 1/2"	8	4"	6 3/4"	215 JM	2,5"	2"
GE 2.5B 10-4	1B0225	1B0225S	2	18 5/16	14	6 1/2	5 3/8"	5 1/2"	6"	5/16"	7/16"	3"	8 1/4"	5 5/8	3 5/8"	4 1/2"	143JM	3"	2,5"
GE 2.5B 15-4	1B0226	1B0226S	2	19 5/16	14	6 1/2	5 3/8"	5 1/2"	6"	5/16"	7/16"	3"	9 1/4"	5 5/8	3 5/8"	4 1/2"	145JM	3"	2,5"
GE 2.5B 20-4	1B0227	1B0227S	2	19 5/16	13	6 1/2	5 3/8"	5 1/2"	6"	5/16"	7/16"	3"	9 1/4"	5 5/8	3 5/8"	4 1/2"	145JM	3"	2,5"
GE 2.5B 30-4	1B0228	1B0228S	2	21	15 7/16	7 7/16	5 3/8"	7 1/2"	6"	5/16"	7/16"	3"	9 3/8"	5 5/8	3 5/8"	4 1/2"	182JM	3"	2,5"
GE 2.5C 20-4	1B0245	1B0245S	2	20 1/8	16 1/8	7 1/2	6 3/4"	5 1/2"	6"	5/16"	7/16"	3"	10 5/16"	6 3/4	4 1/8"	6"	145JM	3"	2,5"
GE 2.5C 30-4	1B0246	1B0246S	2	21 7/8	17 1/4	7 7/16	6 3/4"	7 1/2"	6"	5/16"	7/16"	3"	11"	6 3/4	4 1/8"	6"	182JM	3"	2,5"
GE 2.5C 50-4	1B0247	1B0247S	2	21 7/8	16 5/16	7 7/16	6 3/4"	7 1/2"	6"	5/16"	7/16"	3"	11"	6 3/4	4 1/8"	6"	184JM	3"	2,5"
GE 2.5C 75-4	1B0248	1B0248S	2	23 3/8	26 3/16	9 3/16	6 3/4"	8 1/2"	6"	5/16"	7/16"	3"	11 3/4"	6 3/4	4 1/8"	6"	213JM	3"	2,5"
GE 2.5E 75-4	1B0069	1B0069S	2	23	18	8	7 5/8"	12"	7 1/8"	1/4"	7/16"	2 3/4"	10 3/4"	8 3/8	3 3/4"	7"	213JM	3"	2,5"
GE 2.5E 100-4	1B0070	1B0070S	2	24 7/16	18	9 3/16	7 5/8"	8 1/2"	8 5/16"	1/4"	7/16"	4"	9 5/8"	8 3/8	3 3/4"	7"	215 JM	3"	2,5"
GE 2.5E 150-4	1B0071	1B0071S	2	24 7/16	18	9 3/16	7 5/8"	13 7/8"	8 15/16"	1/4"	7/16"	4"	12 1/8"	8 3/8	3 3/4"	7"	215JM	3"	2,5"
GE 2.5E 200-4	1B0072	1B0072S	2	30 1/4	18	8 1/2	7 5/8"	13 7/8"	8 15/16"	1/4"	7/16"	2 1/4"	13 13/16"	8 3/8	3 3/4"	7"	256JM	3"	2,5"
GE 3B 15-4	1B0230	1B0230S	2	19 7/8	14 7/8	6 1/2	5 7/8"	5 1/2"	6"	5/16"	7/16"	3"	9 13/16"	6	4 1/8"	5"	145JM	4"	3"
GE 3B 20-4	1B0231	1B0231S	2	19 7/8	14 7/6	6 1/2	5 7/8"	5 1/2"	6"	5/16"	7/16"	3"	9 7/8"	6	4 1/8"	5"	145JM	4"	3"
GE 3B 30-4	1B0232	1B0232S	2	21 5/8	16 1/8	7 7/16	5 7/8"	7 1/2"	6"	5/16"	7/16"	3"	10 9/16"	6	4 1/8"	5"	182JM	4"	3"
GE 3B 50-4	1B0233	1B0233S	2	21 5/8	15 1/4	6 1/8	5 7/8"	11"	7"	1/8"	7/16"	1 3/4"	11 11/16"	6	4 1/8"	5"	184JM	4"	3"
GE 3C 30-4	1B0249	1B0249S	2	21 3/8	17 1/2	8 3/8	8"	7 1/2"	8 5/16"	1/4"	7/16"	4"	8 13/16"	7	4"	6 1/4"	182JM	4"	3"
GE 3C 50-4	1B0250	1B0250S	2	21 3/8	17 1/2	8 3/8	8"	7 1/2"	8 5/16"	1/4"	7/16"	4"	8 13/16"	7	4"	6 1/4"	184JM	4"	3"
GE 3C 75-4	1B0251	1B0251S	2	23	17 7/16	9 1/2	8"	8 1/2"	8 5/16"	1/4"	7/16"	4"	9 1/2"	7	4"	6 1/4"	213JM	4"	3"
GE 3C 100-4	1B0252	1B0252S	2	24 7/16	14 7/16	9 1/8	8"	8 1/2"	8 5/16"	1/4"	7/16"	4"	9 11/16"	7	4"	6 1/4"	215JM	4"	3"
GE 3E 100-4	1B0073	1B0073S	2	24 7/8	19	9 1/8	8 3/8"	8 1/2"	8 5/16"	1/4"	7/16"	4"	10 1/16"	8 5/8	3 7/8"	7 1/4"	215JM	4"	3"
GE 3E 150-4	1B0074	1B0074S	2	24 5/8	19	9 1/8	8 3/8"	13 7/8"	8 15/16"	1/4"	7/16"	4"	12 7/16"	8 5/8	3 7/8"	7 1/4"	215JM	4"	3"
GE 3E 200-4	1B0075	1B0075S	2	30 5/8	19	10 5/16	8 3/8"	9 3/4"	11 13/16"	1/4"	9/16"	4"	12 9/16"	8 5/8	3 7/8"	7 1/4"	256JM	4"	3"
GE 3E 250-4	1B0076	1B0076S	2	31 7/16	19	11	8 3/8"	10 3/4"	11 13/16"	1/4"	9/16"	4"	13 1/16"	8 5/8	3 7/8"	7 1/4"	284JM	4"	3"
GE 3E 250-4	1B0076P	1B0076PS	2	29	19	10 3/8	8 3/8"	10 3/8"	10"	1/4"	9/16"	11 3/8"	13 1/16"	8 5/8	3 7/8"	7 1/4"	284JM	4"	3"
GE 3F 150-4	1B0077	1B0077S	2	24 7/8	19	9 3/16	8 3/8"	13 7/8"	8 15/16"	1/4"	7/16"	4"	12 7/16"	8 5/8	3 7/8"	7 1/4"	215JM	4"	3"
GE 3F 200-4	1B0078	1B0078S	2	30 3/4	19	10 1/4	8 3/8"	9 3/4"	11 13/16"	1/4"	9/16"	4"	12 9/16"	8 5/8	3 7/8"	7 1/4"	256JM	4"	3"
GE 3F 250-4	1B0079	1B0079S	2	31 1/2	21 7/8	11	8 3/8"	10 3/4"	11 13/16"	1/4"	9/16"	4"	13 1/16"	8 5/8	3 7/8"	7 1/4"	284JM	4"	3"
GE 3F 250-4	1B0079P	1B0079PS	2	29	19	10 3/8	8 3/8"	10"	11 13/16"	1/4"	9/16"	11 3/8"	13 1/16"	8 5/8	3 7/8"	7 1/4"	284JM	4"	3"
GE 3F 300-4	1B0080	1B0080S	2	31 1/2	19	11	8 3/8"	11"	14 1/2"	5/16"	9/16"	4"	10 11/16"	8 5/8	3 7/8"	7 1/4"	286JM	4"	3"
GE 3G 250-4	1B0156	1B0156S	2	32 1/8	21 3/4	11	10"	10 3/4"	11 13/16"	1/4"	9/16"	4"	14 3/16"	9 3/4	3 3/4"	8"	284JM	4"	3"
GE 3G 250-4	1B0156P	1B0156PS	2	29 5/8	21 13/16	10 5/16	10"	10"	11 3/8"	1/4"	9/16"	4"	14 3/16"	9 3/4	3 3/4"	8"	284JM	4"	3"
GE 3G 300-4	1B0157	1B0157S	2	32 1/8	21 3/4	11	10"	11"	14 1/2"	5/16"	9/16"	4"	11 5/16"	9 3/4	3 3/4"	8"	286JM	4"	3"
GE 3G 400-4	1B0158	1B0158S	2	36 1/8	21 3/4	11 7/8	10"	12 1/2"	14 1/2"	5/16"	9/16"	4"	12 1/2"	9 3/4	3 3/4"	8"	326JM	4"	3"
GE 3G 500-4	1B0159	1B0159S	2	36 1/8	24 3/8	11 7/8	10"	12 1/2"	14 1/2"	5/16"	9/16"	4"	12 13/16"	9 3/4	3 3/4"	8"	326JM	4"	3"
GE 4B 30-4	1B0234	1B0234S	2	21 9/16	18 3/8	8 7/16	8"	7 1/2"	6"	5/16"	7/16"	3"	10 5/8"	7 1/4	4 3/8"	6 1/4"	182JM	5"	4"
GE 4B 50-4	1B0235	1B0235S	2	21 9/16	17 3/8	8 7/16	8"	7 1/2"	6"	5/16"	7/16"	3"	10 5/8"	7 1/4	4 3/8"	6 1/4"	184JM	5"	4"
GE 4B 75-4	1B0236	1B0236S	2	23	17 3/8	8 3/16	8"	8 1/2"	6"	5/16"	7/16"	3"	11 3/8"	7 1/4	4 3/8"	6 1/4"	213JM	5"	4"
GE 4C 75-4	1B0263	1B0263S	2	24 7/8	19 1/2	11 3/16	9 1/2"	8 1/2"	8 5/16"	1/4"	7/16"	4"	10 7/16"	7 1/2	4 1/4"	6 7/8"	213JM	5"	4"
GE 4C 100-4	1B0264	1B0264S	2	25	19 1/2	11 3/16	9 1/2"	8 1/2"	8 5/16"	1/4"	7/16"	4"	10 5/16"	7 1/2	4 1/4"	6 7/8"	215JM	5"	4"

Las dimensiones del motor pueden variar según el fabricante del motor.
SS = Impulsor acero inoxidable.
Las características técnicas están sujetas a cambios sin previo aviso.

Dimensiones (in)																		
MODELO	Ref.	Impulsor Inox SS	Dibujo	C	A	D	DD	E	F	G	H	I	L	X	Y	Z	Frame	Suc	Desc
GE 4C 150-4	1B0265	1B0265S	2	29	19 1/2	10 1/3	9 1/2”	9 3/4”	11 13/16”	1/4”	9/16”	4”	12 3/16”	7 1/2	4 1/4”	6 7/8”	254JM	5”	4”
GE 4C 200-4	1B0266	1B0266S	2	30 3/4	13 1/2	10 1/3	9 1/2”	9 3/4”	11 13/16”	1/4”	9/16”	4”	12 15/16”	7 1/2	4 1/4”	6 7/8”	256JM	5”	4”
GE 4E 150-4	1B0081	1B0081S	2	26 1/3	21 7/8	11 3/16	10 3/4”	9 3/4”	11 13/16”	1/4”	9/16”	4”	13 1/2”	10	5 1/4”	8 1/2”	215JM	5”	4”
GE 4E 200-4	1B0082	1B0082S	2	31 1/8	21 7/8	12 5/16	10 3/4”	9 3/4”	11 13/16”	1/4”	9/16”	4”	15 1/4”	10	5 1/4”	8 1/2”	256JM	5”	4”
GE 4E 250-4	1B0253	1B0253S	2	33	23 7/8	11	10 3/4”	10 3/4”	11 13/16”	1/4”	9/16”	4”	15 3/16”	10	5 1/4”	8 1/2”	284JM	5”	4”
GE 4E 300-4	1B0083	1B0083S	2	33	21 7/8	11	10 3/4”	11”	14 1/2”	5/16”	9/16”	4”	12 3/8”	10	5 1/4”	8 1/2”	286JM	5”	4”
GE 4E 400-4	1B0084	1B0084S	2	35 9/16	25 7/16	11 7/8	10 3/4”	12 1/2”	14 1/2”	5/16”	9/16”	4”	12 5/16”	10	5 1/4”	8 1/2”	324JM	5”	4”
GE 4E 500-4	1B0085	1B0085S	2	37	25 7/16	11 7/8	10 3/4”	12 1/2”	14 1/2”	5/16”	9/16”	4”	13 7/8”	10	5 1/4”	8 1/2”	326JM	5”	4”
GE 4G 300-4	1B0160	1B0160S	2	35 7/16	26	11 7/8	11 1/4”	12 1/2”	14 1/2”	5/16”	9/16”	4”	12 1/16”	11	4 3/8”	9”	324JM	5”	4”
GE 4G 400-4	1B0161	1B0161S	2	36 7/8	26	11 7/8	11 1/4”	12 1/2”	14 1/2”	5/16”	9/16”	4”	13 9/16”	11	4 3/8”	9”	326JM	5”	4”
GE 4G 500-4	1B0162	1B0162S	2	40 7/16	29 7/16	14 7/8	11 1/4”	14”	17 1/2”	1/4”	9/16”	6”	11 5/8”	11	4 3/8”	9”	364JM	5”	4”
GE 4G 600-4	1B0163	1B0163S	2	43	29 7/16	14 7/8	11 1/4”	14”	17 1/2”	1/4”	9/16”	6”	14 1/8”	11	4 3/8”	9”	365JP	5”	4”
GE 5C 100-4	1B0055	1B0055S	2	26 15/16	21	11 3/16	10 1/4”	10”	11 13/16”	1/4”	9/16”	6”	10 5/8”	8	5 1/4”	7 1/2”	215JM	6”	5”
GE 5C 150-4	1B0056	1B0056S	2	26 5/8	21	11 3/16	10 1/4”	9 3/4”	11 13/16”	1/4”	9/16”	6”	13 1/2”	8	5 1/4”	7 1/2”	215JM	6”	5”
GE 5C 200-4	1B0057	1B0057S	2	32 1/2	21	10 3/8	10 1/4”	9 3/4”	11 13/16”	1/4”	9/16”	4”	15 1/4”	8	5 1/4”	7 1/2”	256JM	6”	5”
GE 5C 250-4	1B0058	1B0058S	2	33 7/16	23 3/4	11	10 1/4”	10 3/4”	11 13/16”	1/4”	9/16”	4”	15 1/4”	8	5 1/4”	7 1/2”	284JM	6”	5”
GE 5C 250-4	1B0058P	1B0058PS	2	31	21	10 5/16	10 1/4”	10	11 13/16”	1/4”	9/16”	11 3/8	15 1/4”	8	5 1/4”	7 1/2”	284JM	6”	5”
GE 5C 300-4	1B0059	1B0059S	2	33 7/16	21	11	10 1/4”	11”	14 1/2”	5/16”	9/16”	4”	12 3/8”	8	5 1/4”	7 1/2”	286JM	6”	5”
GE 5E 200-4	1B0086	1B0086S	2	33 1/4	21 7/8	10 5/16	9 1/2”	9 3/4”	11 13/16”	1/4”	9/16”	4”	16 1/8”	10 1/2	5 1/2”	8 1/2”	256JM	6”	5”
GE 5E 250-4	1B0254	1B0254S	2	34 1/16	34 3/8	11 1/16	9 1/2”	10 3/4”	11 13/16”	1/4”	9/16”	4”	16 1/16”	10 1/2	5 1/2”	8 1/2”	284JM	6”	5”
GE 5E 300-4	1B0087	1B0087S	2	34 1/16	21 7/8	11 1/16	9 1/2”	11”	14 1/2”	5/16”	9/16”	4”	13 1/4”	10 1/2	5 1/2”	8 1/2”	286JM	6”	5”
GE 5E 400-4	1B0088	1B0088S	2	36 5/8	25 7/8	11 7/8	9 1/2”	12 1/2”	14 1/2”	5/16”	9/16”	4”	13 1/4”	10 1/2	5 1/2”	8 1/2”	324JM	6”	5”
GE 5E 500-4	1B0089	1B0089S	2	38 1/8	25 7/8	13 7/8	9 1/2”	12 1/2”	14 1/2”	5/16”	9/16”	4”	13 3/4”	10 1/2	5 1/2”	8 1/2”	326JM	6”	5”
GE 5G 600-4	1B0164	1B0164S	2	42 3/16	30 3/4	14 7/8	11”	14”	17 1/2”	1/4”	9/16”	6”	13 3/8”	10	5 3/4”	9 7/8”	364JM	6”	5”
GE 5G 750-4	1B0165	1B0165S	2	44 3/4	30 3/4	14 7/8	11”	14”	17 1/2”	1/4”	9/16”	6”	14 1/8”	10	5 3/4”	9 7/8”	365JP	6”	5”
GE 5G 1000-4	1B0166	1B0166S	2	47 3/4	31	15 7/8	11”	16”	17 1/2”	1/4”	9/16”	6”	16 11/16”	10	5 3/4”	9 7/8”	405JP	6”	5”
GE 5G 1250-4	1B0167	1B0167S	2	52	32 3/8	17	11”	16”	17 1/2”	1/4”	9/16”	6”	16 11/16”	10	5 3/4”	9 7/8”	444JP	6”	5”
GE 6C 150-4	1B0060	1B0060S	2	32 1/16	23 7/16	12 5/16	11”	10”	11 13/16”	1/4”	9/16”	6”	13 1/2”	8 3/8	6 1/8”	8 9/16”	254JM	8”	6”
GE 6C 200-4	1B0061	1B0061S	2	33 3/4	23 7/16	12 5/16	11”	10”	11 13/16”	1/4”	9/16”	6”	13 1/2”	8 3/8	6 1/8”	8 9/16”	256JM	8”	6”
GE 6C 250-4	1B0062	1B0062S	2	34 9/16	25 1/4	13 1/16	11”	10 3/4”	11 13/16”	1/4”	9/16”	4”	16 3/8”	8 3/8	6 1/8”	8 9/16”	284JM	8”	6”
GE 6C 250-4	1B0062P	1B0062PS	2	32	23 1/16	12 1/4	11”	10”	11 13/16”	1/4”	9/16”	12”	16 3/8”	8 3/8	6 1/8”	8 9/16”	284JM	8”	6”
GE 6C 300-4	1B0063	1B0063S	2	34 9/16	23 7/16	13 1/16	11”	11”	14 1/2”	5/16”	9/16”	4”	13 1/2”	8 3/8	6 1/8”	8 9/16”	286JM	8”	6”
GE 6C 400-4	1B0064	1B0064S	2	37 1/8	26 3/4	13 7/8	11”	12 1/2”	14 1/2”	5/16”	9/16”	4”	15”	8 3/8	6 1/8”	8 9/16”	324JM	8”	6”
GE 6E 250-4	1B0090	1B0090S	2	34 5/8	26 1/4	13 1/16	12 1/2”	11”	11 13/16”	1/4”	9/16”	6”	11 13/16”	8 7/8	6 1/8”	9 7/8”	284JM	8”	6”
GE 6E 250-4	1B0090P	1B0090PS	2	32 1/8	25 3/8	12 1/4	12 1/2”	10”	11 13/16”	1/4”	9/16”	12”	11 13/16”	8 7/8	6 1/8”	9 7/8”	284JM	8”	6”
GE 6E 300-4	1B0255	1B0255S	2	34 5/8	25 1/4	13 1/16	12 1/2”	11”	11 13/16”	1/4”	9/16”	6”	14 1/2”	8 7/8	6 1/8”	9 7/8”	256JM	8”	6”
GE 6E 400-4	1B0091	1B0091S	2	37 3/16	27 3/4	11 7/8	12 1/2”	12 1/2”	14 1/2”	5/16”	9/16”	4”	14”	8 7/8	6 1/8”	9 7/8”	324JM	8”	6”
GE 6E 500-4	1B0256	1B0256S	2	38 11/16	27 3/4	13 7/8	12 1/2”	12 1/2”	17 1/2”	1/4”	9/16”	6”	12 7/8”	8 7/8	6 1/8”	9 7/8”	326JM	8”	6”
GE 6E 600-4	1B0092	1B0092S	2	42 3/16	31 1/16	14 7/8	12 1/2”	14”	17 1/2”	1/4”	9/16”	6”	13 1/2”	8 7/8	6 1/8”	9 7/8”	364JM	8”	6”
GE 6E 750-4	1B0093	1B0093S	2	44 3/4	31 1/16	14 7/8	12 1/2”	14”	17 1/2”	1/4”	9/16”	6”	16 1/4”	8 7/8	6 1/8”	9 7/8”	365JP	8”	6”
GE 6G 1000-4	1B0168	1B0168S	2	47 1/4	32 11/16	15 7/8	13 13/16”	14”	17 1/2”	1/4”	9/16”	6”	15 3/8”	10	6 1/4”	11 1/16”	405JP	8”	6”
GE 6G 1250-4	1B0169	1B0169S	2	51 7/16	34 1/16	17	13 13/16”	18”	17 1/2”	5/16”	5/8”	6”	19 9/16”	10	6 1/4”	11 1/16”	444JP	8”	6”
GE 6G 1500-4	1B0170	1B0170S	2	51 7/16	34 1/16	17	13 13/16”	18”	17 1/2”	5/16”	5/8”	6”	19 9/16”	10	6 1/4”	11 1/16”	445JP	8”	6”
GE 6G 2000-4	1B0171	1B0171S	2	51 11/16	34 1/16	17	13 13/16”	18”	17 1/2”	5/16”	5/8”	6”	19 9/16”	10	6 1/4”	11 1/16”	445JP	8”	6”
GE 8E 600-4	1B0094	1B0094S	2	43 3/4	30 1/2	14 7/8	13 3/8”	14”	17 1/2”	1/4”	9/16”	6”	14 15/16”	13	7”	8”	364JM	10”	8”
GE 8E 750-4	1B0095	1B0095S	2	46 5/16	30 1/2	14 7/8	13 3/8”	14”	17 1/2”	1/4”	9/16”	6”	17 1/2”	13	7”	8”	365JP	10”	8”
GE 8E 1000-4	1B0096	1B0096S	2	49 3/8	30 11/16	15 7/8	13 3/8”	14”	17 1/2”	1/4”	9/16”	6”	18 1/4”	13	7”	8”	405JP	10”	8”
GE 8E 1250-4	1B0097	1B0097S	2	53 1/2	32 1/16	17	13 3/8”	16”	17 1/2”	1/4”	9/16”	6”	21 11/16”	13	7”	8”	444JP	10”	8”

Las dimensiones del motor pueden variar según el fabricante del motor.
SS = Impulsor acero inoxidable.
Las características técnicas están sujetas a cambios sin previo aviso.

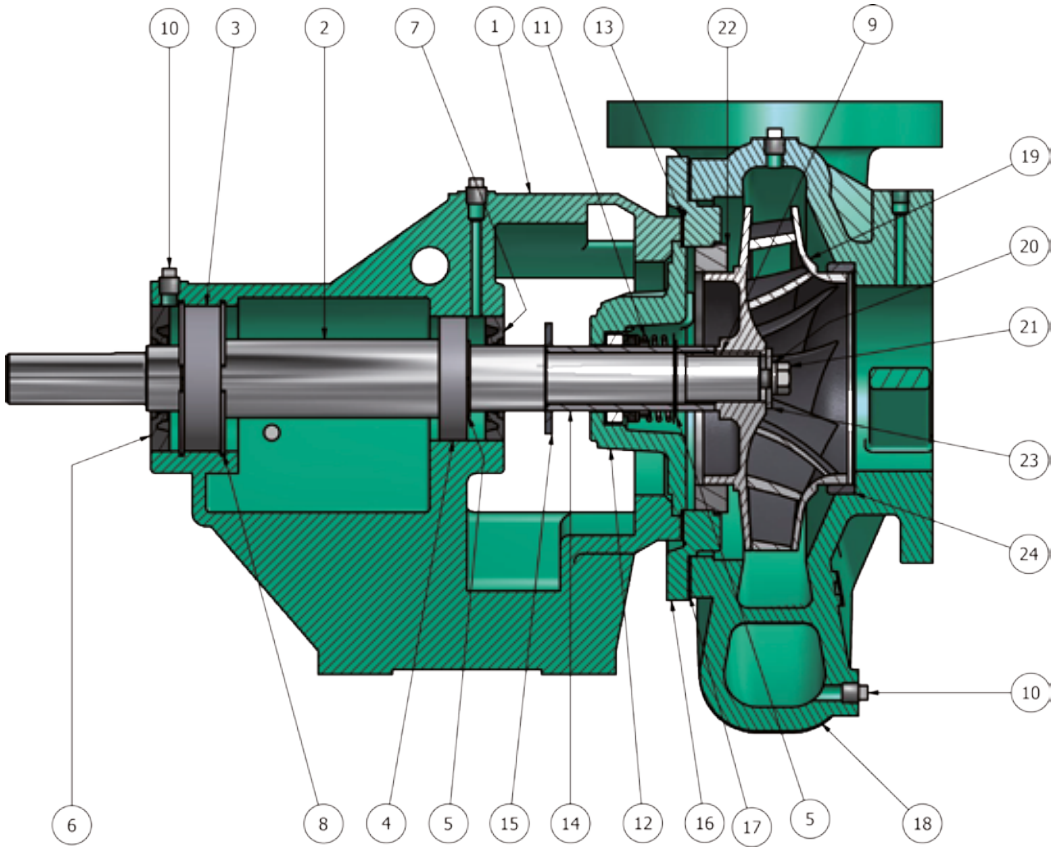

ITEM	CANT.	DESCRIPCIÓN	MATERIAL
1	1	SOPORTE DE RODAMIENTOS	HIERRO FUNDIDO ASTM A48
2	1	EJE	ACERO ASTM 4140
3	1	RODAMIENTO EXTERNO	ACERO
4	1	RODAMIENTO INTERNO	ACERO
5	4	ANILLO DE RETENCIÓN	CAUCHO
6	1	RETENEDOR DE ACEITE	CAUCHO DE NITRILO
7	1	RETENEDOR DE ACEITE	CAUCHO DE NITRILO
8	2	ANILLO SEEGER	ACERO AL CARBÓN
9	1	CUÑA DEL IMPULSOR	ACERO AL CARBÓN
10	11	TAPÓN	ACERO AL CARBÓN
11	1	SELLO MECÁNICO	CARBÓN/CERÁMICO/BUNA
12	1	ALOJAMIENTO DEL SELLO	HIERRO FUNDIDO ASTM A48

ITEM	CANT.	DESCRIPCIÓN	MATERIAL
13	1	EMPAQUE DEL SOPORTE	EMPAQUE DE PAPEL ESTÁNDAR
14	1	CAMISA	ACERO INOXIDABLE AISI 304
15	1	ARANDELA DE CAUCHO	CAUCHO
16	1	DISCO ADAPTADOR*	HIERRO FUNDIDO ASTM A48
17	1	EMPAQUE DEL CUERPO	EMPAQUE DE PAPEL ESTÁNDAR
18	1	CUERPO	HIERRO FUNDIDO ASTM A48
19	1	IMPULSOR	HIERRO FUNDIDO ASTM A48
20	1	ARANDELA DE PRESIÓN	ACERO INOXIDABLE AISI 304
21	1	TORNILLO DEL IMPULSOR	ACERO INOXIDABLE AISI 304
22	1	ANILLO DE FRICCIÓN*	HIERRO FUNDIDO ASTM A48 Ó BRONCE
23	1	ARANDELA DE RETENCIÓN	ACERO INOXIDABLE AISI 304
24	1	ANILLO DE FRICCIÓN DEL CUERPO*	HIERRO FUNDIDO ASTM A48 Ó BRONCE

* Esta pieza puede cambiar dependiendo de la referencia, por favor contacte con nuestro departamento comercial para aclarar cualquier tipo.
Las características técnicas están sujetas a cambios sin previo aviso.

Dibujo 1

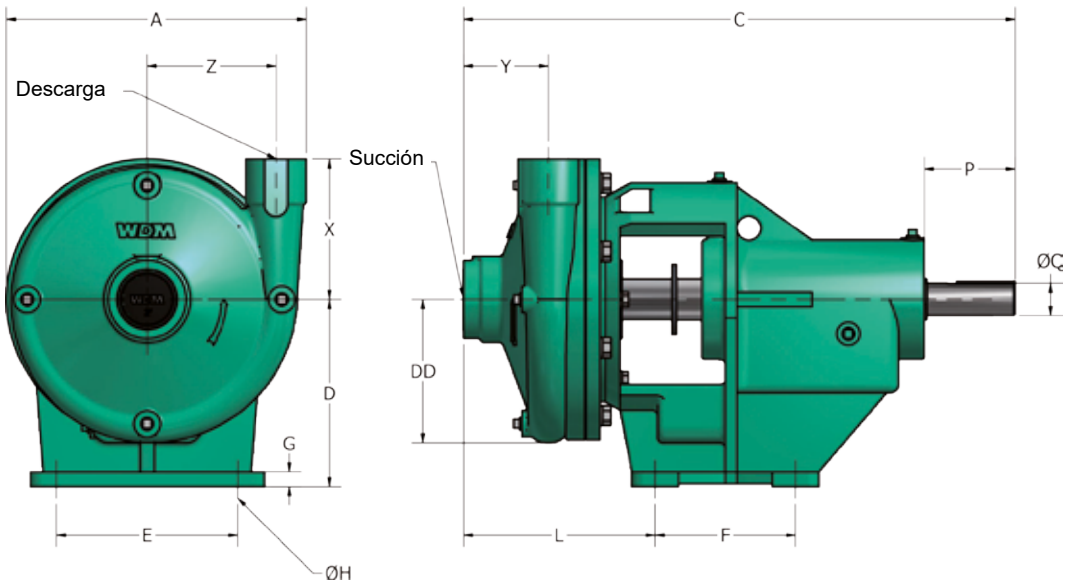

Dibujo 2

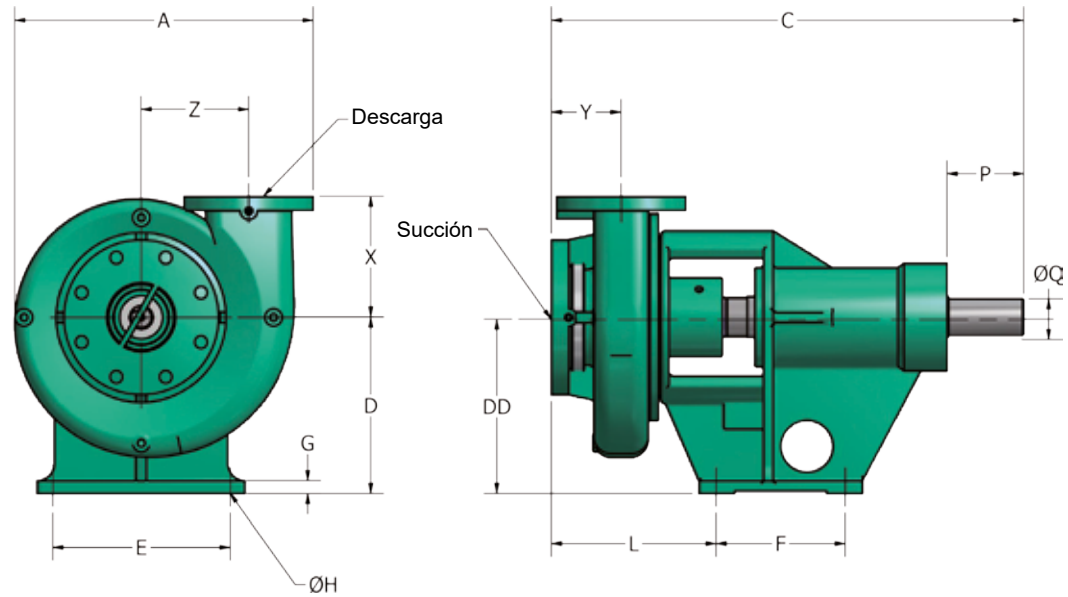

GU 3600 rpm / 2 polos (in)																			
MODELO	Ref.	Impulsor Inox SS	Dibujo	C	A	D	DD	E	F	G	H	L	P	Q	X	Frame	Y	Z	Suc	Desc
GU 1.5C 2	1B0101	1B0101S	1	23 1/2	12 7/8	8	6 3/16”	7 3/4”	6”	5/8”	9/16”	8 1/16”	3 7/8”	1 3/8”	6	N/A	3 5/8”	5 1/2”	2”	1 1/2”
GU 1.5D 2	1B0103	1B0103S	1	23 1/2	12 7/8	8	6 3/16”	7 3/4”	6”	5/8”	9/16”	8 1/16”	3 7/8”	1 3/8”	6	N/A	3 5/8”	5 1/2”	2”	1 1/2”
GU 2B 2	1B0105	1B0105S	1	23 7/8	11 1/4	8	5 1/8”	7 3/4”	6”	5/8”	9/16”	8 1/2”	3 7/8”	1 3/8”	5 3/8	N/A	4”	4 1/2”	2 1/2”	2”
GU 2C 2	1B0107	1B0107S	1	24	13 7/16	8	6 5/8”	7 3/4”	6”	5/8”	9/16”	8 1/8”	3 7/8”	1 3/8”	6	N/A	3 3/4”	5 3/4”	2 1/2”	2”
GU 2.5B 2	1B0109	1B0109S	2	24 1/2	13	8	5 3/8”	7 3/4”	6”	5/8”	9/16”	8 1/2”	3 7/8”	1 3/8”	5 5/8	N/A	3 5/8”	4 1/4”	3”	2 1/2”
GU 2.5C 2	1B0111	1B0111S	2	24 1/16	16 3/16	8	6 3/4”	7 3/4”	6”	5/8”	9/16”	9 1/4”	3 7/8”	1 3/8”	6 3/4	N/A	4 1/8”	6”	3”	2 1/2”
GU 3B 2	1B0113	1B0113S	2	24 7/8	14 3/8	8	5 7/8”	7 3/4”	6”	5/8”	9/16”	9 5/16”	3 7/8”	1 3/8”	6	N/A	4 1/8”	5”	4”	3”
GU 3C 2	1B0115	1B0115S	2	24 1/16”	17 7/16	8	8”	7 3/4”	6”	5/8”	9/16”	8 1/2”	3 7/8”	1 3/8”	7	N/A	4”	6 1/4”	4”	3”
GU 4B 2	1B0120	1B0120S	2	24 11/16”	17 7/16	8	8”	7 3/4”	6”	5/8”	9/16”	9 1/8”	3 7/8”	1 3/8”	7 1/4	N/A	4 3/8”	6 1/4”	5”	4”
GU 4C 2	1B0117	1B0117S	2	24 7/8”	19 3/8	9 5/8	9 1/2”	7 3/4”	6”	5/8”	9/16”	9”	3 7/8”	1 3/8”	7 1/2	N/A	4 1/4”	6 7/8”	5”	4”

GU 1800 rpm / 4 polos (in)																			
MODELO	Ref.	Impulsor Inox SS	Dibujo	C	A	D	DD	E	F	G	H	L	P	Q	X	Frame	Y	Z	Suc	Desc
GU 1.5C 1	1B0100	1B0100S	1	18 5/16	12 7/8	6 1/4	6 3/16”	5 1/2”	4 1/2”	5/8”	7/16”	7 1/8”	2 1/4”	7/8”	6	N/A	3 5/8”	5 1/2”	2”	1 1/2”
GU 1.5D 1	1B0102	1B0102S	1	18 5/16	12 7/8	6 1/4	6 3/16”	5 1/2”	4 1/2”	5/8”	7/16”	7 1/8”	2 1/4”	7/8”	6	N/A	3 5/8”	5 1/2”	2”	1 1/2”
GU 2B 1	1B0104	1B0104S	1	18 3/4	11 1/16	6 1/4	5 1/8”	5 1/2”	4 1/2”	5/8”	7/16”	7 3/8”	2 1/4”	7/8”	5 3/8	N/A	4”	4 1/2”	2 1/2”	2”
GU 2C 1	1B0106	1B0106S	1	18 5/8	13 7/16	6 1/4	6 5/8”	5 1/2”	4 1/2”	5/8”	7/16”	7 1/4”	2 1/4”	7/8”	6	N/A	3 3/4”	5 3/4”	2 1/2”	2”
GU 2E 1	1B0124	1B0124S	1	19 1/2	15 3/4	6 1/4	7 1/2”	5 1/2”	4 1/2”	5/8”	7/16”	8 1/4”	2 1/4”	7/8”	8	N/A	4”	6 3/4”	2 1/2”	2”
GU 2.5B 1	1B0108	1B0108S	2	18 3/4	13	6 1/4	5 3/8”	5 1/2”	4 1/2”	5/8”	7/16”	7 5/8”	2 1/4”	7/8”	5 5/8	N/A	3 5/8”	4 1/4”	3”	2 1/2”
GU 2.5C 1	1B0110	1B0110S	2	19 5/8	16 3/16	6 1/4	6 3/4”	5 1/2”	4 1/2”	5/8”	7/16”	8 1/4”	2 1/4”	7/8”	6 3/4	N/A	4 1/8”	6”	3”	2 1/2”
GU 2.5E 2	1B0125	1B0125S	2	24 11/16	15 3/4	8	7 5/8”	7 3/4”	6”	5/8”	9/16”	8 3/8”	3 7/8”	1 3/8”	8	N/A	3 3/4”	7”	3”	2 1/2”
GU 3B 1	1B0112	1B0112S	2	19 5/16	14 3/8	6 1/4	5 7/8”	5 1/2”	4 1/2”	5/8”	7/16”	8 7/16”	2 1/4”	7/8”	6	N/A	4 1/8”	5”	4”	3”
GU 3C 1	1B0114	1B0114S	2	18 15/16	17 7/16	8	8”	5 1/2”	4 1/2”	5/8”	7/16”	7 5/8”	2 1/4”	7/8”	7	N/A	4”	6 1/4”	4”	3”
GU 3E 2	1B0126	1B0126S	2	19	24 5/8	8 3/8	8 3/8”	7 3/4”	6”	5/8”	9/16”	9”	3 7/8”	1 3/8”	8 5/8	N/A	3 7/8”	7 1/4”	4”	3”
GU 3F 2	1B0127	1B0127S	2	24 5/8	19 1/16	8 7/16	8 3/8”	7 3/4”	6”	5/8”	9/16”	9”	3 7/8”	1 3/8”	8 5/8	N/A	3 7/8”	7 1/4”	4”	3”
GU 3G 3	1B0151	1B0151S	2	29 1/16	21 3/4	10 1/4	10”	10 1/4”	7 1/2”	3/4”	11/16”	8 3/4”	3 7/8”	1 3/8”	9 3/4	N/A	3 3/4”	8”	4”	3”
GU 4B 1	1B0119	1B0119S	2	19 1/4	17 7/16	8 1/16	8”	5 1/2”	4 1/2”	5/8”	7/16”	8 1/4”	2 1/4”	7/8”	7 1/4	N/A	4 3/8”	6 1/4”	5”	4”
GU 4C 1	1B0116	1B0116S	2	19 9/16	19 3/8	9 9/16	9 1/2”	5 1/2”	4 1/2”	5/8”	7/16”	8 1/8”	2 1/4”	7/8”	7 1/2	N/A	4 1/4”	6 7/8”	5”	4”
GU 4C 3	1B0257	1B0257S	2	27 11/16	17 1/2	10 1/4	9 1/2”	10 1/4”	7 1/2”	3/4”	11/16”	10 1/2”	4 1/2”	2 1/8”	7	N/A	4 1/4”	6 7/8”	5”	4”
GU 4E 2	1B0128	1B0128S	2	26 3/16	21 7/8	10 3/4	10 3/4”	7 3/4”	6”	5/8”	9/16”	10 5/16”	3 7/8”	1 3/8”	10	N/A	5 1/4”	8 1/2”	5”	4”
GU 4G 3	1B0152	1B0152S	2	29 7/8	24 1/4	11 1/16	11 1/4”	10 1/4”	7 1/2”	3/4”	11/16”	10 9/16”	4 1/2”	2 1/8”	11	N/A	4 3/8”	9”	5”	4”
GU 5C 2	1B0122	1B0122S	2	26 11/16	21	10 3/8	10 1/4”	7 3/4”	6”	5/8”	9/16”	11”	3 7/8”	1 3/8”	8	N/A	5 1/4”	7 1/2”	6”	5”
GU 5E 2	1B0129	1B0129S	2	27 1/4	21 7/8	9 7/16	9 1/2”	7 3/4”	6”	5/8”	9/16”	11”	3 7/8”	1 3/8”	10 1/2	N/A	5 1/2”	8 1/2”	6”	5”
GU 5G 4	1B0153	1B0153S	2	32 3/4	25 3/8	11	11”	10 5/16”	10”	3/4”	3/4”	12 7/16”	4 1/2”	2 3/8”	10	N/A	5 3/4”	9 7/8”	6”	5”
GU 6C 2	1B0123	1B0123S	2	27 3/4	23 7/16	12 5/16	11”	7 3/4”	6”	5/8”	9/16”	12 1/8”	3 7/8”	1 3/8”	8 3/8	N/A	6 1/8”	8 9/16”	8”	6”
GU 6E 2	1B0130	1B0130S	2	27 3/4	25 1/4	12 3/16	12 1/2”	7 3/4”	6”	5/8”	9/16”	12 3/8”	3 7/8”	1 3/8”	8 7/8	N/A	6 1/8”	9 7/8”	8”	6”
GU 6G 4	1B0154	1B0154S	2	33 7/8	28 1/4	13 3/4	13 13/16”	10 5/16”	10”	3/4”	3/4”	14 3/8”	4 1/2”	2 3/8”	10	N/A	6 1/4”	11 1/16”	8”	6”
GU 8E 3	1B0131	1B0131S	2	32 5/16	25 5/16	13 7/16	13 3/8”	10 1/4”	7 1/2”	3/4”	11/16”	14 3/8”	4 1/2”	2 1/8”	13	N/A	7”	8”	10”	8”

Las dimensiones del motor pueden variar según el fabricante del motor.

SS = Impulsor acero inoxidable.

Las características técnicas están sujetas a cambios sin previo aviso.

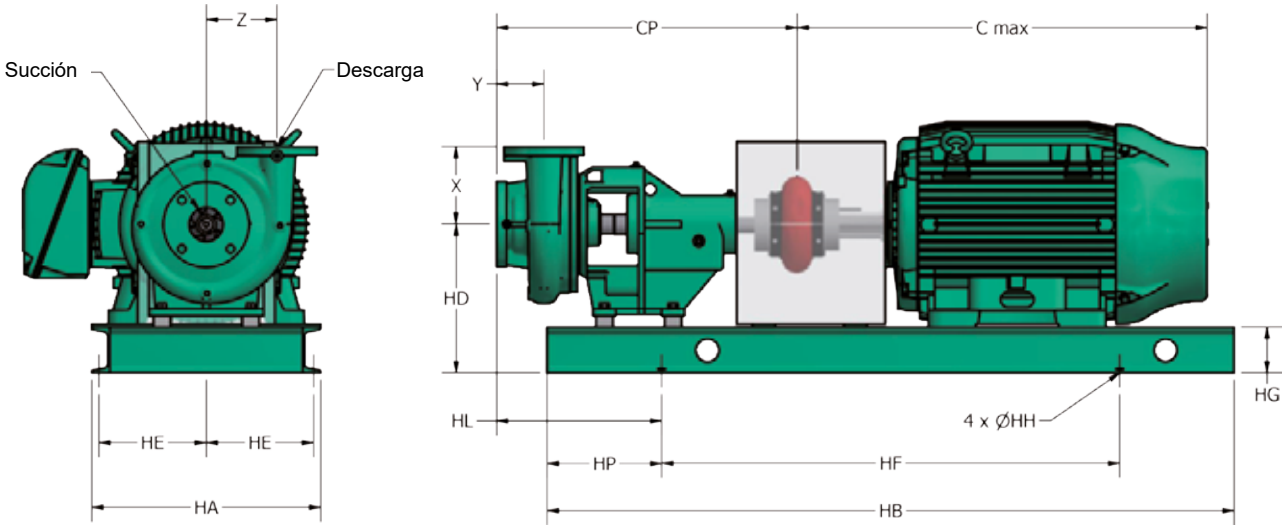

	Dimensiones (in)																			
MODELO	Ref.	Impulsor Inox SS	Suc	Desc	Potencia (HP)	Frame	HE	HA	Z	HD	X	Y	CP	C MAX"	HG	HH	HF	HB	HP	HL
GU 1.5C 1 15-4-WE2	1I3475	1I3475S	2" NPT	1.5" NPT	1.5	145T	5.375"	12"	5.499"	9.25"	6"	3.625"	23.662"	13.796"	3"	9/16"	22.91"	26.91"	2"	8.72"
GU 1.5C 1 20-4-WE2	1I3476	1I3476S	2" NPT	1.5" NPT	2	145T	5.375"	12"	5.499"	9.25"	6"	3.625"	23.662"	13.796"	3"	9/16"	22.91"	26.91"	2"	8.72"
GU 1.5C 1 30-4-WE3	1I3477	1I3477S	2" NPT	1.5" NPT	3	182T	5.375"	12"	5.499"	9.25"	6"	3.625"	23.372"	16.02"	3"	9/16"	24.81"	28.81"	2"	8.72"
GU 1.5C 1 50-4-WE3	1I3478	1I3478S	2" NPT	1.5" NPT	5	184T	5.375"	12"	5.499"	9.25"	6"	3.625"	23.372"	16.02"	3"	9/16"	24.81"	28.81"	2"	8.72"
GU 1.5C 2 100-WE3	1I3479	1I3479S	2" NPT	1.5" NPT	10	215	6.375"	15"	5.499"	11"	6"	3.625"	29.722"	19.431"	3"	9/16"	32.71"	36.71"	2"	9.68"
GU 1.5C 2 150-WE4	1I3480	1I3480S	2" NPT	1.5" NPT	15	254T	6.375"	15"	5.499"	11"	6"	3.625"	29.712"	24.647"	3"	9/16"	31.11"	42.11"	5.5"	13.18"
GU 1.5C 2 200-WE4	1I3481	1I3481S	2" NPT	1.5" NPT	20	256T	6.375"	15"	5.499"	11"	6"	3.625"	29.712"	24.647"	3"	9/16"	35.11"	41.11"	3"	11.18"
GU 1.5C 2 250-WE5	1I3482	1I3482S	2" NPT	1.5" NPT	25	284TS	6.375"	15"	5.499"	11"	6"	3.625"	29.962"	26.711"	3"	9/16"	38.21"	44.21"	3"	10.68"
GU 1.5D 1 20-4-WE2	1I3483	1I3483S	2" NPT	1.5" NPT	2	145T	5.375"	12"	5.499"	9.25"	6"	3.625"	23.694"	13.796"	3"	9/16"	22.91"	26.91"	2"	8.75"
GU 1.5D 1 30-4-WE3	1I3484	1I3484S	2" NPT	1.5" NPT	3	182T	5.375"	12"	5.499"	9.25"	6"	3.625"	23.404"	16.02"	3"	9/16"	24.81"	28.81"	2"	8.75"
GU 1.5D 1 50-4-WE3	1I3485	1I3485S	2" NPT	1.5" NPT	5	184T	5.375"	12"	5.499"	9.25"	6"	3.625"	23.404"	16.02"	3"	9/16"	24.81"	28.81"	2"	8.75"
GU 1.5D 1 75-4-WE3	1I3486	1I3486	2" NPT	1.5" NPT	7.5	213T	6.375"	14"	5.499"	9.25"	6"	3.625"	23.404"	19.431"	3"	9/16"	25.51"	32.51"	3.5"	10.25"
GU 1.5D 2 200-WE4	1I3487	1I3487S	2" NPT	1.5" NPT	20	256T	6.375"	15"	5.499"	11"	6"	3.625"	29.712"	24.647"	3"	9/16"	34.11"	42.11"	4"	11.68"
GU 1.5D 2 250-WE5	1I3488	1I3488S	2" NPT	1.5" NPT	25	284TS	6.375"	15"	5.499"	11"	6"	3.625"	29.962"	26.711"	3"	9/16"	38.21"	44.21"	3"	10.68"
GU 1.5D 2 300-WE5	1I3489	1I3489S	2" NPT	1.5" NPT	30	286TS	6.375"	15"	5.499"	11"	6"	3.625"	29.962"	26.711"	3"	9/16"	38.21"	44.21"	3"	10.68"
GU 1.5D 2 400-WE10	1I3490	1I3490S	2" NPT	1.5" NPT	40	324TS	8.375"	18"	5.499"	12"	6"	3.625"	29.967"	29.775"	4"	9/16"	40.38"	47.38"	3.5"	11.11"
GU 1.5D 2 500-WE10	1I3491	1I3491S	2" NPT	1.5" NPT	50	326TS	8.375"	18"	5.499"	12"	6"	3.625"	29.967"	29.775"	4"	9/16"	40.38"	47.38"	3.5"	11.11"
GU 1.5D 2 600-WE10	1I3492	1I3492S	2" NPT	1.5" NPT	60	364TS	9.375"	21"	5.499"	12"	6"	3.625"	29.967"	33.673"	4"	9/16"	46.08"	50.08"	2"	9.61"
GU 2B 1 10-4-WE2	1I3494	1I3494S	2.5" NPT	2" NPT	1	143T	5.375"	12"	4.467"	9.25"	5.304"	4.001"	23.879"	13.796"	3"	9/16"	22.91"	26.91"	2"	8.83"
GU 2B 1 15-4-WE2	1I3495	1I3495S	2.5" NPT	2" NPT	1.5	145T	5.375"	12"	4.467"	9.25"	5.304"	4.001"	23.879"	13.796"	3"	9/16"	22.91"	26.91"	2"	8.93"
GU 2B 1 20-4-WE2	1I3496	1I3496S	2.5" NPT	2" NPT	2	145T	5.375"	12"	4.467"	9.25"	5.304"	4.001"	23.879"	13.796"	3"	9/16"	22.91"	26.91"	2"	8.93"
GU 2B 1 30-4-WE3	1I3497	1I3497S	2.5" NPT	2" NPT	3	182T	5.375"	12"	4.467"	9.25"	5.304"	4.001"	23.589"	16.02"	3"	9/16"	24.81"	28.81"	2"	8.83"
GU 2B 2 75-WE3	1I3498	1I3498S	2.5" NPT	2" NPT	7.5	213T	6.375"	15"	4.467"	11"	5.304"	4.001"	30.036"	19.431"	3"	9/16"	32.71"	36.71"	2"	10"
GU 2B 2 100-WE3	1I3499	1I3499S	2.5" NPT	2" NPT	10	215T	6.375"	15"	4.467"	11"	5.304"	4.001"	30.036"	19.431"	3"	9/16"	32.71"	36.71"	2"	10"

SS = Impulsor acero inoxidable.

F = Bridada / **NPT =** Roscada

Las características técnicas están sujetas a cambios sin previo aviso.

	Dimensiones (in)																		
MODELO	Ref.	Impulsor Inox SS	Suc	Disc	Potencia (HP)	Frame	HE	HA	Z	HD	X	Y	CP	C MAX"	HG	HH	HF	HB	HP	HL
GU 2B 2 150-WE4	1I3500	1I3500S	2.5" NPT	2" NPT	15	254T	6.375"	15"	4.467"	11"	5.304"	4.001"	30.026"	24.647"	3"	9/16"	31.11"	42.11"	5.5"	13.5"
GU 2B 2 200-WE4	1I3501	1I3501S	2.5" NPT	2" NPT	20	256T	6.375"	15"	4.467"	11"	5.304"	4.001"	30.026"	24.647"	3"	9/16"	31.11"	42.11"	5.5"	13.5"
GU 2B 2 250-WE5	1I3502	1I3502S	2.5" NPT	2" NPT	25	284TS	6.375"	15"	4.467"	11"	5.304"	4.001"	30.276"	26.711"	3"	9/16"	38.21"	44.21"	3"	11"
GU 2C 1 20-4-WE2	1I3503	1I3503S	2.5" NPT	2" NPT	2	145T	5.375"	12"	5.688"	9.25"	5.304"	3.75"	24.129"	13.796"	3"	9/16"	22.91"	26.91"	2"	9.18"
GU 2C 1 30-4-WE3	1I3504	1I3504S	2.5" NPT	2" NPT	3	182T	5.375"	12"	5.688"	9.25"	5.304"	3.75"	23.839"	16.02"	3"	9/16"	24.81"	28.81"	2"	9.18"
GU 2C 1 50-4-WE3	1I3505	1I3505S	2.5" NPT	2" NPT	5	184T	5.375"	12"	5.688"	9.25"	5.304"	3.75"	23.839"	16.02"	3"	9/16"	24.81"	28.81"	2"	9.18"
GU 2C 1 75-4-WE3	1I3506	1I3506S	2.5" NPT	2" NPT	7.5	213T	6.375"	14"	5.688"	9.25"	5.304"	3.75"	23.839"	19.431"	3"	9/16"	25.51"	32.51"	3.5"	10.68"
GU 2C 2 200-WE4	1I3507	1I3507S	2.5" NPT	2" NPT	20	256T	6.375"	15"	5.688"	11"	6"	3.75"	30.167"	24.647"	3"	9/16"	31.11"	42.11"	5.5"	13.64"
GU 2C 2 250-WE5	1I3508	1I3508S	2.5" NPT	2" NPT	25	284TS	6.375"	15"	5.688"	11"	6"	3.75"	30.417"	26.711"	3"	9/16"	38.21"	44.21"	3"	11.14"
GU 2C 2 300-WE5	1I3509	1I3509S	2.5" NPT	2" NPT	30	286TS	6.375"	15"	5.688"	11"	6"	3.75"	30.417"	26.711"	3"	9/16"	38.21"	44.21"	3"	11.14"
GU 2C 2 400-WE10	1I3510	1I3510S	2.5" NPT	2" NPT	40	324TS	8.375"	18"	5.688"	12"	6"	3.75"	30.422"	29.775"	4"	9/16"	40.38"	47.38"	3.5"	11.57"
GU 2C 2 500-WE10	1I3511	1I3511S	2.5" NPT	2" NPT	50	326TS	8.375"	18"	5.688"	12"	6"	3.75"	30.422"	29.775"	4"	9/16"	40.38"	47.38"	3.5"	11.57"
GU 2C 2 600-WE10	1I3512	1I3512S	2.5" NPT	2" NPT	60	364TS	9.375"	21"	5.688"	12"	6"	3.75"	30.422"	33.673"	4"	9/16"	46.08"	50.08"	2"	10.17"
GU 2E 1 50-4-WE3	1I3513	1I3513S	2.5" NPT	2" NPT	5	184T	5.375"	12"	6.75"	9.25"	8"	4"	24.534"	16.02"	3"	9/16"	24.81"	26.81"	1"	9.88"
GU 2E 1 75-4-WE3	1I3514	1I3514S	2.5" NPT	2" NPT	7.5	213T	6.375"	14"	6.75"	9.25"	8"	4"	24.534"	19.431"	3"	9/16"	25.51"	32.51"	3.5"	11.38"
GU 2E 1 100-4-WE4	1I3515	1I3515S	2.5" NPT	2" NPT	10	215T	6.375"	14"	6.75"	9.25"	8"	4"	24.534"	19.431"	3"	9/16"	28.51"	32.51"	2"	9.88"
GU 2E 1 150-4-WE5	1I3516	1I3516S	2.5" NPT	2" NPT	15	254T	6.375"	15"	6.75"	9.25"	8"	4"	24.774"	24.023"	3"	9/16"	32.51"	36.51"	2"	9.88"
GU 2.5B 1 10-4-WE2	1I3517	1I3517S	3" F	2.5" F	1	143T	5.375"	12"	4.25"	9.25"	5.625"	3643"	24.083"	13.796"	3"	9/16"	22.91"	26.91"	2"	9.14"
GU 2.5B 1 15-4-WE2	1I3518	1I3518S	3" F	2.5" F	1.5	145T	5.375"	12"	4.25"	9.25"	5.625"	3643"	24.083"	13.796"	3"	9/16"	22.91"	26.91"	2"	9.14"
GU 2.5B 1 20-4-WE2	1I3519	1I3519S	3" F	2.5" F	2	145T	5.375"	12"	4.25"	9.25"	5.625"	3643"	24.083"	13.796"	3"	9/16"	22.91"	26.91"	2"	9.14"
GU 2.5B 1 30-4-WE3	1I3520	1I3520S	3" F	2.5" F	3	182T	5.375"	12"	4.25"	9.25"	5.625"	3643"	23.793"	16.02"	3"	9/16"	24.81"	28.81"	2"	9.14"
GU 2.5B 2 75-WE3	1I3521	1I3521S	3" F	2.5" F	7.5	213T	6.375"	15"	4.25"	11"	5.625"	3643"	30.086"	19.431"	3"	9/16"	29.71"	36.71"	3.5"	11.55"
GU 2.5B 2 100-WE3	1I3522	1I3522S	3" F	2.5" F	10	215T	6.375"	15"	4.25"	11"	5.625"	3643"	30.086"	19.431"	3"	9/16"	29.71"	36.71"	3.5"	11.55"
GU 2.5B 2 150-WE4	1I3523	1I3523S	3" F	2.5" F	15	254T	6.375"	15"	4.25"	11"	5.625"	3643"	30.076"	24.647"	3"	9/16"	33.11"	42.11"	4.5"	12.55"
GU 2.5B 2 200-WE4	1I3524	1I3524S	3" F	2.5" F	20	256T	6.375"	15"	4.25"	11"	5.625"	3643"	30.076"	24.647"	3"	9/16"	33.11"	42.11"	4.5"	12.55"
GU 2.5B 2 250-WE5	1I3525	1I3525S	3" F	2.5" F	25	284TS	6.375"	15"	4.25"	11"	5.625"	3643"	30.326"	26.711"	3"	9/16"	38.21"	44.21"	3"	11.05"
GU 2.5B 2 300-WE5	1I3526	1I3526S	3" F	2.5" F	30	286TS	6.375"	15"	4.25"	11"	5.625"	3643"	30.326"	26.711"	3"	9/16"	38.21"	44.21"	3"	11.05"
GU 2.5C 1 20-4-WE2	1I3527	1I3527S	3" F	2.5" F	2	145T	5.375"	12"	6.188"	9.25"	6.75"	4125"	24.935"	13.796"	3"	9/16"	22.91"	26.81"	1.95"	9.99"
GU 2.5C 1 30-4-WE3	1I3528	1I3528S	3" F	2.5" F	3	182T	5.375"	12"	6.188"	9.25"	6.75"	4125"	24.645"	16.02"	3"	9/16"	24.81"	28.81"	2"	9.99"
GU 2.5C 1 50-4-WE3	1I3529	1I3529S	3" F	2.5" F	5	184T	5.375"	12"	6.188"	9.25"	6.75"	4125"	24.645"	16.02"	3"	9/16"	24.81"	28.81"	2"	9.99"
GU 2.5C 1 75-4-WE3	1I3530	1I3530S	3" F	2.5" F	7.5	213T	6.375"	14"	6.188"	9.25"	6.75"	4125"	24.645"	19.431"	3"	9/16"	28.51"	32.51"	2"	9.99"
GU 2.5C 2 200-WE4	1I3531	1I3531S	3" F	2.5" F	20	256T	6.375"	15"	6.188"	11"	6.938"	4125"	30.928"	24.647"	3"	9/16"	33.11"	42.11"	4.5"	13.4"
GU 2.5C 2 250-WE5	1I3532	1I3532S	3" F	2.5" F	25	284TS	6.375"	15"	6.188"	11"	6.938"	4125"	31.178"	26.711"	3"	9/16"	35.21"	44.21"	4.5"	13.4"
GU 2.5C 2 300-WE5	1I3533	1I3533S	3" F	2.5" F	30	286TS	6.375"	15"	6.188"	11"	6.938"	4125"	31.178"	26.711"	3"	9/16"	35.21"	44.21"	4.5"	13.4"
GU 2.5C 2 400-WE10	1I3534	1I3534S	3" F	2.5" F	40	324TS	8.375"	18"	6.188"	12"	6.938"	4125"	31.183"	29.775"	4"	9/16"	40.38"	47.38"	3.5"	12.33"
GU 2.5C 2 500-WE10	1I3535	1I3535S	3" F	2.5" F	50	326TS	8.375"	18"	6.188"	12"	6.938"	4125"	31.183"	29.775"	4"	9/16"	40.38"	47.38"	3.5"	12.33"
GU 2.5C 2 600-WE10	1I3536	1I3536S	3" F	2.5" F	60	364TS	9.375"	21"	6.188"	12"	6.938"	4125"	31.183"	33.673"	4"	9/16"	46.08"	50.08"	2"	10.83"
GU 2.5C 2 750-WE10	1I3537	1I3537S	3" F	2.5" F	75	365TS	9.375"	21"	6.188"	12"	6.938"	4125"	31.183"	33.673"	4"	9/16"	46.08"	50.08"	2"	10.83"
GU 2.5E 2 75-4-WE3	1I3538	1I3538S	3" F	2.5" F	7.5	213T	6.375"	15"	6.875"	11"	8.375"	3.85"	30.716"	19.431"	3"	9/16"	29.71"	36.71"	3.5"	12.18"
GU 2.5E 2 100-4-WE4	1I3539	1I3539S	3" F	2.5" F	10	215T	6.375"	15"	6.875"	11"	8.375"	3.85"	30.716"	19.431"	3"	9/16"	29.71"	36.71"	3.5"	12.18"
GU 2.5E 2 150-4-WE4	1I3540	1I3540S	3" F	2.5" F	15	254T	6.375"	15"	6.875"	11"	8.375"	3.85"	30.706"	24.647"	3"	9/16"	33.11"	42.11"	4.5"	13.18"
GU 2.5E 2 200-4-WE4	1I3541	1I3541S	3" F	2.5" F	20	256T	6.375"	15"	6.875"	11"	8.375"	3.85"	30.706"	24.647"	3"	9/16"	33.11"	42.11"	4.5"	13.18"
GU 3B 1 15-4-WE2	1I3542	1I3542S	4" F	3" F	1.5	145T	5.375"	12"	4.875"	9.25"	6"	4125"	24.645"	13.796"	3"	9/16"	22.91"	26.91"	2"	9.7"
GU 3B 1 20-4-WE2	1I3543	1I3543S	4" F	3" F	2	145T	5.375"	12"	4.875"	9.25"	6"	4125"	24.645"	13.796"	3"	9/16"	22.91"	26.91"	2"	9.7"
GU 3B 1 30-4-WE3	1I3544	1I3544S	4" F	3" F	3	182T	5.375"	12"	4.875"	9.25"	6"	4125"	24.355"	16.02"	3"	9/16"	24.81"	28.81"	2"	9.7"
GU 3B 1 50-4-WE3	1I3545	1I3545S	4" F	3" F	5	184T	5.375"	12"	4.875"	9.25"	6"	4125"	24.355"	16.02"	3"	9/16"	24.81"	28.81"	2"	9.7"
GU 3B 2 100-WE3	1I3546	1I3546S	4" F	3" F	10	215T	6.375"	15"	4.875"	11"	6"	4125"	30.648"	19.431"	3"	9/16"	29.71"	36.71"	3.5"	12.11"
GU 3B 2 150-WE4	1I3547	1I3547S	4" F	3" F	15	254T	6.375"	15"	4.875"	11"	6"	4125"	30.638"	24.647"	3"	9/16"	33.11"	42.11"	4.5"	13.11"
GU 3B 2 200-WE4	1I3548	1I3548S	4" F	3" F	20	256T	6.375"	15"	4.875"	11"	6"	4125"	30.638"	24.647"	3"	9/16"	33.11"	42.11"	4.5"	13.11"
GU 3B 2 250-WE5	1I3549	1I3549S	4" F	3" F	25	284TS	6.375"	15"	4.875"	11"	6"	4125"	30.888"	26.711"	3"	9/16"	35.21"	44.21"	4.5"	13.11"
GU 3B 2 300-WE5	1I3550	1I3550S	4" F	3" F	30	286TS	6.375"	15"	4.875"	11"	6"	4125"	30.888"	26.711"	3"	9/16"	35.21"	44.21"	4.5"	13.11"
GU 3B 2 400-WE10	1I3551	1I3551S	4" F	3" F	40"	324TS"	8.375"	18"	4.875"	12"	6"	4125"	30.893"	29.775"	4"	9/16"	40.38"	47.38"	3.5"	3.5"

SS = Impulsor acero inoxidable.
F = Bridada / **NPT =** Roscada
Las características técnicas están sujetas a cambios sin previo aviso.

	Dimensiones (in)																		
MODELO	Ref.	Impulsor Inox SS	Suc	Disc	Potencia (HP)	Frame	HE	HA	Z	HD	X	Y	CP	C MAX"	HG	HH	HF	HB	HP	HL
GU 3C 1 30-4-WE3	1I3552	1I3552S	4" F	3" F	3	182T	5.375"	12"	6.188"	9.25"	7"	4"	23.897"	16.02"	3"	9/16"	24.81"	28.81"	2"	9.24"
GU 3C 1 50-4-WE3	1I3553	1I3553S	4" F	3" F	5	184T	5.375"	12"	6.188"	9.25"	7"	4"	23.897"	16.02"	3"	9/16"	24.81"	28.81"	2"	9.24"
GU 3C 1 75-4-WE3	1I3554	1I3554S	4" F	3" F	7.5	213T	6.375"	14"	6.188"	9.25"	7"	4"	23.897"	19.431"	3"	9/16"	28.51"	32.51"	2"	9.24"
GU 3C 1 100-4-WE4	1I3555	1I3555S	4" F	3" F	10	215T	6.375"	14"	6.188"	9.25"	7"	4"	23.897"	19.431"	3"	9/16"	28.51"	32.51"	2"	9.24"
GU 3C 2 250-WE5	1I3556	1I3556S	4" F	3" F	25	284TS	6.375"	15"	6.188"	11"	7"	4"	29.521"	26.711"	3"	9/16"	35.21"	44.21"	4.5"	11.74"
GU 3C 2 300-WE5	1I3557	1I3557S	4" F	3" F	30	286TS	6.375"	15"	6.188"	11"	7"	4"	29.521"	26.711"	3"	9/16"	35.21"	44.21"	4.5"	11.74"
GU 3C 2 400-WE10	1I3558	1I3558S	4" F	3" F	40	324TS	8.375"	18"	6.188"	12"	7"	4"	29.526"	29.775"	4"	9/16"	40.38"	47.38"	3.5"	10.67"
GU 3C 2 500-WE10	1I3559	1I3559S	4" F	3" F	50	326TS	8.375"	18"	6.188"	12"	7"	4"	29.526"	29.775"	4"	9/16"	40.38"	47.38"	3.5"	10.67"
GU 3C 2 600-WE10	1I3560	1I3560S	4" F	3" F	60	364TS	9.375"	21"	6.188"	12"	7"	4"	29.526"	33.673"	4"	9/16"	46.08"	50.08"	2"	9.17"
GU 3C 2 750-WE10	1I3561	1I3561S	4" F	3" F	75	365TS	9.375"	21"	6.188"	12"	7"	4"	29.526"	33.673"	4"	9/16"	46.08"	50.08"	2"	9.17"
GU 3E 2 100-4-WE4	1I3562	1I3562S	4" F	3" F	10	215T	6.375"	15"	7.25"	11"	8.625"	3.875"	30.866"	19.431"	3"	9/16"	29.71"	36.71"	3.5"	12.33"
GU 3E 2 150-4-WE4	1I3563	1I3563S	4" F	3" F	15	254T	6.375"	15"	7.25"	11"	8.625"	3.875"	30.856"	24.647"	3"	9/16"	33.11"	42.11"	4.5"	13.33"
GU 3E 2 200-4-WE4	1I3564	1I3564S	4" F	3" F	20	256T	6.375"	15"	7.25"	11"	8.625"	3.875"	30.856"	24.647"	3"	9/16"	33.11"	42.11"	4.5"	13.33"
GU 3E 2 250-4-WE10	1I3565	1I3565S	4" F	3" F	25	284T	7.375"	16"	7.25"	11"	8.625"	3.875"	31.106"	28.083"	3"	9/16"	39.61"	45.61"	3"	11.83"
GU 3F 2 150-4-WE5	1I3566	1I3566S	4" F	3" F	15	254T	6.375"	15"	7.25"	11"	8.625"	3.875"	30.856"	24.647"	3"	9/16"	33.11"	42.11"	4.5"	13.33"
GU 3F 2 200-4-WE5	1I3567	1I3567S	4" F	3" F	20	256T	6.375"	15"	7.25"	11"	8625"	3.875"	30.856"	24.647"	3"	9/16"	38.11"	42.11"	2"	10.83"
GU 3F 2 250-4-WE10	1I3568	1I3568S	4" F	3" F	25	284T	7.375"	16"	7.25"	11"	8625"	3.875"	31.106"	28.083"	3"	9/16"	39.61"	45.61"	3"	11.83"
GU 3F 2 300-4-WE10	1I3569	1I3569S	4" F	3" F	30	286T	7.375"	16"	7.25"	11"	8625"	3.875"	31.106"	28.083"	3"	9/16"	39.61"	45.61"	3"	11.83"
GU 3G 3 250-4-WE10	1I3625	1I3625S	4" F	3" F	25	284T	8.375"	18"	8"	14.25"	9.75"	3.75"	35.877"	28.088"	4"	9/16"	44.18"	48.18"	2"	12.62"
GU 3G 3 300-4-WE10	1I3626	1I3626S	4" F	3" F	30	286T	8.375"	18"	8"	14.25"	9.75"	3.75"	35.877"	28.088"	4"	9/16"	44.18"	48.18"	2"	12.62"
GU 3G 3 400-4-WE20	1I3627	1I3627S	4" F	3" F	40	324T	9.375"	20"	8"	14.25"	9.75"	3.75"	36.322"	31.72"	4"	9/16"	48.28"	52.28"	2"	12.62"
GU 3G 3 500-4-WE20	1I3628	1I3628S	4" F	3" F	50	326T	9.375"	20"	8"	14.25"	9.75"	3.75"	36.322"	31.72"	4"	9/16"	48.28"	52.28"	2"	12.62"
GU 4B 1 30-4-WE3	1I3570	1I3570S	5" F	4" F	3	182T	5.375"	12"	6.25"	9.25"	7.25"	4.375"	24.274"	16.02"	3"	9/16"	24.81"	28.81"	2"	9.62"
GU 4B 1 50-4-WE3	1I3571	1I3571S	5" F	4" F	5	184T	5.375"	12"	6.25"	9.25"	7.25"	4.375"	24.274"	16.02"	3"	9/16"	24.81"	28.81"	2"	9.62"
GU 4B 1 75-4-WE3	1I3572	1I3572S	5" F	4" F	7.5	213T	6.375"	14"	6.25"	9.25"	7.25"	4.375"	24.274"	19.431"	3"	9/16"	28.51"	32.51"	2"	9.62"
GU 4B 2 250-WE5	1I3573	1I3573S	5" F	4" F	25	284TS	6.375"	15"	6.25"	11"	7.25"	4.375"	30.807"	26.711"	3"	9/16"	35.21"	44.21"	4.5"	13.03"
GU 4B 2 300-WE5	1I3574	1I3574S	5" F	4" F	30	286TS	6.375"	15"	6.25"	11"	7.25"	4.375"	30.807"	26.711"	3"	9/16"	35.21"	44.21"	4.5"	13.03"
GU 4B 2 400-WE10	1I3575	1I3575S	5" F	4" F	40	324TS	8.375"	18"	6.25"	12"	7.25"	4.375"	30.812"	29.775"	4"	9/16"	40.38"	47.38"	3.5"	11.96"
GU 4B 2 500-WE10	1I3576	1I3576S	5" F	4" F	50	326TS	8.375"	18"	6.25"	12"	7.25"	4.375"	30.812"	29.775"	4"	9/16"	40.38"	47.38"	3.5"	11.96"
GU 4C 1 75-4-WE4	1I3577	1I3577S	5" F	4" F	7.5	213T	6.375"	14"	7.051"	10.25"	7.5"	4.25"	24.747"	19.421"	4"	9/16"	28.48"	32.48"	2"	10.03"
GU 4C 1 100-4-WE4	1I3578	1I3578S	5" F	4" F	10	215T	6.375"	14"	7.051"	10.25"	7.5"	4.25"	24.747"	19.421"	4"	9/16"	28.48"	32.48"	2"	10.03"
GU 4C 1 150-4-WE5	1I3579	1I3579S	5" F	4" F	15	254T	6.375"	15"	7.051"	10.25"	7.5"	4.25"	24.997"	24.897"	4"	9/16"	34.48"	38.48"	2"	10.03"
GU 4C 1 200-4-WE5	1I3580	1I3580S	5" F	4" F	20	256T	6.375"	15"	7.051"	10.25"	7.5"	4.25"	24.997"	24.897"	4"	9/16"	34.48"	38.48"	2"	10.03"
GU 4C 2 500-WE10	1I3581	1I3581S	5" F	4" F	50	326TS	8.375"	18"	7.051"	12"	7.5"	4.25"	31.299"	29.775"	4"	9/16"	40.38"	47.38"	3.5"	12.44"
GU 4C 2 600-WE10	1I3582	1I3582S	5" F	4" F	60	364TS	9.375"	21"	7.051"	12"	7.5"	4.25"	31.299"	33.673"	4"	9/16"	46.08"	50.08"	2"	10.94"
GU 4C 2 750-WE10	1I3583	1I3583S	5" F	4" F	75	365TS	9.375"	21"	7.051"	12"	7.5"	4.25"	31.299"	33.673"	4"	9/16"	46.08"	50.08"	2"	10.94"
GU 4C 2 1000-WE20	1I3584	1I3584S	5" F	4" F	100	405TS	10.375"	22"	7.051"	14"	7.5"	4.25"	31.744"	38.082"	6"	9/16"	51.66"	55.66"	2"	10.63"
GU 4C 2 1250-WE20	1I3585	1I3585S	5" F	4" F	125	444TS	12.375"	27"	7.051"	14"	7.5"	4.25"	31.744"	42.793"	6"	9/16"	56.36"	60.36"	2"	10.63"
GU 4E 2 150-4-WE5	1I3586	1I3586S	5" F	4" F	15	254T	6.375"	15"	8.375"	11"	10"	5.25"	32.335"	24.647"	3"	9/16"	38.11"	42.11"	2"	12.3"
GU 4E 2 200-4-WE5	1I3587	1I3587S	5" F	4" F	20	256T	6.375"	15"	8.375"	11"	10"	5.25"	32.335"	24.647"	3"	9/16"	38.11"	42.11"	2"	12.3"
GU 4E 2 250-4-WE10	1I3588	1I3588S	5" F	4" F	25	284T	7.375"	16"	8.375"	11"	10"	5.25"	32.585"	28.083"	3"	9/16"	36.61"	45.61"	4.5"	14.8"
GU 4E 2 300-4-WE10	1I3589	1I3589S	5" F	4" F	30	286T	7.375"	16"	8.375"	11"	10"	5.25"	32.585"	28.083"	3"	9/16"	36.61"	45.61"	4.5"	14.8"
GU 4E 2 400-4-WE20	1I3590	1I3590S	5" F	4" F	40	324T	8.375"	18"	8.375"	12"	10"	5.25"	33035"	31.72"	4"	9/16"	45.78"	49.78"	2"	12.23"
GU 4E 2 500-4-WE20	1I3591	1I3591S	5" F	4" F	50	326T	8.375"	18"	8.375"	12"	10"	5.25"	33035"	31.72"	4"	9/16"	45.78"	49.78"	2"	12.23"
GU 4G 3 400-4-WE20	1I3592	1I3592S	5" F	4" F	40	324T	9.375"	20"	8.948"	14.25"	11"	4.375"	37.08"	31.72"	4"	9/16"	48.28"	52.28"	2"	13.38"
GU 4G 3 500-4-WE20	1I3593	1I3593S	5" F	4" F	50	326T	9.375"	20"	8.948"	14.25"	11"	4.375"	37.08"	31.72"	4"	9/16"	48.28"	52.28"	2"	13.38"
GU 4G 3 600-4-WE30	1I3594	1I3594S	5" F	4" F	60	364TS	9.375"	20"	8.948"	14.25"	11"	4.375"	372.245"	342.625"	4"	9/16"	47.68"	53.68"	3"	14.38"
GU 4G 3 750-4-WE30	1I3595	1I3595S	5" F	4" F	75	365TS	9.375"	20"	8.948"	14.25"	11"	4.375"	372.245"	342.625"	4"	9/16"	47.68"	53.68"	3"	14.38"
GU 5C 2 100-4-WE4	1I3596	1I3596S	6" F	5" F	10	215T	6.375"	15"	7.625"	11"	8"	5.25"	32.624"	19.431"	3"	9/16"	29.71"	36.71"	3.5"	14.08"
GU 5C 2 150-4-WE5	1I3597	1I3597S	6" F	5" F	15	254T	6.375"	15"	7.625"	11"	8"	5.25"	32.614"	24.647"	3"	9/16"	38.11"	42.11"	2"	12.58"
GU 5C 2 200-4-WE5	1I3598	1I3598S	6" F	5" F	20	256T	6.375"	15"	7.625"	11"	8"	5.25"	32.614"	24.647"	3"	9/16"	38.11"	42.11"	2"	12.58"
GU 5C 2 250-4-WE10	1I3599	1I3599S	6" F	5" F	25	284T	7.375"	16"	7.625"	11"	8"	5.25"	32.864"	28.083"	3"	9/16"	36.61"	45.61"	4.5"	15.08"

SS = Impulsor acero inoxidable.

Las características técnicas están sujetas a cambios sin previo aviso.

	Dimensiones (in)																			
MODELO	Ref.	Impulsor Inox SS	Succ	Desc	Potencia (HP)	Frame	HE	HA	Z	HD	X	Y	CP	C MAX"	HG	HH	HF	HB	HP	HL
GU 5C 2 300-4-WE10	1I3600	1I3600S	6" F	5" F	30	286T	7.375"	16"	7.625"	11"	8"	5.25"	32.864"	28.083"	3"	9/16"	36.61"	45.61"	4.5"	15.08"
GU 5E 2 200-4-WE5	1I3601	1I3601S	6" F	5" F	20	256T	6.375"	15"	83.125"	11"	10.5"	5.5"	33.381"	24.647"	3"	9/16"	38.11"	42.11"	2"	13.35"
GU 5E 2 250-4-WE10	1I3602	1I3602S	6" F	5" F	25	284T	7.375"	16"	83.125"	11"	10.5"	5.5"	33.631"	28.083"	3"	9/16"	36.61"	45.61"	4.5"	15.85"
GU 5E 2 300-4-WE10	1I3603	1I3603S	6" F	5" F	30	286T	7.375"	16"	83.125"	11"	10.5"	5.5"	33.631"	28.083"	3"	9/16"	36.61"	45.61"	4.5"	15.85"
GU 5E 2 400-4-WE20	1I3604	1I3604S	6" F	5" F	40	324T	8.375"	18"	83.125"	12"	10.5"	5.5"	34.081"	31.72"	4"	9/16"	45.78"	49.78"	2"	13.28"
GU 5E 2 500-4-WE20	1I3605	1I3605S	6" F	5" F	50	326T	8.375"	18"	83.125"	12"	10.5"	5.5"	34.081"	31.72"	4"	9/16"	42.78"	49.78"	3.5"	14.78"
GU 5G 4 250-4-WE20	1I3629	1I3629S	6" F	5" F	25	284T	8.375"	18"	9.875"	15"	10"	5.75"	39.176"	28533"	4"	9/16"	46.78"	50.78"	2"	14.57"
GU 5G 4 300-4-WE20	1I3630	1I3630S	6" F	5" F	30	286T	8.375"	18"	9.875"	15"	10"	5.75"	39.176"	28533"	4"	9/16"	46.78"	50.78"	2"	14.57"
GU 5G 4 400-4-WE20	1I3631	1I3631S	6" F	5" F	40	324T	9.375"	20"	9.875"	15"	10"	5.75"	39.176"	31.72"	4"	9/16"	49.98"	53.98"	2"	14.57"
GU 5G 4 500-4-WE20	1I3632	1I3632S	6" F	5" F	50	326T	9.375"	20"	9.875"	15"	10"	5.75"	39.176"	31.72"	4"	9/16"	49.98"	53.98"	2"	14.57"
GU 5G 4 600-4-WE30	1I3633	1I3633S	6" F	5" F	60	364TS	9.375"	21"	9.875"	15"	10"	5.75"	393.205"	342.625"	4"	9/16"	51.48"	55.48"	2"	14.57"
GU 5G 4 750-4-WE30	1I3634	1I3634S	6" F	5" F	75	365TS	9.375"	21"	9.875"	15"	10"	5.75"	393.205"	342.625"	4"	9/16"	51.48"	55.48"	2"	14.57"
GU 5G 4 1000-4-WE40	1I3635	1I3635S	6" F	5" F	100	405TS	10.375"	22"	9.875"	15"	10"	5.75"	39.406"	38.312"	4"	9/16"	51.08"	60.08"	4.5"	17.07"
GU 6C 2 150-4-WE5	1I3606	1I3606S	8" F	6" F	15	254T	7.375"	17"	8.56"	14"	8.375"	6.125"	33.873"	24.647"	6"	9/16"	38.18"	42.18"	2"	13.63"
GU 6C 2 200-4-WE5	1I3607	1I3607S	8" F	6" F	20	256T	7.375"	17"	8.56"	14"	8.375"	6.125"	33.873"	24.647"	6"	9/16"	38.18"	42.18"	2"	13.63"
GU 6C 2 250-4-WE10	1I3608	1I3608S	8" F	6" F	25	284T	7.375"	17"	8.56"	14"	8.375"	6.125"	34.128"	28.088"	6"	9/16"	41.68"	45.68"	2"	13.63"
GU 6C 2 300-4-WE10	1I3609	1I3609S	8" F	6" F	30	286T	7.375"	17"	8.56"	14"	8.375"	6.125"	34.128"	28.088"	6"	9/16"	41.68"	45.68"	2"	13.63"
GU 6C 2 400-4-WE20	1I3610	1I3610S	8" F	6" F	40	324T	8.375"	18"	8.56"	14"	8.375"	6.125"	34.573"	31.72"	6"	9/16"	45.06"	50.06"	2.5"	14.13"
GU 6E 2 250-4-WE10	1I3611	1I3611S	8" F	6" F	25	284T	7.375"	16"	9.688"	14"	8.875"	6.125"	34.198"	28.088"	6"	9/16"	41.96"	45.96"	2"	13.7"
GU 6E 2 300-4-WE10	1I3612	1I3612S	8" F	6" F	30	286T	7.375"	16"	9.688"	14"	8.875"	6.125"	34.198"	28.088"	6"	9/16"	41.96"	45.96"	2"	13.7"
GU 6E 2 400-4-WE20	1I3613	1I3613S	8" F	6" F	40	324T	8.375"	18"	9.688"	14"	8.875"	6.125"	34.643"	31.72"	6"	9/16"	45.06"	50.06"	2.5"	14.2"
GU 6E 2 500-4-WE20	1I3614	1I3614S	8" F	6" F	50	326T	8.375"	18"	9.688"	14"	8.875"	6.125"	34.643"	31.72"	6"	9/16"	45.06"	50.06"	2.5"	14.2"
GU 6E 2 600-4-WE30	1I3615	1I3615S	8" F	6" F	60	364TS	9.375"	21"	9.688"	14"	8.875"	6.125"	347.875"	342.625"	6"	9/16"	42.46"	51.46"	4.5"	16.06"
GU 6E 2 750-4-WE30	1I3616	1I3616S	8" F	6" F	75	365TS	9.375"	21"	9.688"	14"	8.875"	6.125"	347.875"	342.625"	6"	9/16"	42.46"	51.46"	4.5"	16.06"
GU 6G 4 1000-4-WE40	1I3617	1I3617S	8" F	6" F	100	405TS	10.375"	22"	11.062"	15"	10"	6.125"	40.554"	38.312"	4"	9/16"	51.08"	60.08"	4.5"	18.22"
GU 6G 4 1250-4-WE40	1I3618	1I3618S	8" F	6" F	125	444TS	11.375"	24"	11.062"	15"	10"	6.125"	40.554"	44.023"	4"	9/16"	61.28"	65.28"	2"	15.72"
GU 6G 4 1500-4-WE40	1I3619	1I3619S	8" F	6" F	150	445TS	11.375"	24"	11.062"	15"	10"	6.125"	40.554"	44.023"	4"	9/16"	61.28"	65.28"	2"	15.72"
GU 6G 4 2000-4-WE60	1I3620	1I3620S	8" F	6" F	200	445TS	11.375"	24"	11.062"	15"	10"	6.125"	41.074"	43.543"	4"	9/16"	61.78"	65.78"	2"	15.72"
GU 8E 3 600-4-WE30	1I3621	1I3621S	10" F	8" F	60	364TS	9.375"	20"	7.875"	14.25"	13"	7"	397.255"	342.625"	4"	9/16"	43.68"	53.68"	5"	18.88"
GU 8E 3 750-4-WE30	1I3622	1I3622S	10" F	8" F	75"	365TS"	9.375"	20"	7.875"	14.25"	13"	7"	397.255"	342.625"	4"	9/16"	43.68"	53.68"	5"	18.88"
GU 8E 3 1000-4-WE40	1I3623	1I3623S	10" F	8" F	100"	405TS"	10.375"	22"	7.875"	16.25"	13"	7"	39.811"	38.312"	6"	9/16"	54.66"	58.66"	2"	15.59"
GU 8E 3 1250-4-WE40	1I3624	1I3624S	10" F	8" F	125"	444TS"	12 .375"	27"	7.875"	16.25"	13"	7"	39.811"	43.023"	6"	9/16"	59.36"	63.36"	2"	15.59"

SS = Impulsor acero inoxidable.

F = Brida / **NPT** = Roscado

Las características técnicas están sujetas a cambios sin previo aviso.

Características de la Bomba						
Tipo de Bomba		Diseño			Impulsor	
Succión Final		Monobloque / Eje Libre			Cerrado, Hierro Fundido	
Etapas		Sello Mecánico			Rango Temperatura Fluido	
1		1 1/4" T1			70° C	
MODELO		Referencia	Impulsor Inox SS	Ø Succión	Ø Descarga	Ø Impulsor
1	GE 1B 20	1B0205	1B0205S	1 1/4" NPT	1" NPT	4.250"
2	GE 1B 30	1B0206	1B0206S	1 1/4" NPT	1" NPT	4.900"
3	GE 1B 50	1B0207	1B0207S	1 1/4" NPT	1" NPT	6.000"
4	GE 1B 75	1B0208	1B0208S	1 1/4" NPT	1" NPT	6.500"
5	GE 1B 100	1B0209	1B0209S	1 1/4" NPT	1" NPT	7.100"
5	GU 1B 1	1B0185	1B0185S	1 1/4" NPT	1" NPT	7.100"

Características del Motor			
Motor		Velocidad (rpm)	Frecuencia (Hz)
Eléctrico		3600 (nominal)	60
Potencia (HP)	Fase	Voltaje (V)	Frame
2	3	220/440	145JM
3	3	220/440	145JM
5	3	220/440	184JM
7.5	3	220/440	184JM
10	3	220/440	215JM
Eje Libre			

Curva de Rendimiento

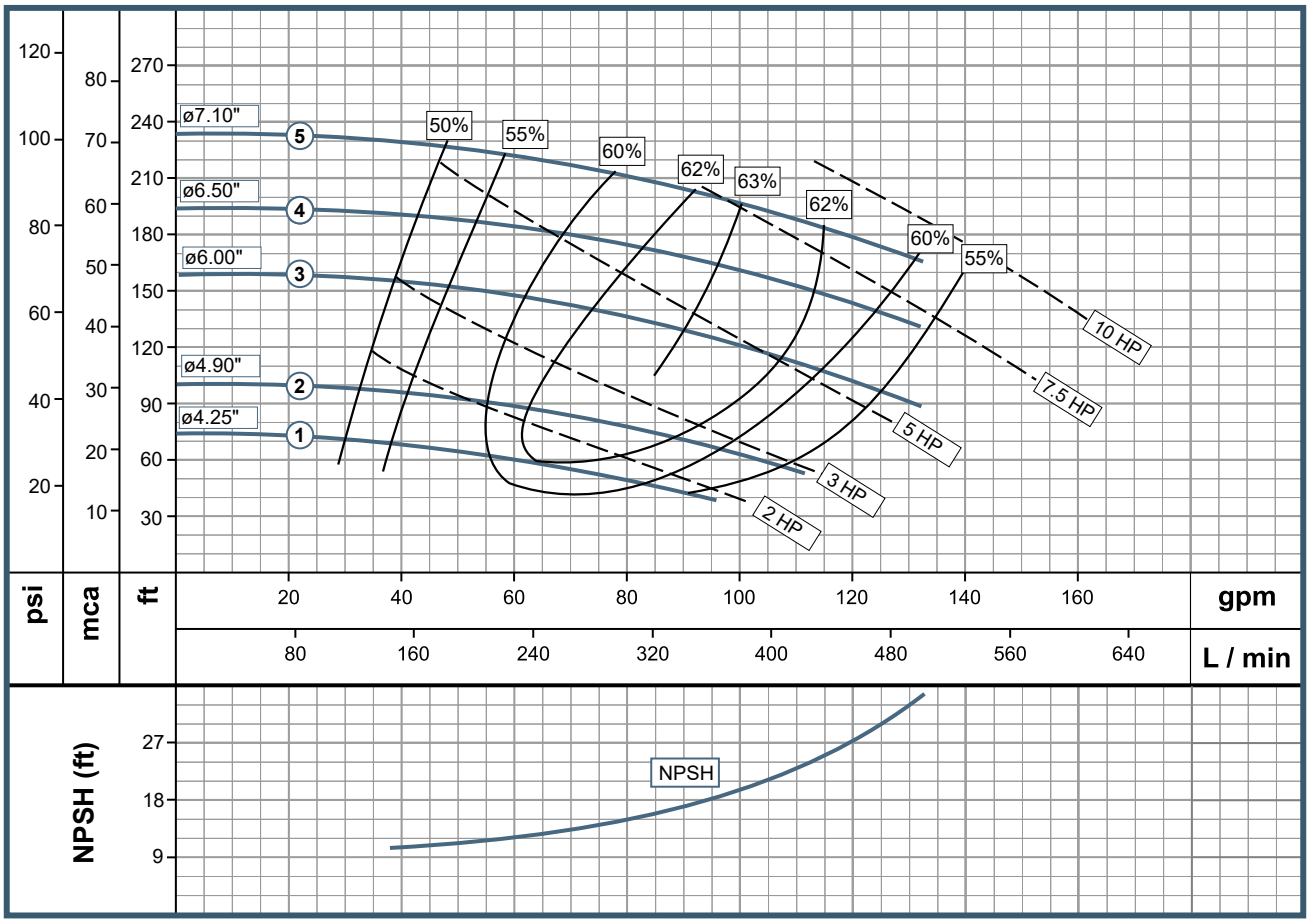

SS = Impulsor acero inoxidable.
Encerramiento TEFC como configuración estándar.
Las características técnicas están sujetas a cambios sin previo aviso.

Características de la Bomba						
Tipo de Bomba		**Diseño**			**Impulsor**	
Succión Final		Monobloque			Cerrado, Hierro Fundido	
Etapas		**Sello Mecánico**			**Rango Temperatura Fluido**	
1		5/8" T6			70° C	
MODELO		**Ref.**	**Impulsor Inox SS**	**Ø Succión**	**Ø Descarga**	**Ø Impulsor**
1	GE 1.25A 7	1B0210	1B0210S	1 1/2" NPT	1 1/4" NPT	3.250"
2	GE 1.25A 10	1B0211	1B0211S	1 1/2" NPT	1 1/4" NPT	3.750"
3	GE 1.25A 15	1B0212	1B0212S	1 1/2" NPT	1 1/4" NPT	4.250"
4	GE 1.25A 20	1B0213	1B0213S	1 1/2" NPT	1 1/4" NPT	4.750"
5	GE 1.25A 30	1B0214	1B0214S	1 1/2" NPT	1 1/4" NPT	5.130"

Características del Motor			
Motor		**Velocidad (rpm)**	**Frecuencia (Hz)**
Eléctrico		3600 (nominal)	60
Potencia (HP)	**Fase**	**Voltaje (V)**	**Frame**
0.7	3	220/440	56J
1	3	220/440	56J
1.5	3	220/440	56J
2	3	220/440	56J
3	3	220/440	56J

Curva de Rendimiento

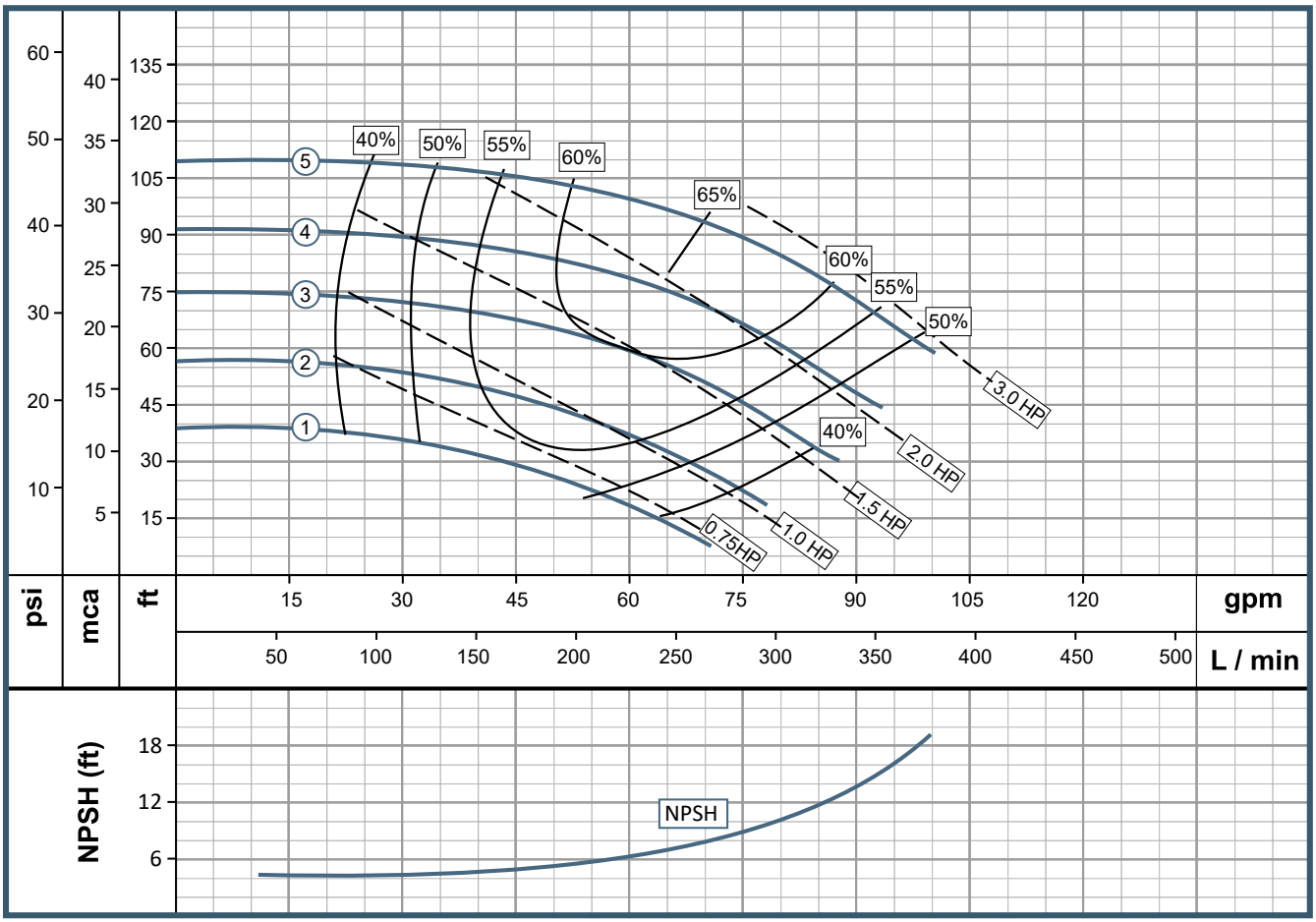

Encerramiento TEFC como configuración estándar.
SS = Impulsor acero inoxidable.
Las características técnicas están sujetas a cambios sin previo aviso.

Características de la Bomba						
Tipo de Bomba		Diseño			Impulsor	
Succión Final		Monobloque / Eje Libre			Cerrado, Hierro Fundido	
Etapas		Sello Mecánico			Rango Temperatura Fluido	
1		1 1/4" T1			70° C	
MODELO		Referencia	Impulsor Inox SS	Ø Succión	Ø Descarga	Ø Impulsor
1	GE 1.25B 50	1B0215	1B0215S	1 1/2" NPT	1 1/4" NPT	5.000"
2	GE 1.25B 75	1B0216	1B0216S	1 1/2" NPT	1 1/4" NPT	5.750"
3	GE 1.25B 100	1B0217	1B0217S	1 1/2" NPT	1 1/4" NPT	6.500"
4	GE 1.25B 150	1B0218	1B0218S	1 1/2" NPT	1 1/4" NPT	7.100"
4	GU 1.25B 1	1B0186	1B0186S	1 1/2" NPT	1 1/4" NPT	7.100"

Características del Motor			
Motor		Velocidad (rpm)	Frecuencia (Hz)
Eléctrico		3600 (nominal)	60
Potencia (HP)	Fase	Voltaje (V)	Frame
5	3	220/440	184JM
7.5	3	220/440	184JM
10	3	220/440	215JM
15	3	220/440	215JM
Eje Libre			

Curva de Rendimiento

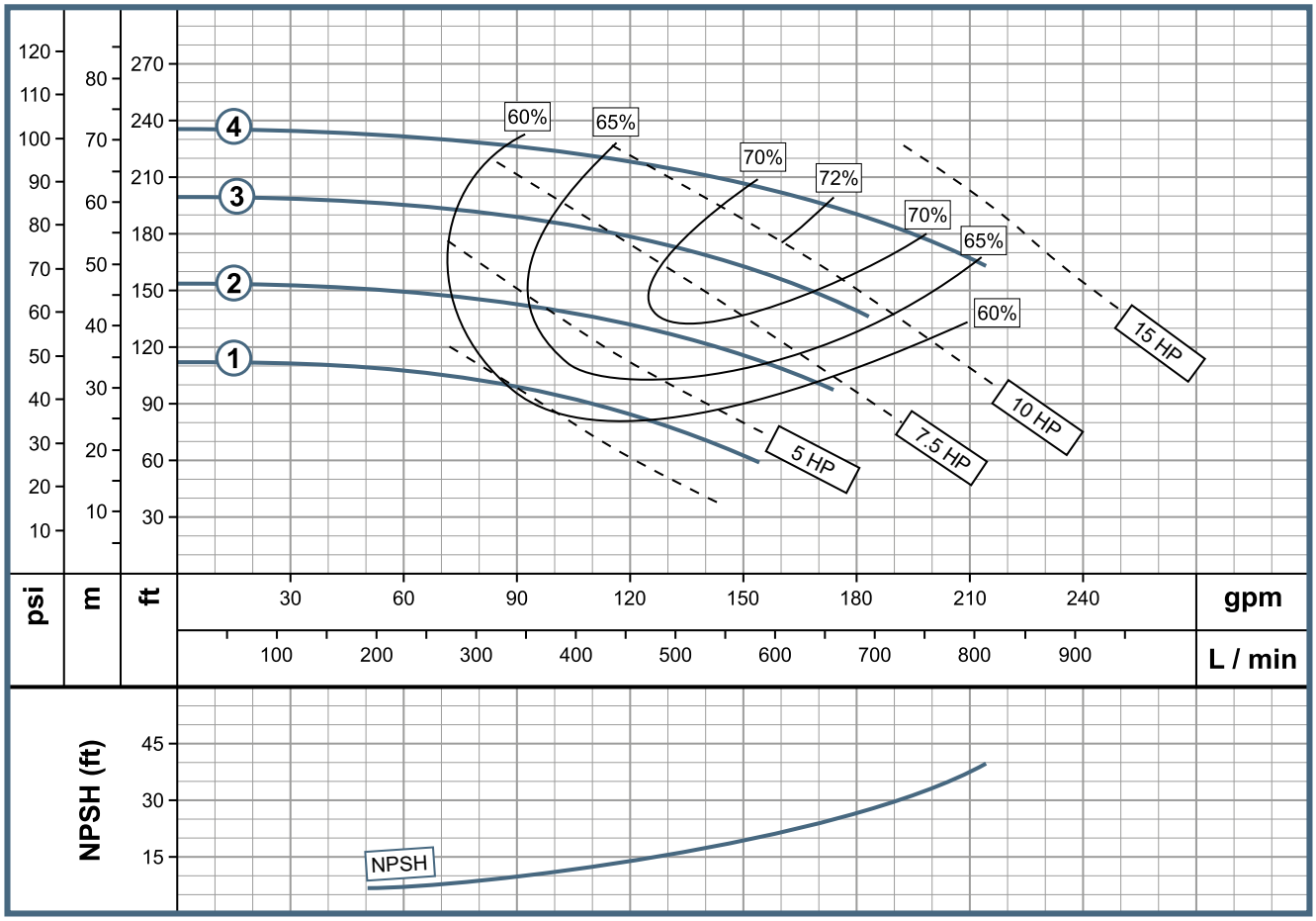

Encerramiento TEFC como configuración estándar.
SS = Impulsor acero inoxidable.
Las características técnicas están sujetas a cambios sin previo aviso.

Bombas GS

GE 1.5A 20
GE 1.5A 30
GE 1.5A 50
GE 1.5A 75

BARNES® de Colombia

Características de la Bomba						
Tipo de Bomba		Diseño			Impulsor	
Succión Final		Monobloque			Cerrado, Acero Inoxidable	
Etapas		Sello Mecánico			Rango Temperatura Fluido	
1		1 1/4" T1			70° C	
MODELO		Referencia	Impulsor Inox SS	Ø Succión	Ø Descarga	Ø Impulsor
1	GE 1.5A 20	1B0450S	1B0450S	2" NPT	1 1/2" NPT	3.380"
2	GE 1.5A 30	1B0451S	1B0451S	2" NPT	1 1/2" NPT	4.000"
3	GE 1.5A 50	1B0452S	1B0452S	2" NPT	1 1/2" NPT	4.750"
4	GE 1.5A 75	1B0453S	1B0453S	2" NPT	1 1/2" NPT	5.000"

Características del Motor			
Motor		Velocidad (rpm)	Frecuencia (Hz)
Eléctrico		3600 (nominal)	60
Potencia (HP)	Fase	Voltaje (V)	Frame
2	3	220/440	145JM
3	3	220/440	145JM
5	3	220/440	184JM
7.5	3	220/440	184JM

Curva de Rendimiento

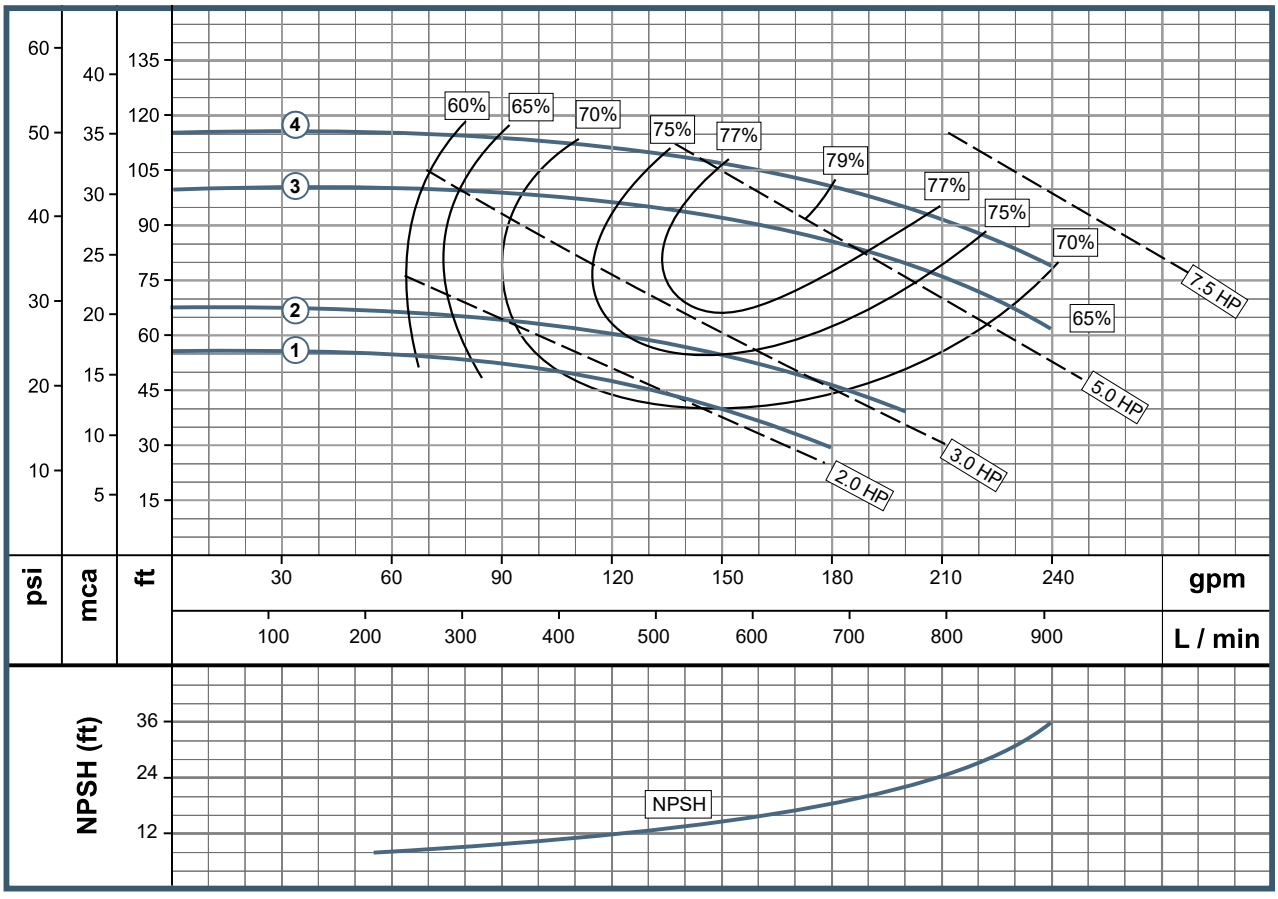

Encerramiento TEFC como configuración estándar.
SS = Impulsor acero inoxidable.
Las características técnicas están sujetas a cambios sin previo aviso.

Características de la Bomba						
Tipo de Bomba		Diseño			Impulsor	
Succión Final		Monobloque / Eje Libre			Cerrado, Hierro Fundido	
Etapas		Sello Mecánico			Rango Temperatura Fluido	
1		1 1/4" T1			70° C	
MODELO		Referencia	Impulsor Inox SS	Ø Succión	Ø Descarga	Ø Impulsor
1	GE 1.5B 50	1B0454	1B0454S	2" NPT	1 1/2" NPT	5.000"
2	GE 1.5B 75	1B0455	1B0455S	2" NPT	1 1/2" NPT	5.870"
3	GE 1.5B 100	1B0456	1B0456S	2" NPT	1 1/2" NPT	6.370"
4	GE 1.5B 150	1B0457	1B0457S	2" NPT	1 1/2" NPT	7.100"
4	GU 1.5B 1	1B0187	1B0187S	2" NPT	1 1/2" NPT	7.100"

Características del Motor			
Motor		Velocidad (rpm)	Frecuencia (Hz)
Eléctrico		3600 (nominal)	60
Potencia (HP)	Fase	Voltaje (V)	Frame
5	3	220/440	184JM
7.5	3	220/440	184JM
10	3	220/440	215JM
15	3	220/440	215JM
Eje Libre			

Curva de Rendimiento

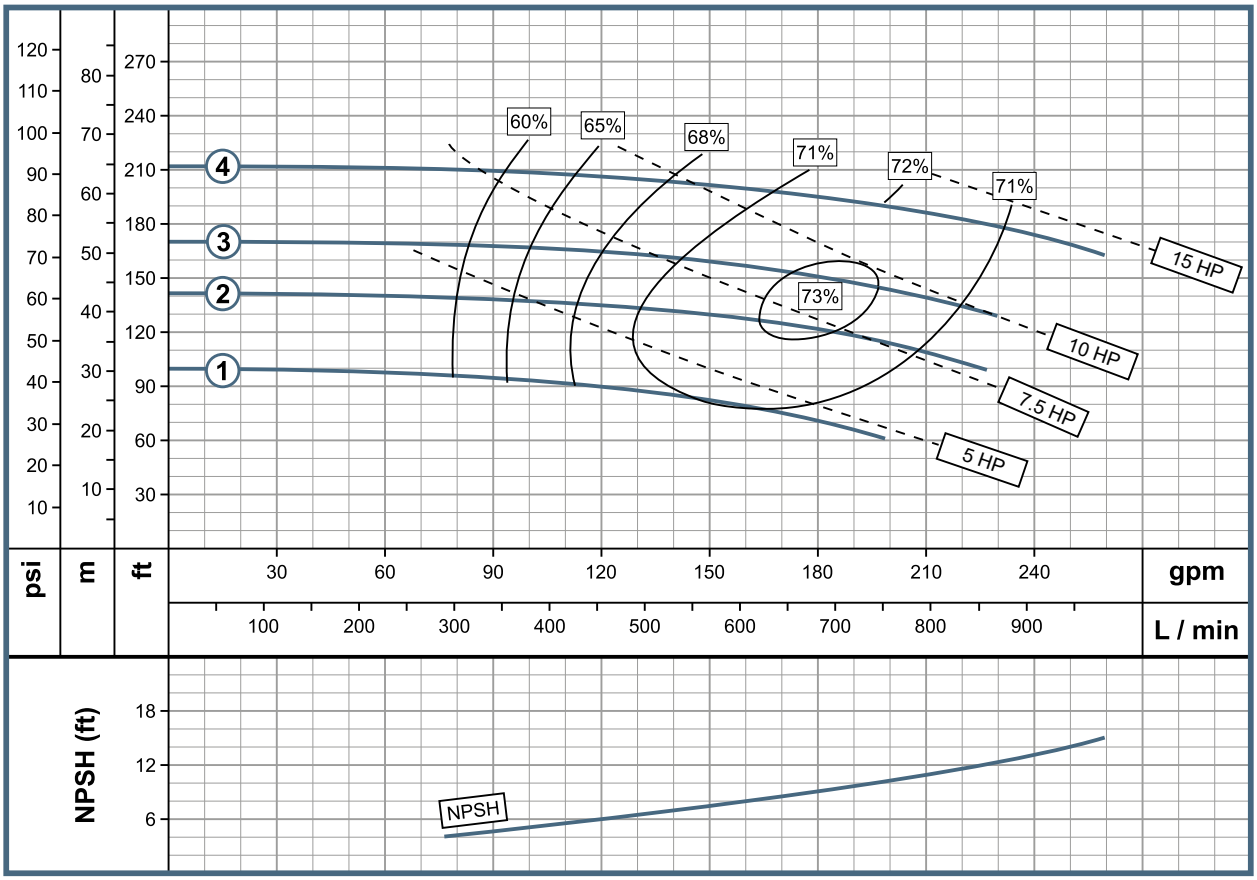

Encerramiento TEFC como configuración estándar.
SS = Impulsor acero inoxidable.
Las características técnicas están sujetas a cambios sin previo aviso.

Bombas GS

GE 1.5C 100
GE 1.5C 150
GE 1.5C 200
GE 1.5C 250
GU 1.5C 2

BARNES® de Colombia

Características de la Bomba						
Tipo de Bomba		Diseño			Impulsor	
Succión Final		Monobloque / Eje Libre			Cerrado, Hierro Fundido	
Etapas		Sello Mecánico			Rango Temperatura Fluido	
1		1 1/4" T21 (1,2) / 1 3/4" T21 (3,4)			70° C	
MODELO		Referencia	Impulsor Inox SS	Ø Succión	Ø Descarga	Ø Impulsor
1	GE 1.5C 100	1B0001	1B0001S	2" NPT	1 1/2" NPT	7.500"
2	GE 1.5C 150	1B0002	1B0002S	2" NPT	1 1/2" NPT	8.000"
3	GE 1.5C 200	1B0003	1B0003S	2" NPT	1 1/2" NPT	9.000"
4	GE 1.5C 250	1B0004	1B0004S	2" NPT	1 1/2" NPT	9.600"
4	GU 1.5C 2	1B0101	1B0101S	2" NPT	1 1/2" NPT	9.600"

Características del Motor			
Motor		Velocidad (rpm)	Frecuencia (Hz)
Eléctrico		3600 (nominal)	60
Potencia (HP)	Fase	Voltaje (V)	Frame
10	3	220/440	215JM
15	3	220/440	215JM
20	3	220/440	254JM
25	3	220/440	256JM
Eje Libre			

Curva de Rendimiento

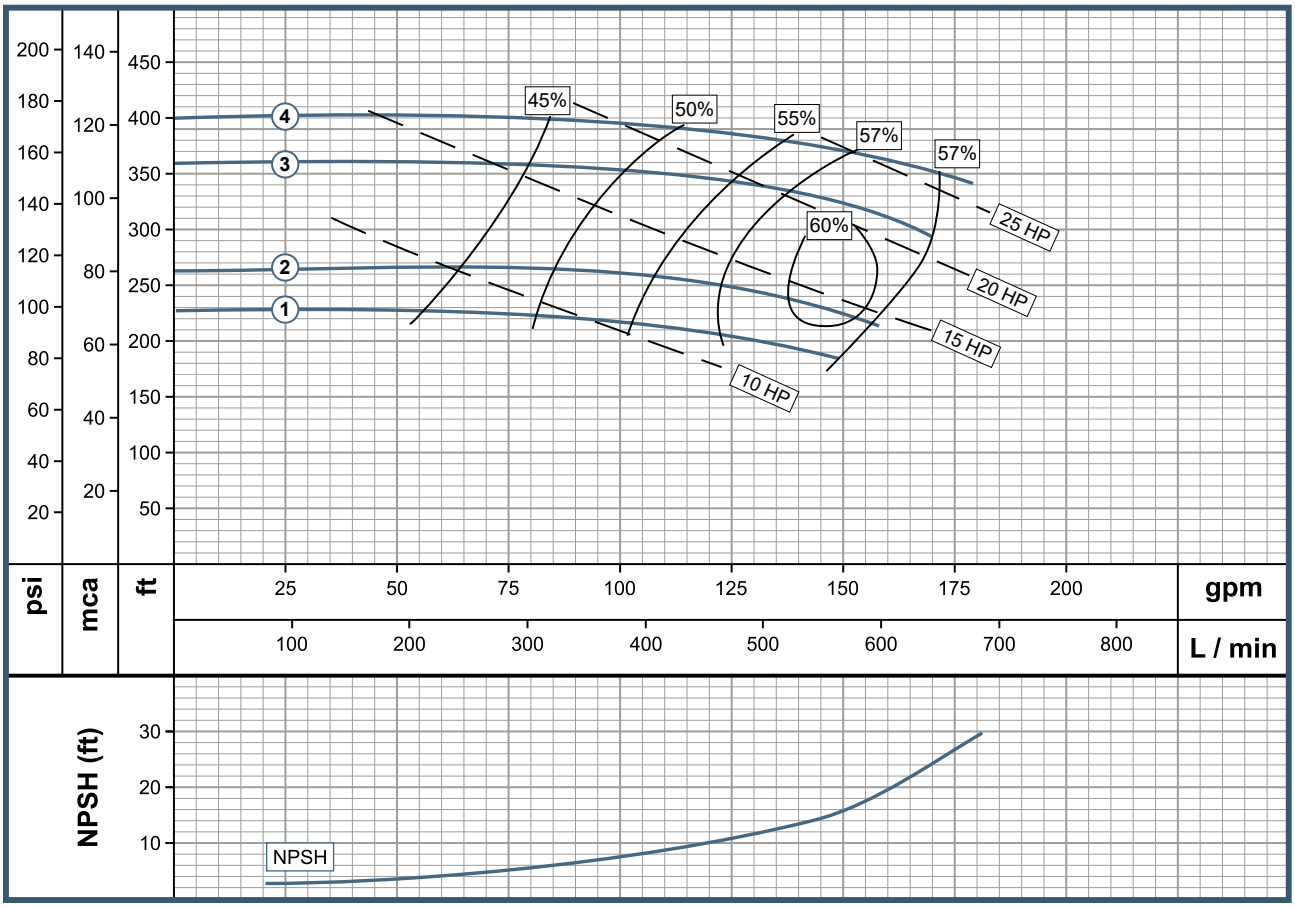

Encerramiento TEFC como configuración estándar.
SS = Impulsor acero inoxidable.
Las características técnicas están sujetas a cambios sin previo aviso.

Características de la Bomba						
Tipo de Bomba		Diseño			Impulsor	
Succión Final		Monobloque / Eje Libre			Cerrado, Eje Fundido	
Etapas		Sello Mecánico			Rango Temperatura Fluido	
1		1 3/4" T21			70° C	
MODELO		Referencia	Impulsor Inox SS	Ø Suction	Ø Descarga	Ø Impulsor
1	GE 1.5D 200	1B0005	1B0005S	2" NPT	1 1/2" NPT	7.000"
2	GE 1.5D 250	1B0006	1B0006S	2" NPT	1 1/2" NPT	7.500"
3	GE 1.5D 300	1B0007	1B0007S	2" NPT	1 1/2" NPT	8.000"
4	GE 1.5D 400	1B0008	1B0008S	2" NPT	1 1/2" NPT	8.750"
5	GE 1.5D 500	1B0009	1B0009S	2" NPT	1 1/2" NPT	9.130"
6	GE 1.5D 600	1B0010	1B0010S	2" NPT	1 1/2" NPT	9.600"
6	GU 1.5D 2	1B0103	1B0103S	2" NPT	1 1/2" NPT	9.600"

Características del Motor			
Motor		Velocidad (rpm)	Frequencia (Hz)
Eléctrico		3600 (nominal)	60
Potencia (HP)	Fase	Voltaje (V)	Frame
20	3	220/440	254JM
25	3	220/440	256JM
30	3	220/440	286JM
40	3	220/440	324JM
50	3	220/440	326JM
60	3	220/440	364JM
Eje Libre			

Curva de Rendimiento

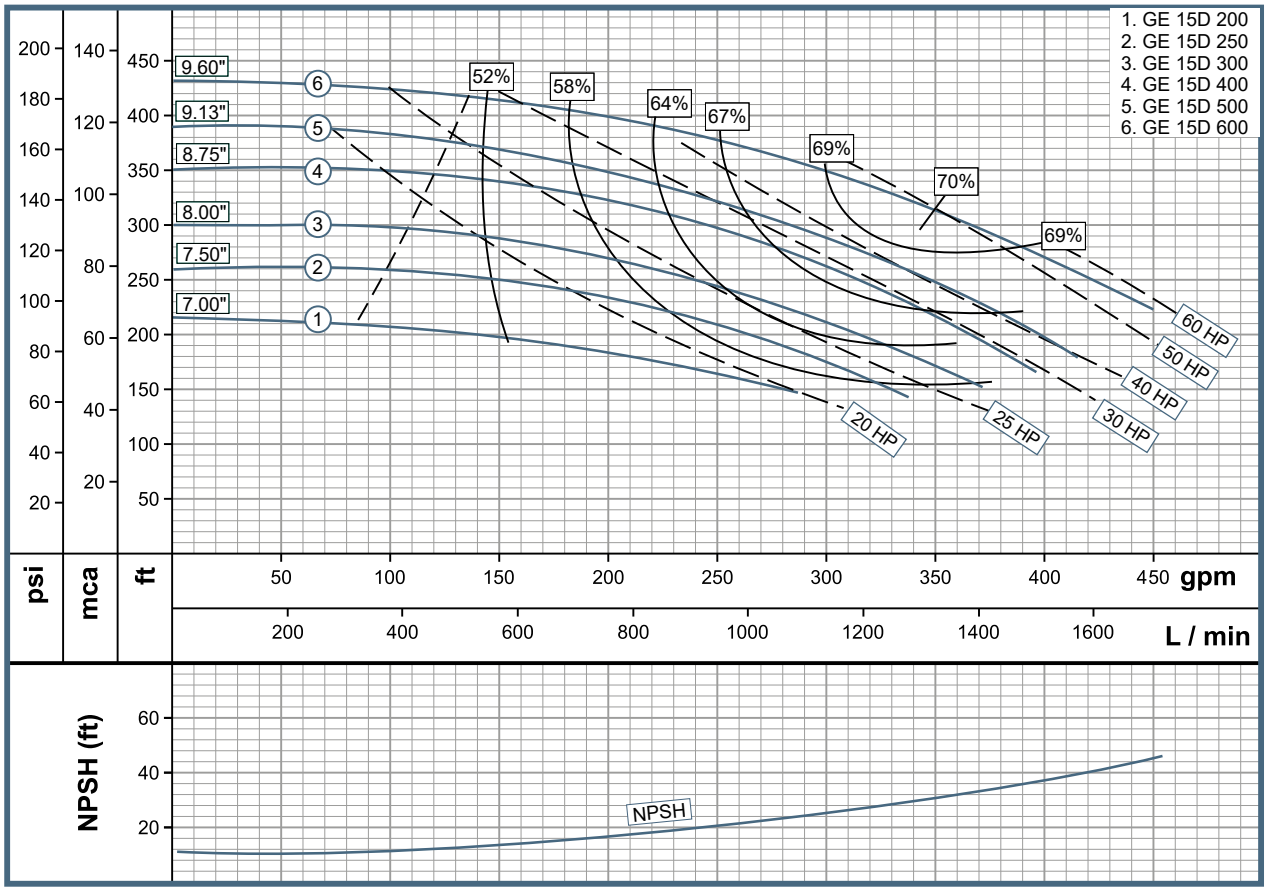

Encerramiento TEFC como configuración estándar.
SS = Impulsor acero inoxidable.

Las características técnicas están sujetas a cambios sin previo aviso.

Bombas GS

GE 2B 75
GE 2B 100
GE 2B 150
GE 2B 200
GE 2B 250
GU 2B 2

Características de la Bomba						
Tipo de Bomba		Diseño			Impulsor	
Succión Final		Monobloque / Eje Libre			Cerrado, Hierro Fundido	
Etapas		Sello Mecánico			Rango Temperatura Fluido	
1		1 1/4" T21 (1,2,3) / 1 3/4" T21 (4,5)			70° C	
MODELO		Referencia	Impulsor Inox SS	Ø Succión	Ø Descarga	Ø Impulsor
1	GE 2B 75	1B0011	1B0011S	2 1/2" NPT	2" NPT	5.000"
2	GE 2B 100	1B0012	1B0012S	2 1/2" NPT	2" NPT	5.500"
3	GE 2B 150	1B0013	1B0013S	2 1/2" NPT	2" NPT	6.000"
4	GE 2B 200	1B0014	1B0014S	2 1/2" NPT	2" NPT	6.500"
5	GE 2B 250	1B0015	1B0015S	2 1/2" NPT	2" NPT	7.100"
5	GU 2B 2	1B0105	1B0105S	2 1/2" NPT	2" NPT	7.100"

Características del Motor			
Motor		Velocidad (rpm)	Frecuencia (Hz)
Eléctrico		3600 (nominal)	60
Potencia (HP)	Fase	Voltaje (V)	Frame
7,5	3	220/440	184JM
10	3	220/440	215JM
15	3	220/440	215JM
20	3	220/440	254JM
25	3	220/440	256JM
Eje Libre			

Curva de Rendimiento

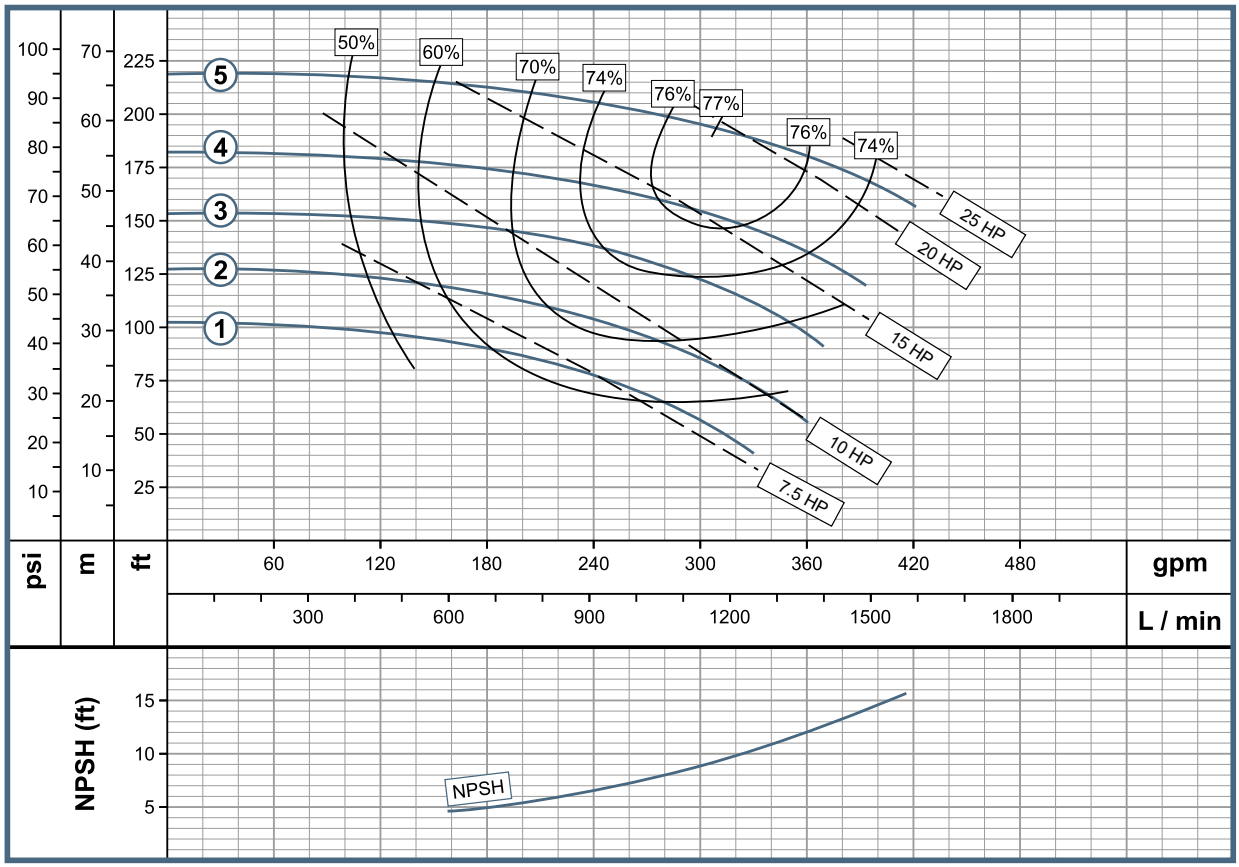

Encerramiento TEFC como configuración estándar.
SS = Impulsor acero inoxidable.
Las características técnicas están sujetas a cambios sin previo aviso.

Características de la Bomba						
Tipo de Bomba		Diseño			Impulsor	
Succión Final		Monobloque / Eje Libre			Cerrado, Hierro Fundido	
Etapas		Sello Mecánico			Rango Temperatura Fluido	
1		1 3/4" T21			70° C	
MODELO		Referencia	Impulsor Inox SS	Ø Succión	Ø Descarga	Ø Impulsor
1	GE 2C 200	1B0016	1B0016S	2 1/2" NPT	2" NPT	7.000"
2	GE 2C 250	1B0017	1B0017S	2 1/2" NPT	2" NPT	7.500"
3	GE 2C 300	1B0018	1B0018S	2 1/2" NPT	2" NPT	8.000"
4	GE 2C 400	1B0019	1B0019S	2 1/2" NPT	2" NPT	8.500"
5	GE 2C 500	1B0020	1B0020S	2 1/2" NPT	2" NPT	9.000"
6	GE 2C 600	1B0021	1B0021S	2 1/2" NPT	2" NPT	9.600"
6	GU 2C 2	1B0107	1B0107S	2 1/2" NPT	2" NPT	9.600"

Características del Motor			
Motor		Velocidad (rpm)	Frecuencia (Hz)
Eléctrico		3.600 (nominal)	60
Potencia (HP)	Fase	Voltaje (V)	Frame
20	3	220/440	254JM
25	3	220/440	256JM
30	3	220/440	286JM
40	3	220/440	324JM
50	3	220/440	326JM
60	3	220/440	364JM
Eje Libre			

Curva de Rendimiento

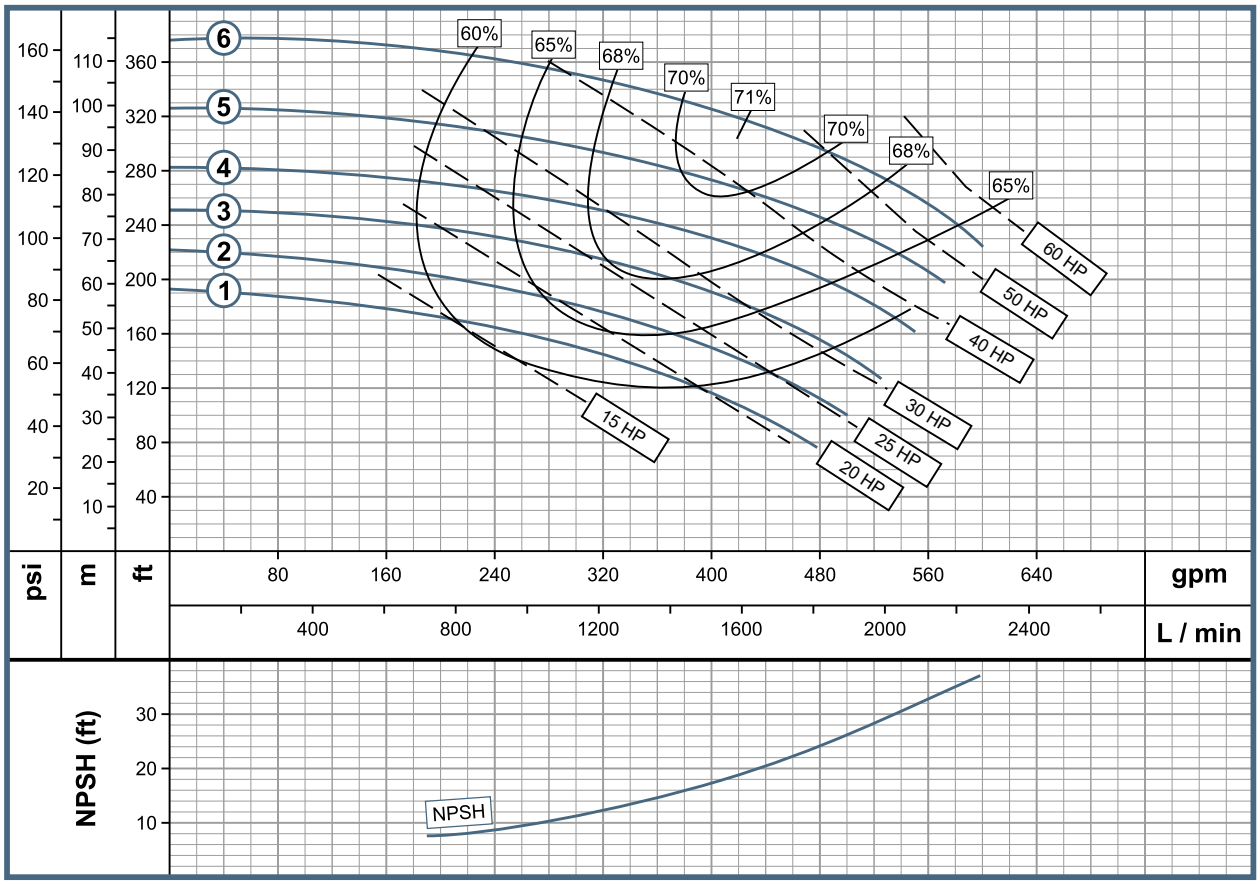

Encerramiento TEFC como configuración estándar.
SS = Impulsor acero inoxidable.
Las características técnicas están sujetas a cambios sin previo aviso.

Bombas GS

GE 2.5B 75
GE 2.5B 100
GE 2.5B 150
GE 2.5B 200
GE 2.5B 250
GE 2.5B 300
GU 2.5B 2

BARNES® de Colombia

Características de la Bomba						
Tipo de Bomba		Diseño			Impulsor	
Succión Final		Monobloque / Eje Libre			Cerrado, Hierro Fundido	
Etapas		Sello Mecánico			Rango Temperatura Fluido	
1		1 1/4" T21 (1,2,3) / 1 3/4" T21 (4,5,6)			70° C	
MODELO		Referencia	Impulsor Inox SS	Ø Succión	Ø Descarga	Ø Impulsor
1	GE 2.5B 75	1B0022	1B0022S	3" F	2 1/2" F	4.500"
2	GE 2.5B 100	1B0023	1B0023S	3" F	2 1/2" F	5.000"
3	GE 2.5B 150	1B0024	1B0024S	3" F	2 1/2" F	5.500"
4	GE 2.5B 200	1B0025	1B0025S	3" F	2 1/2" F	6.000"
5	GE 2.5B 250	1B0026	1B0026S	3" F	2 1/2" F	6.500"
6	GE 2.5B 300	1B0027	1B0027S	3" F	2 1/2" F	7.100"
6	GU 2.5B 2	1B0109	1B0109S	3" F	2 1/2" F	7.100"

Características del Motor			
Motor		Velocidad (rpm)	Frecuencia (Hz)
Eléctrico		3600 (nominal)	60
Potencia (HP)	Fase	Voltaje (V)	Frame
7,5	3	220/440	184JM
10	3	220/440	215JM
15	3	220/440	215JM
20	3	220/440	254JM
25	3	220/440	256JM
30	3	220/440	286JM
Eje Libre			

Curva de Rendimiento

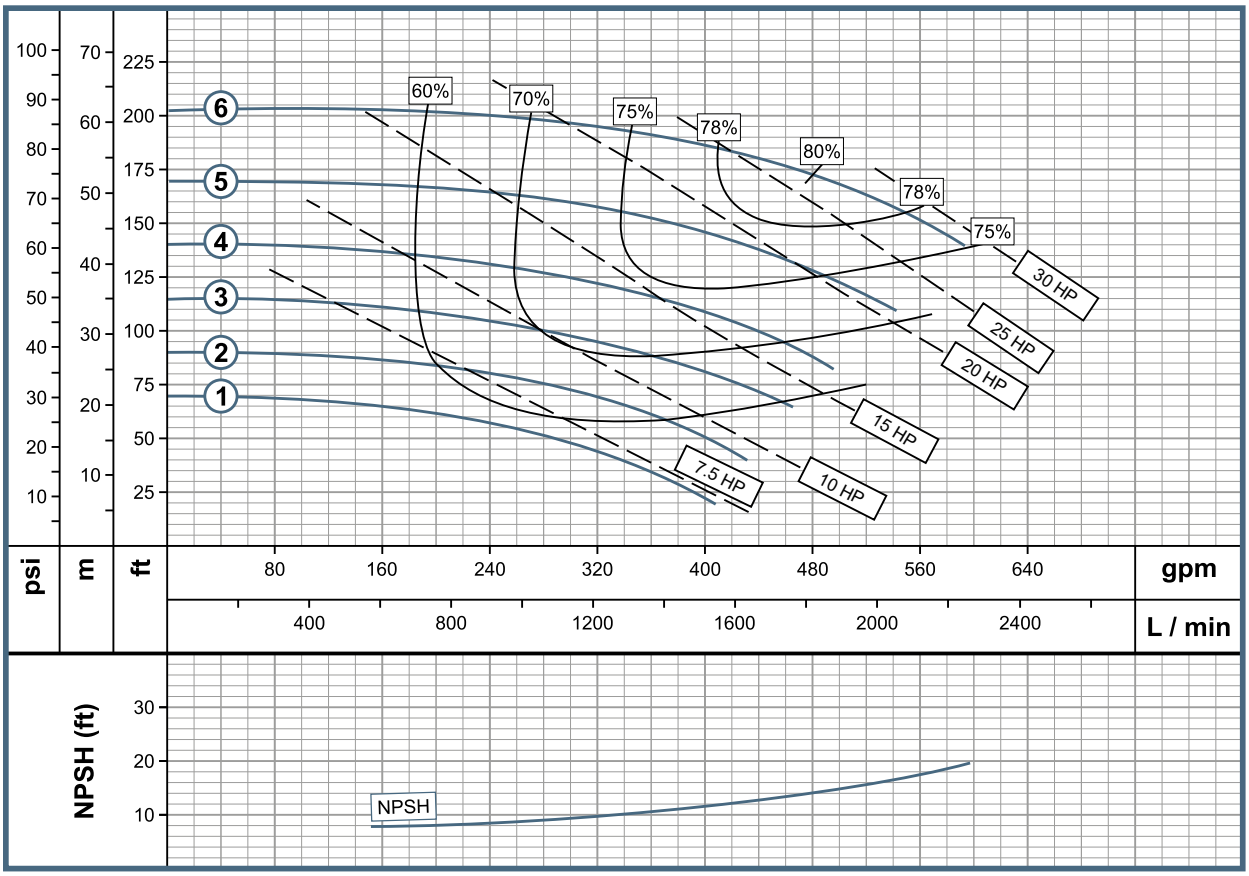

Encerramiento TEFC como configuración estándar.
SS = Impulsor acero inoxidable.
Las características técnicas están sujetas a cambios sin previo aviso.

Características de la Bomba						
Tipo de Bomba		Diseño			Impulsor	
Succión Final		Monobloque / Eje Libre			Cerrado, Hierro Fundido	
Etapas		Sello Mecánico			Rango Temperatura Fluido	
1		1 3/4" T21			70° C	
MODELO		Referencia	Impulsor Inox SS	Ø Succión	Ø Descarga	Ø Impulsor
1	GE 2.5C 200	1B0028	1B0028S	3" F	2 1/2" F	6.500"
2	GE 2.5C 250	1B0029	1B0029S	3" F	2 1/2" F	7.000"
3	GE 2.5C 300	1B0030	1B0030S	3" F	2 1/2" F	7.500"
4	GE 2.5C 400	1B0031	1B0031S	3" F	2 1/2" F	8.000"
5	GE 2.5C 500	1B0032	1B0032S	3" F	2 1/2" F	8.500"
6	GE 2.5C 600	1B0033	1B0033S	3" F	2 1/2" F	9.000"
7	GE 2.5C 750	1B0034	1B0034S	3" F	2 1/2" F	9.600"
7	GU 2.5 C2	1B0111	1B0111S	3" F	2 1/2" F	9.600"

Características del Motor			
Motor		Velocidad (rpm)	Frecuencia (Hz)
Eléctrico		3600 (nominal)	60
Potencia (HP)	Fase	Voltaje (V)	Frame
20	3	220/440	254JM
25	3	220/440	256JM
30	3	220/440	286JM
40	3	220/440	324JM
50	3	220/440	326JM
60	3	220/440	364JM
75	3	220/440	365JM
Eje Libre			

Curva de Rendimiento

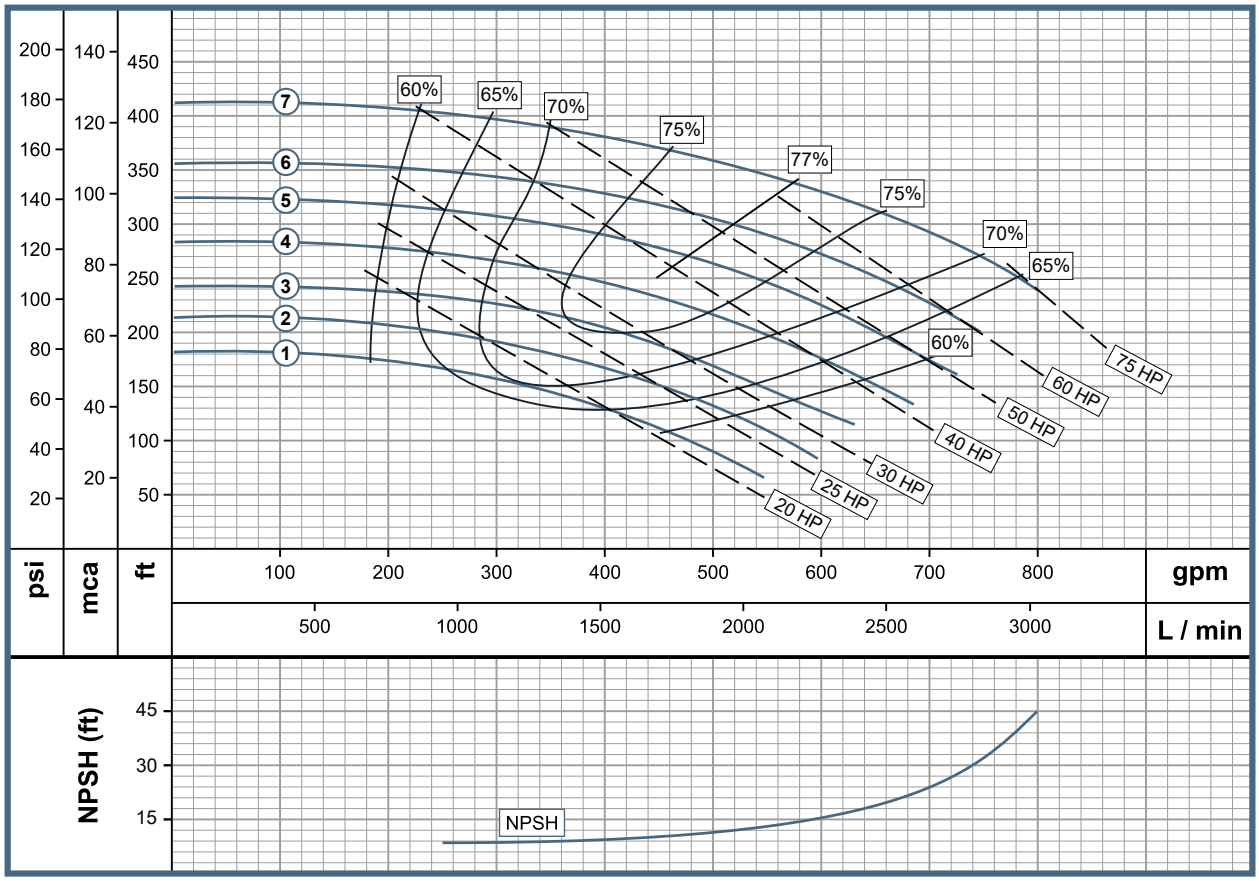

Encerramiento TEFC como configuración estándar.
SS = Impulsor acero inoxidable.
Las características técnicas están sujetas a cambios sin previo aviso.

Características de la Bomba						
Tipo de Bomba		Diseño			Impulsor	
Succión Final		Monobloque / Eje Libre			Cerrado, Hierro Fundido	
Etapas		Sello Mecánico			Rango Temperatura Fluido	
1		1 1/4" T21 (1,2) / 1 3/4" T21 (3,4,5,6)			70° C	
MODELO		Referencia	Impulsor Inox SS	Ø Succión	Ø Descarga	Ø Impulsor
1	GE 3B 100	1B0035	1B0035S	4" F	3" F	4.500"
2	GE 3B 150	1B0036	1B0036S	4" F	3" F	5.000"
3	GE 3B 200	1B0037	1B0037S	4" F	3" F	5.500"
4	GE 3B 250	1B0038	1B0038S	4" F	3" F	6.000"
5	GE 3B 300	1B0039	1B0039S	4" F	3" F	6.500"
6	GE 3B 400	1B0040	1B0040S	4" F	3" F	7.100"
6	GU 3B 2	1B0113	1B0113S	4" F	3" F	7.100"

Características del Motor			
Motor		Velocidad (rpm)	Frecuencia (Hz)
Eléctrico		3600 (nominal)	60
Potencia (HP)	Fase	Voltaje (V)	Frame
10	3	220/440	215JM
15	3	220/440	215JM
20	3	220/440	254JM
25	3	220/440	256JM
30	3	220/440	286JM
40	3	220/440	324JM
Eje Libre			

Curva de Rendimiento

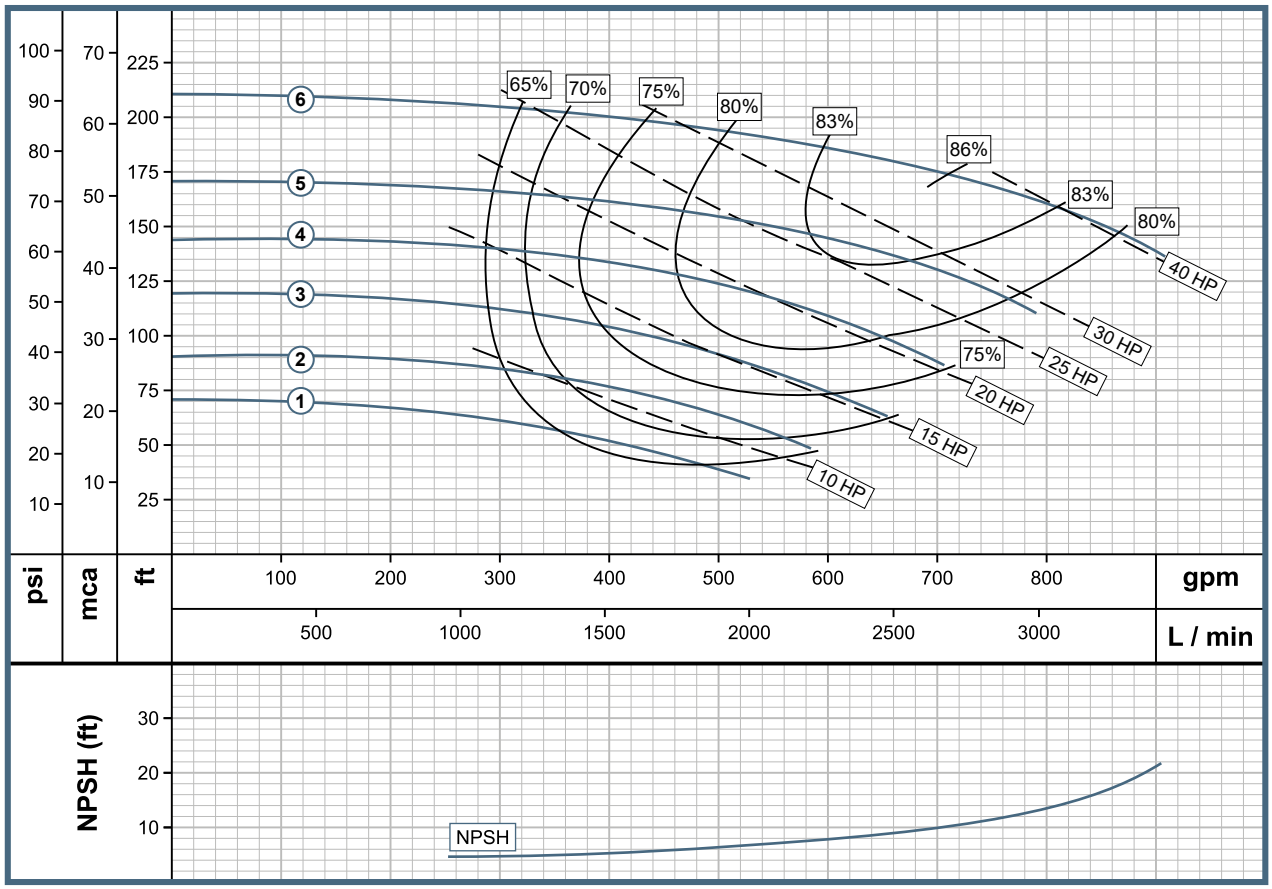

Encerramiento TEFC como configuración estándar.
SS = Impulsor acero inoxidable.
Las características técnicas están sujetas a cambios sin previo aviso.

Características de la Bomba						
Tipo de Bomba		Diseño			Impulsor	
Succión Final		Monobloque / Eje Libre			Cerrado, Hierro Fundido	
Etapas		Sello Mecánico			Rango Temperatura Fluido	
1		1 3/4" T21			70° C	
MODELO		Referencia	Impulsor Inox SS	Ø Succión	Ø Descarga	Ø Impulsor
1	GE 3C 250	1B0041	1B0041S	4" F	3" F	6.500"
2	GE 3C 300	1B0042	1B0042S	4" F	3" F	6.900"
3	GE 3C 400	1B0043	1B0043S	4" F	3" F	7.500"
4	GE 3C 500	1B0044	1B0044S	4" F	3" F	8.500"
5	GE 3C 600	1B0045	1B0045S	4" F	3" F	9.000"
6	GE 3C 750	1B0046	1B0046S	4" F	3" F	9.600"
6	GU 3C 2	1B0115	1B0115S	4" F	3" F	9.600"

Características del Motor			
Motor		Velocidad (rpm)	Frecuencia (Hz)
Eléctrico		3600 (nominal)	60
Potencia (HP)	Fase	Voltaje (V)	Frame
25	3	220/440	256JM
30	3	220/440	286JM
40	3	220/440	324JM
50	3	220/440	326JM
60	3	220/440	364JM
75	3	220/440	365JM
Eje Libre			

Curva de Rendimiento

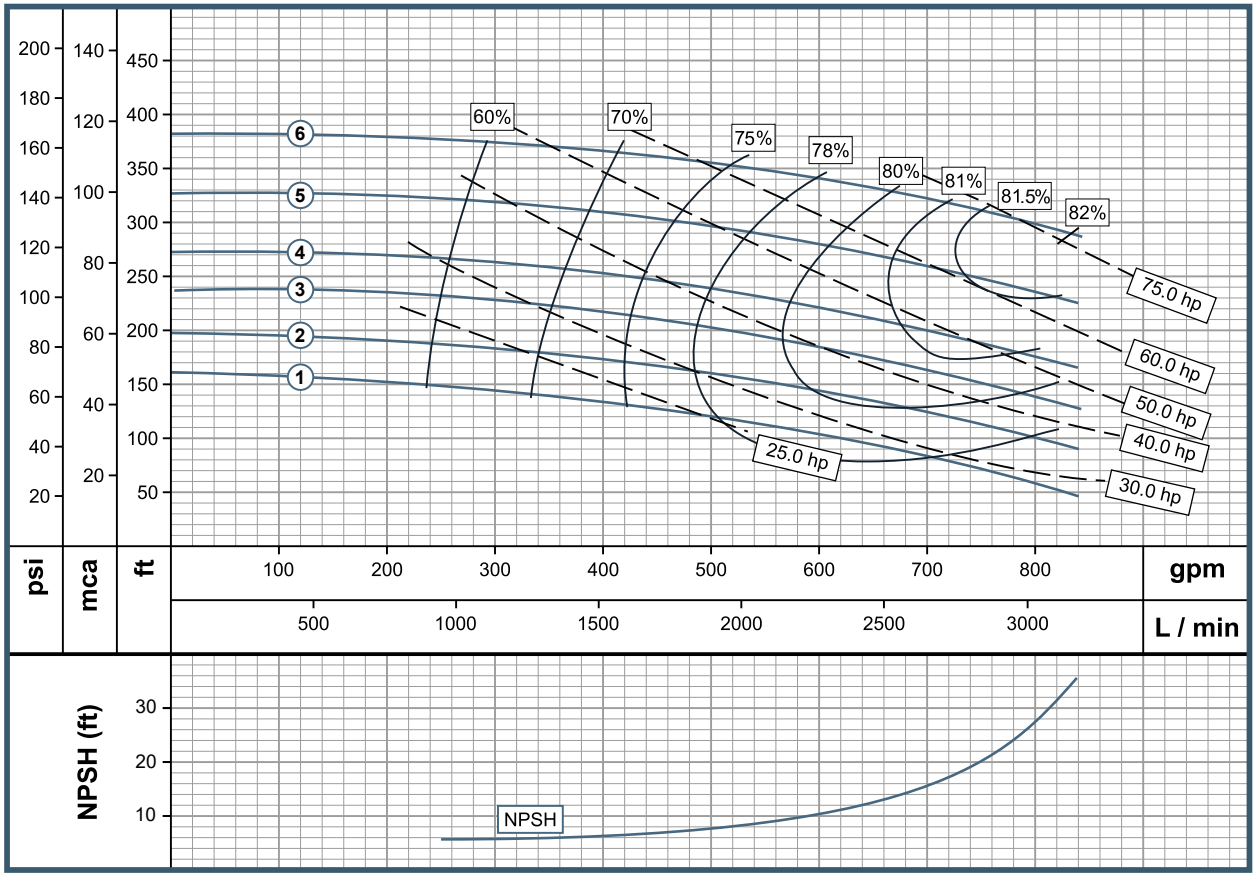

Encerramiento TEFC como configuración estándar.
SS = Impulsor acero inoxidable.
Las características técnicas están sujetas a cambios sin previo aviso.

Características de la Bomba						
Tipo de Bomba		Diseño			Impulsor	
Succión Final		Monobloque			Cerrado, Hierro Fundido	
Etapas		Sello Mecánico			Rango Temperatura Fluido	
1		1 3/4" T21 (1) / 2" T21 (2)			70° C	
MODELO		Referencia	Impulsor Inox SS	Ø Succión	Ø Descarga	Ø Impulsor
1	GE 3H 750	1B0144	1B0144S	5" F	3" F	9.000"
2	GE 3H 1000	1B0145	1B0145S	5" F	3" F	10.312"
3	GE 3H 1250	1B0146	1B0146S	5" F	3" F	10.437"

Características del Motor			
Motor		Velocidad (rpm)	Frecuencia (Hz)
Eléctrico		3600 (nominal)	60
Potencia (HP)	Fase	Voltaje (V)	Frame
75	3	220/440	365JM
100	3	220/440	365JP ODP
125	3	220/440	444JP

Curva de Rendimiento

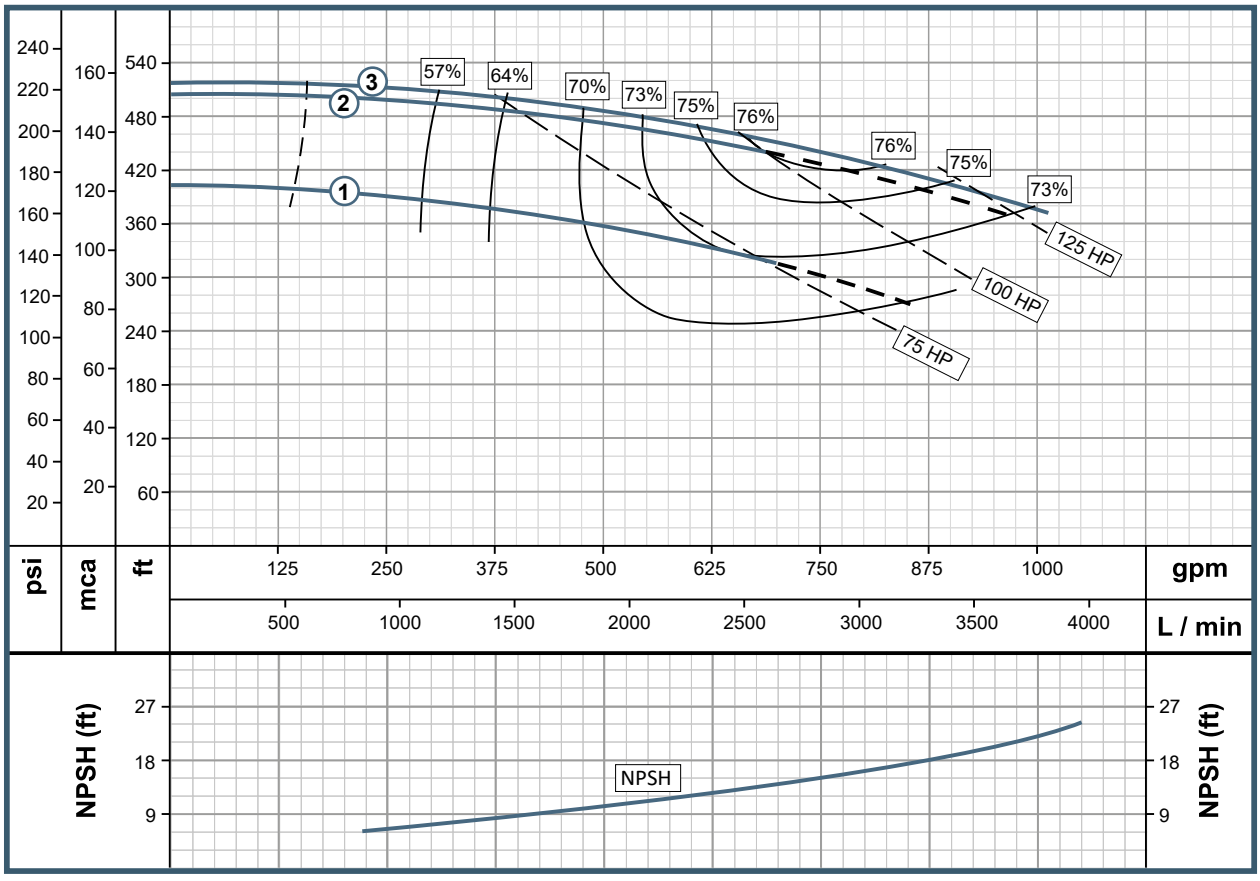

Encerramiento TEFC como configuración estándar.
SS = Impulsor acero inoxidable.
Las características técnicas están sujetas a cambios sin previo aviso.

Características de la Bomba						
Tipo de Bomba		Diseño			Impulsor	
Succión Final		Monobloque / Eje Libre			Cerrado, Hierro Fundido	
Etapas		Sello Mecánico			Rango Temperatura Fluido	
1		1 3/4" T21			70° C	
MODELO		Referencia	Impulsor Inox SS	Ø Succión	Ø Descarga	Ø Impulsor
1	GE 4B 250	1B0047	1B0047S	5" F	4" F	5.760"
2	GE 4B 300	1B0048	1B0048S	5" F	4" F	6.100"
3	GE 4B 400	1B0049	1B0049S	5" F	4" F	6.500"
4	GE 4B 500	1B0050	1B0050S	5" F	4" F	7.100"
4	GU 4B 2	1B0120	1B0120S	5" F	4" F	7.100"

Características del Motor			
Motor		Velocidad (rpm)	Frecuencia (Hz)
Eléctrico		3600 (nominal)	60
Potencia (HP)	Fase	Voltaje (V)	Frame
25	3	220/440	256JM
30	3	220/440	286JM
40	3	220/440	324JM
50	3	220/440	326JM
Eje Libre			

Curva de Rendimiento

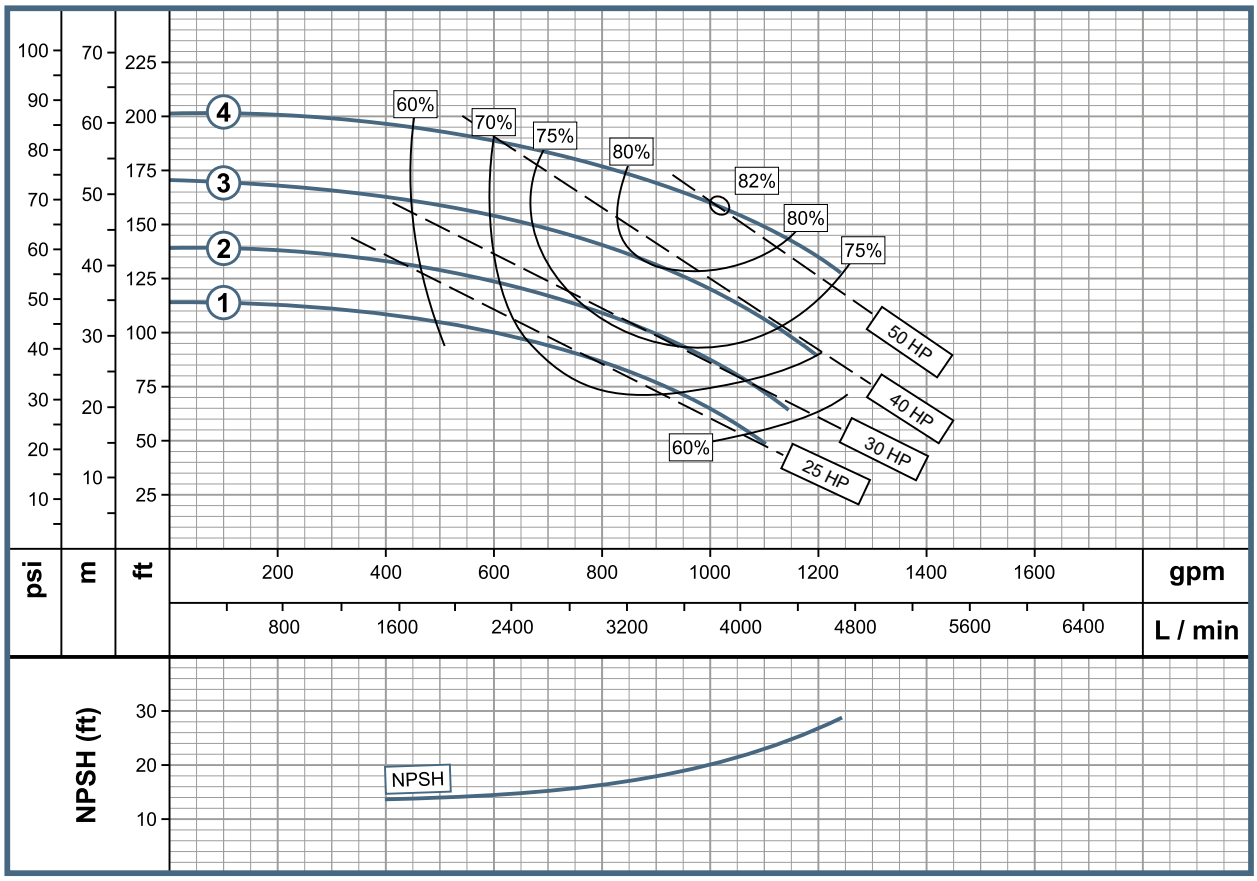

Encerramiento TEFC como configuración estándar.
SS = Impulsor acero inoxidable.
Las características técnicas están sujetas a cambios sin previo aviso.

Bombas GS

GE 4C 500
GE 4C 600
GE 4C 750
GE 4C 1000
GE 4C 1250
GU 4C 2

BARNES® de Colombia

Características de la Bomba						
Tipo de Bomba		Diseño			Impulsor	
Succión Final		Monobloque / Eje Libre			Cerrado, Hierro Fundido	
Etapas		Sello Mecánico			Rango Temperatura Fluido	
1		1 3/4" T21 (1,2,3) / 2" T21 (4,5)			70° C	
MODELO		Referencia	Impulsor Inox SS	Ø Succión	Ø Descarga	Ø Impulsor
1	GE 4C 500	1B0051	1B0051S	5" F	4" F	7.000"
2	GE 4C 600	1B0137	1B0137S	5" F	4" F	7.500"
3	GE 4C 750	1B0052	1B0052S	5" F	4" F	8.000"
4	GE 4C 1000	1B0053	1B0053S	5" F	4" F	9.000"
5	GE 4C 1250	1B0054	1B0054S	5" F	4" F	9.300"
5	GU 4C 2	1B0117	1B0117S	5" F	4" F	9.300"

Características del Motor			
Motor		Velocidad (rpm)	Frecuencia (Hz)
Eléctrico		3600 (nominal)	60
Potencia (HP)	Fase	Voltaje (V)	Frame
50	3	220/440	326JM
60	3	220/440	364JM
75	3	220/440	365JM
100	3	220/440	365JP
125	3	220/440	444JP
Eje Libre			

Curva de Rendimiento

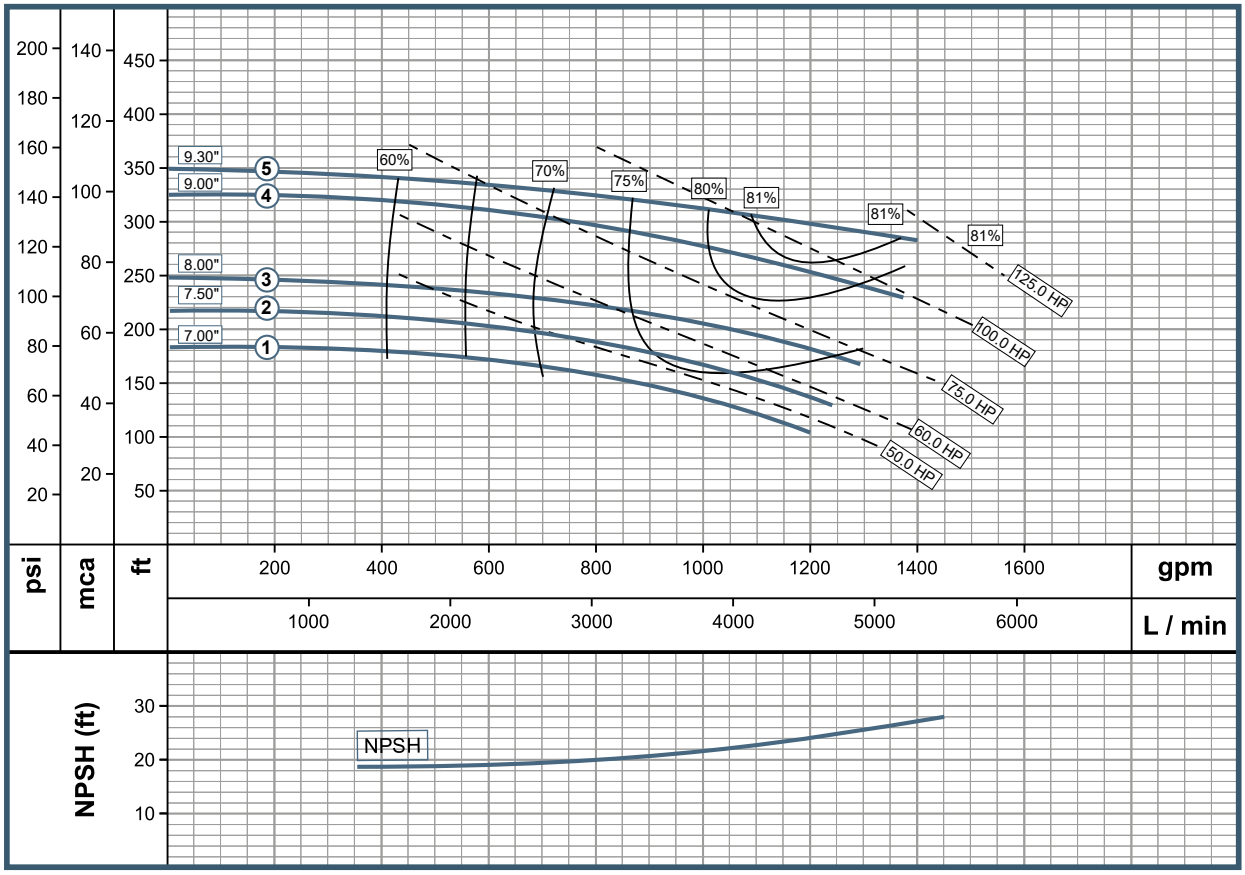

Encerramiento TEFC como configuración estándar.
SS = Impulsor acero inoxidable.
Las características técnicas están sujetas a cambios sin previo aviso.

Características de la Bomba						
Tipo de Bomba		Diseño			Impulsor	
Succión Final		Monobloque/ Eje Libre			Cerrado, Hierro Fundido	
Etapas		Sello Mecánico			Rango Temperatura Fluido	
1		1 1/4" T1			70° C	
MODELO		Referencia	Impulsor Inox SS	Ø Succión	Ø Descarga	Ø Impulsor
1	GE 1B 10-4	1B0460	1B0460S	1 1/4" NPT	1" NPT	6.500"
2	GE 1B 15-4	1B0461	1B0461S	1 1/4" NPT	1" NPT	7.100"
2	GU 1B 1	1B0185	1B0185S	1 1/4" NPT	1" NPT	7.100"

Características del Motor			
Motor		Velocidad (rpm)	Frecuencia (Hz)
Eléctrico		1800 (nominal)	60
Potencia (HP)	Fase	Voltaje (V)	Frame
1.0	3	220/440	143JM
1.5	3	220/440	145JM
Eje Libre			

Curva de Rendimiento

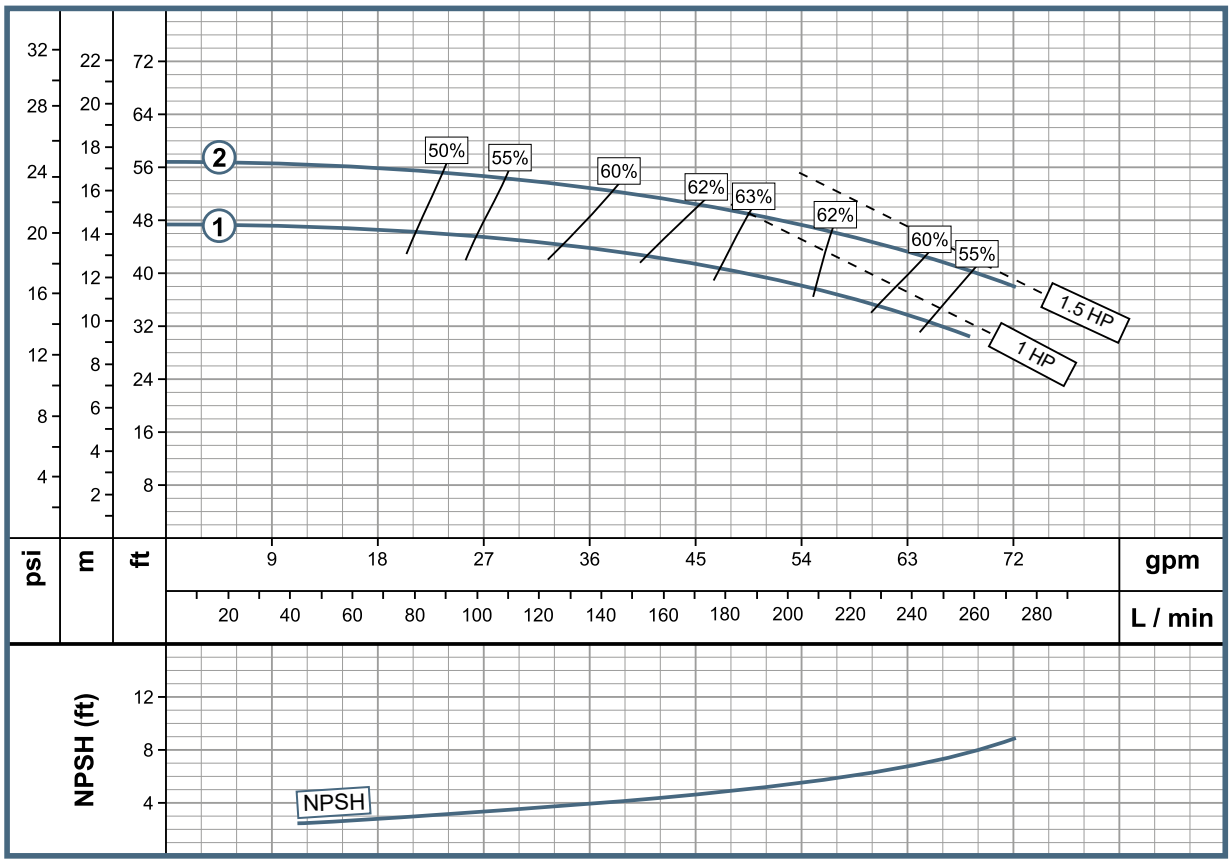

Encerramiento TEFC como configuración estándar.
SS = Impulsor acero inoxidable.
Las características técnicas están sujetas a cambios sin previo aviso.

Características de la Bomba						
Tipo de Bomba		Diseño			Impulsor	
Succión Final		Monobloque			Cerrado, Hierro Fundido	
Etapas		Sello Mecánico			Rango Temperatura Fluido	
1		5/8" T6			70° C	
MODELO		Referencia	Impulsor Inox SS	Ø Succión	Ø Descarga	Ø Impulsor
1	GE 1.25A 3-4	1B0462	1B0462S	1 1/2" NPT	1 1/4" NPT	4.750
2	GE 1.25A 5-4	1B0463	1B0463S	1 1/2" NPT	1 1/4" NPT	5.130

Características del Motor			
Motor		Velocidad (rpm)	Frecuencia (Hz)
Eléctrico		1800 (nominal)	60
Potencia (HP)	Fase	Voltaje (V)	Frame
0.3	3	220/440	56J
0.5	3	220/440	56J

Curva de Rendimiento

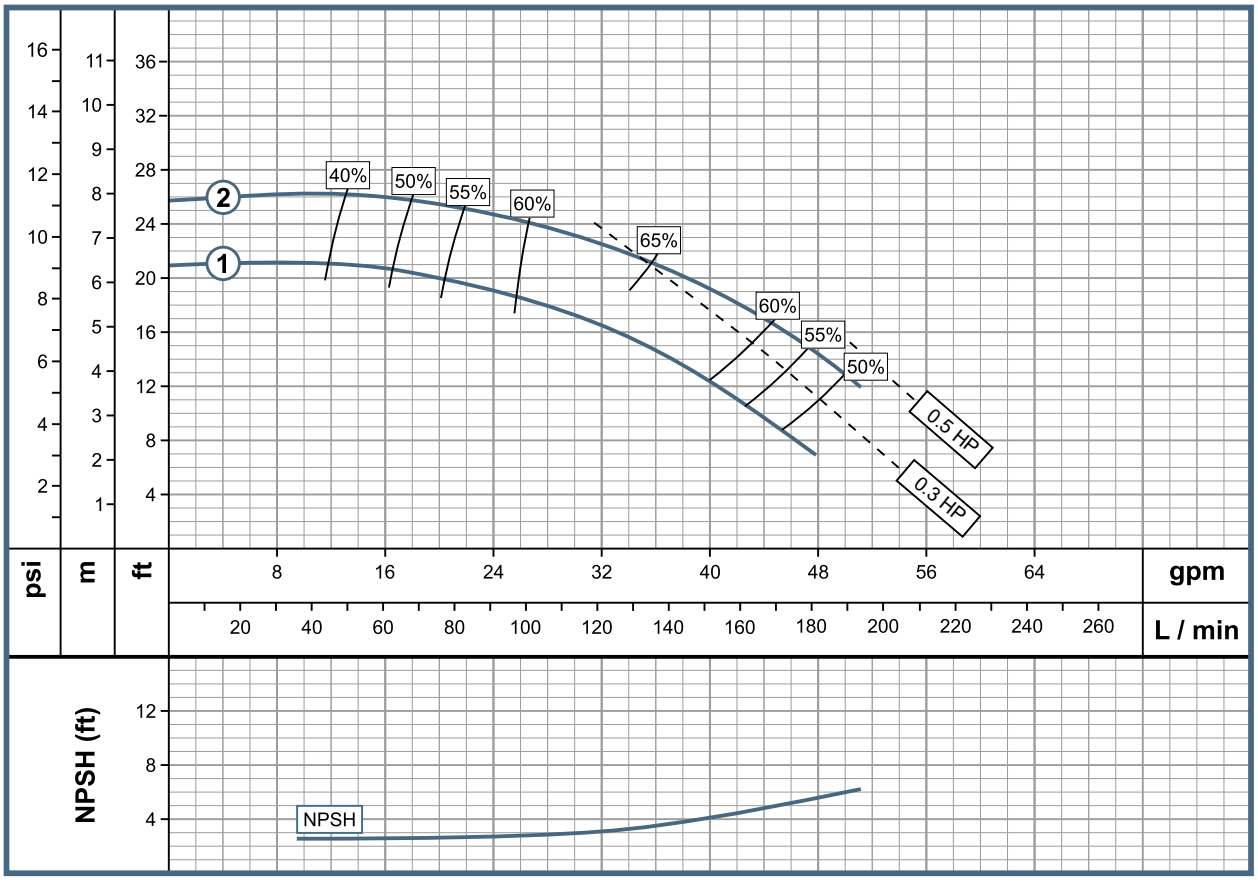

Encerramiento TEFC como configuración estándar.
SS = Impulsor acero inoxidable.

Las características técnicas están sujetas a cambios sin previo aviso.

Características de la Bomba						
Tipo de Bomba		Diseño			Impulsor	
Succión Final		Monobloque / Eje Libre			Cerrado, Hierro Fundido	
Etapas		Sello Mecánico			Rango Temperatura Fluido	
1		1 1/4" T1			70° C	
MODELO		Referencia	Impulsor Inox SS	Ø Succión	Ø Descarga	Ø Impulsor
1	GE 1.25B 10-4	1B0464	1B0464S	1 1/2" NPT	1 1/4" NPT	6.250"
2	GE 1.25B 15-4	1B0465	1B0465S	1 1/2" NPT	1 1/4" NPT	6.750"
3	GE 1.25B 20-4	1B0466	1B0466S	1 1/2" NPT	1 1/4" NPT	7.100"
3	GU 1.25B 1	1B0186	1B0186S	1 1/2" NPT	1 1/4" NPT	7.100"

Características del Motor			
Motor		Velocidad (rpm)	Frecuencia (Hz)
Eléctrico		1800 (nominal)	60
Potencia (HP)	Fase	Voltaje (V)	Frame
1	3	220/440	143JM
1.5	3	220/440	145JM
2	3	220/440	145JM
Eje Libre			

Curva de Rendimiento

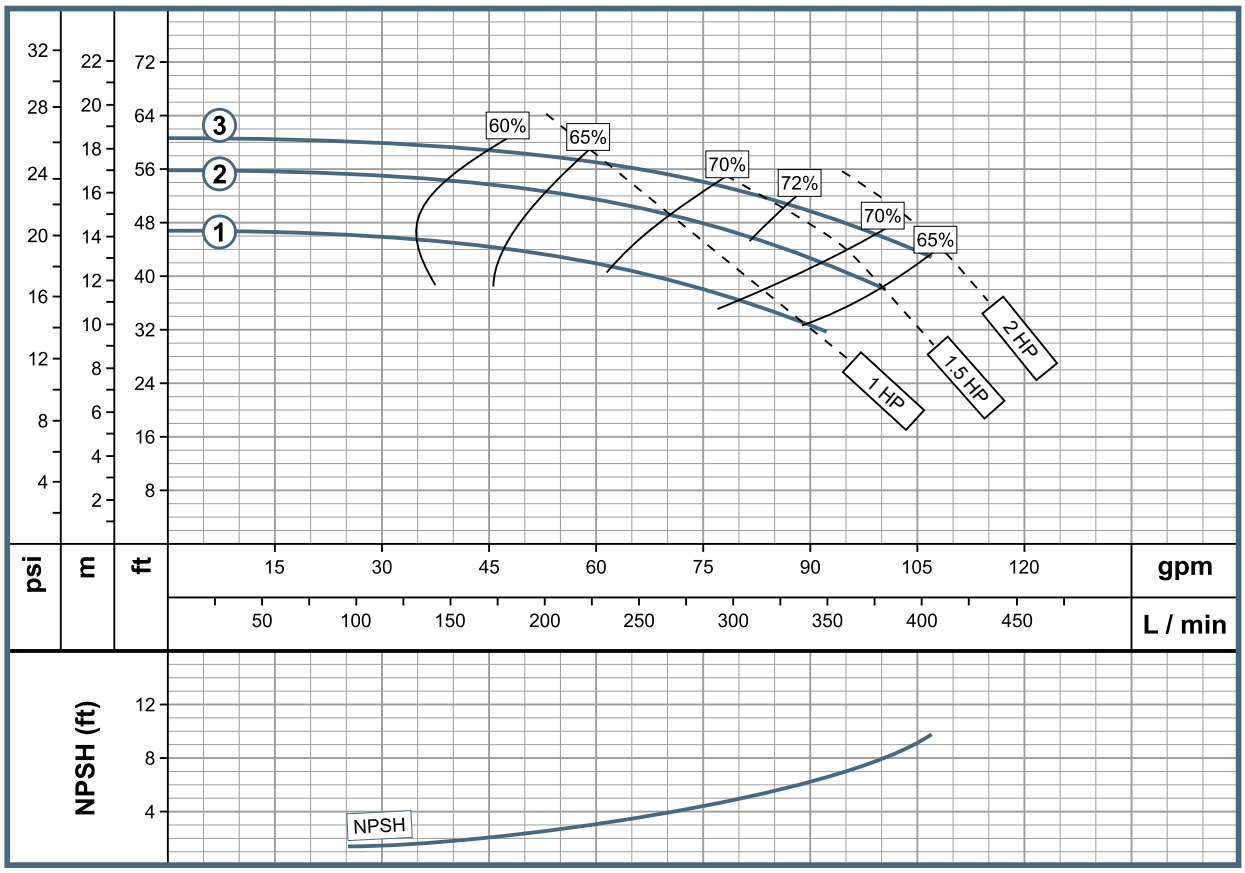

Encerramiento TEFC como configuración estándar.
SS = Impulsor acero inoxidable.
Las características técnicas están sujetas a cambios sin previo aviso.

Características de la Bomba					
Tipo de Bomba	Diseño			Impulsor	
Succión Final	Monobloque			Cerrado, Hierro Fundido	
Etapas	Sello Mecánico			Rango Temperatura Fluido	
1	1 1/4" T1			70° C	
MODELO	Referencia	Impulsor Inox SS	Ø Succión	Ø Descarga	Ø Impulsor
GE 1.5A 10-4	1B0467	1B0467S	2" NPT	1 1/2" NPT	5.000"

Características del Motor			
Motor		Velocidad (rpm)	Frecuencia (Hz)
Electrico		1800 (nominal)	60
Potencia (HP)	Fase	Voltaje (V)	Frame
1	3	220/440	143JM

Curva de Rendimiento

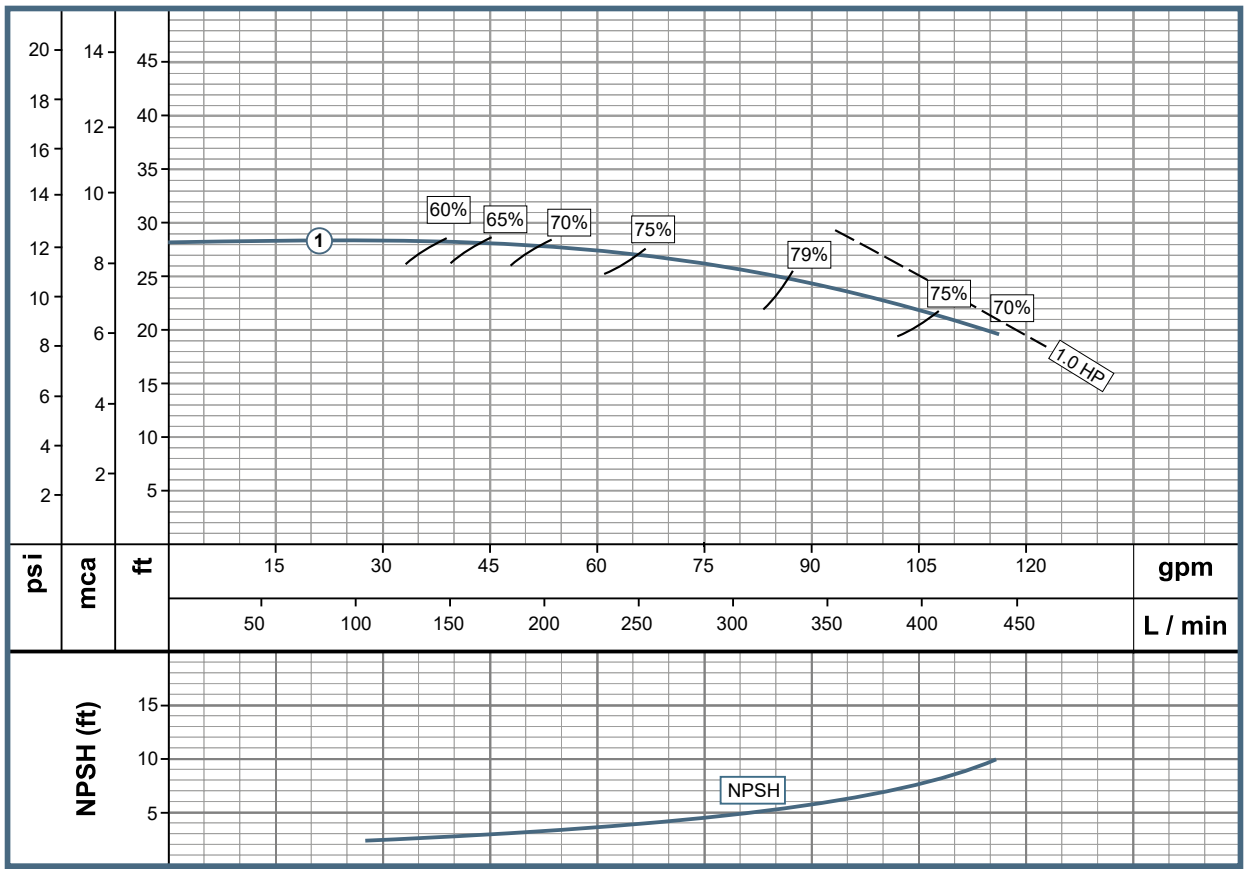

Encerramiento TEFC como configuración estándar.
SS = Impulsor acero inoxidable.
Las características técnicas están sujetas a cambios sin previo aviso.

Características de la Bomba						
Tipo de Bomba		Diseño			Impulsor	
Succión Final		Monobloque / Eje Libre			Cerrado, Hierro Fundido	
Etapas		Sello Mecánico			Rango Temperatura Fluido	
1		1 1/4" T1			70° C	
MODELO		Referencia	Impulsor Inox SS	Ø Succión	Ø Descarga	Ø Impulsor
1	GE 1.5B 10-4	1B0468	1B0468S	2" NPT	1 1/2" NPT	6.000"
2	GE 1.5B 15-4	1B0469	1B0469S	2" NPT	1 1/2" NPT	6.500"
3	GE 1.5B 20-4	1B0470	1B0470S	2" NPT	1 1/2" NPT	7.100"
3	GU 1.5B 1	1B0187	1B0187S	2" NPT	1 1/2" NPT	7.100"

Características del Motor			
Motor		Velocidad (rpm)	Frecuencia (Hz)
Eléctrico		1800 (nominal)	60
Potencia (HP)	Fase	Voltaje (V)	Frame
1	3	220/440	143JM
1.5	3	220/440	145JM
2	3	220/440	145JM
Eje Libre			

Curva de Rendimiento

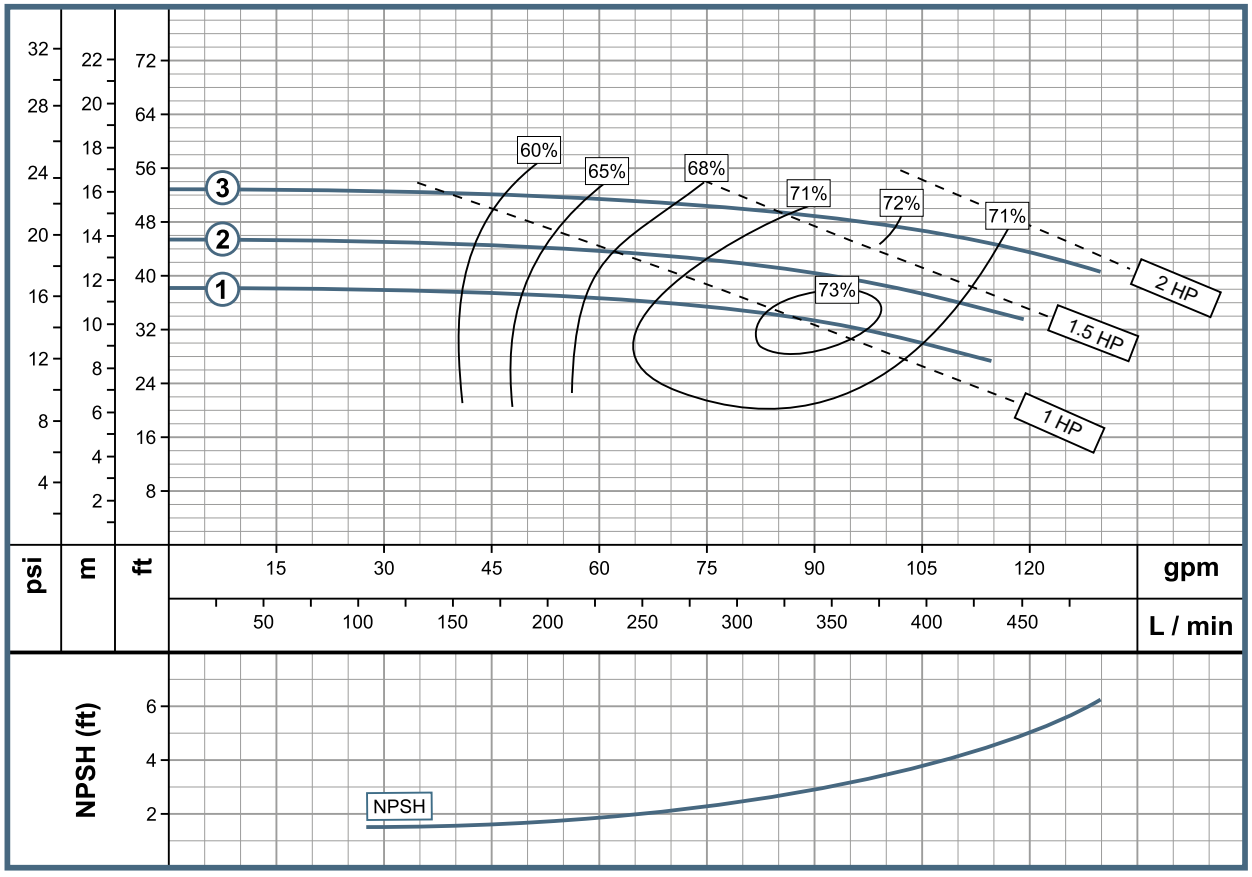

Encerramiento TEFC como configuración estándar.
SS = Impulsor acero inoxidable.
Las características técnicas están sujetas a cambios sin previo aviso.

Bombas GS

GE 1.5C 15-4
GE 1.5C 20-4
GE 1.5C 30-4
GE 1.5C 50-4
GU 1.5C 1

Características de la Bomba						
Tipo de Bomba		Diseño			Impulsor	
Succión Final		Monobloque / Eje Libre			Cerrado, Hierro Fundido	
Etapas		Sello Mecánico			Rango Temperatura Fluido	
1		1 1/4" T12			70° C	
MODELO		Referencia	Impulsor Inox SS	Ø Succión	Ø Descarga	Ø Impulsor
1	GE 1.5C 15-4	1B0237	1B0237S	2" NPT	1 1/2" NPT	7.000"
2	GE 1.5C 20-4	1B0238	1B0238S	2" NPT	1 1/2" NPT	7.600"
3	GE 1.5C 30-4	1B0239	1B0239S	2" NPT	1 1/2" NPT	8.500"
4	GE 1.5C 50-4	1B0240	1B0240S	2" NPT	1 1/2" NPT	9.600"
4	GU 1.5C1	1B0100	1B0100S	2" NPT	2 1/2" NPT	9.600"

Características del Motor			
Motor		Velocidad (rpm)	Frecuencia (Hz)
Eléctrico		1800 (nominal)	60
Potencia (HP)	Fase	Voltaje (V)	Frame
1,5	3	220/440	145JM
2	3	220/440	145JM
3	3	220/440	182JM
5	3	220/440	184JM
Eje Libre			

Curva de Rendimiento

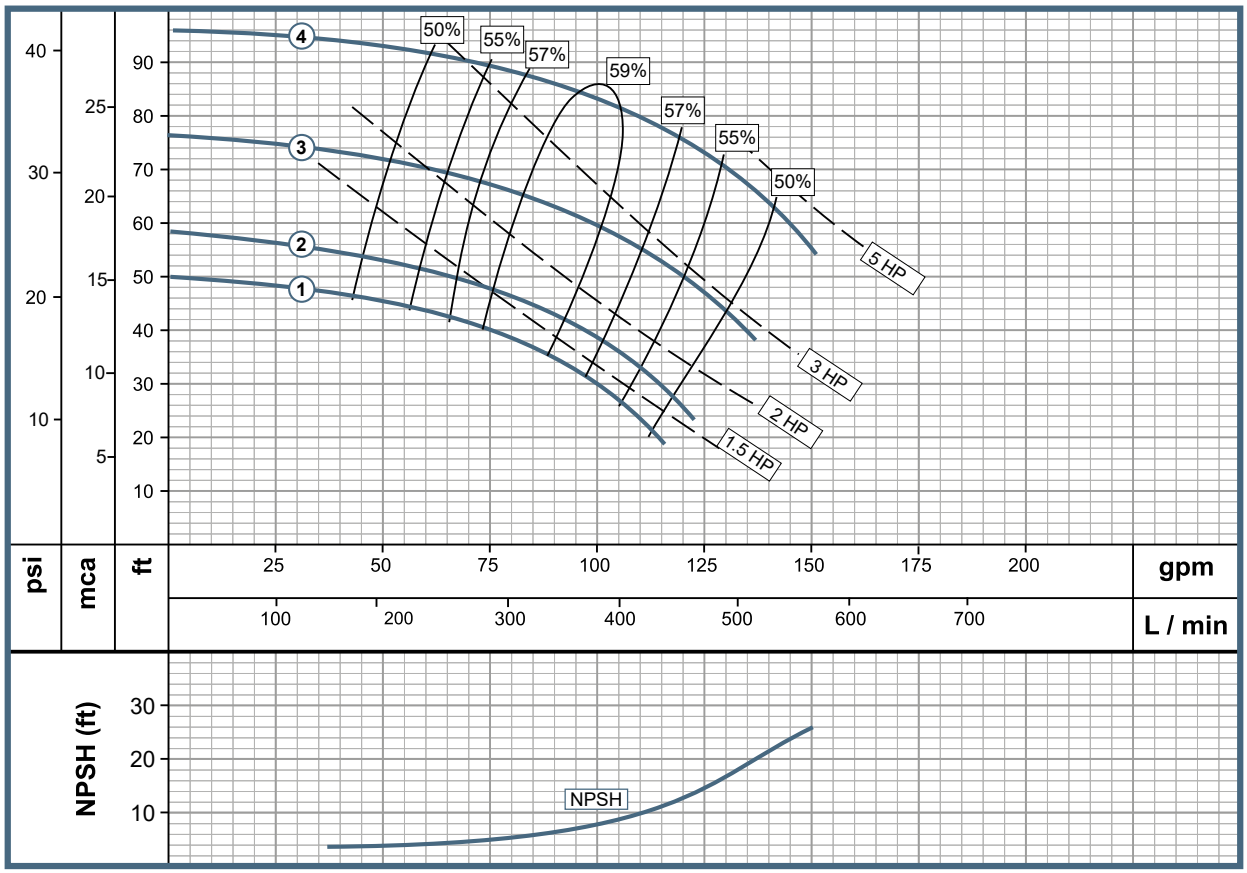

Encerramiento TEFC como configuración estándar.
SS = Impulsor acero inoxidable.
Las características técnicas están sujetas a cambios sin previo aviso.

Características de la Bomba						
Tipo de Bomba		Diseño			Impulsor	
Succión Final		Monobloque / Eje Libre			Cerrado, Hierro Fundido	
Etapas		Sello Mecánico			Rango Temperatura Fluido	
1		1 1/4" T21			70° C	
MODELO		Referencia	Impulsor Inox SS	Ø Succión	Ø Descarga	Ø Impulsor
1	GE 1.5D 30-4	1B0202	1B0202S	2" NPT	1 1/2" NPT	7.500"
2	GE 1.5D 50-4	1B0203	1B0203S	2" NPT	1 1/2" NPT	8.750"
3	GE 1.5D 75-4	1B0204	1B0204S	2" NPT	1 1/2" NPT	9.600"
3	GU 1.5D 1	1B0102	1B0102S	2" NPT	2 1/2" NPT	9.600"

Características del Motor			
Motor		Velocidad (rpm)	Frecuencia (Hz)
Eléctrico		1800 (nominal)	60
Potencia (HP)	Fase	Voltaje (V)	Frame
3	3	220/440	182JM
5	3	220/440	184JM
7,5	3	220/440	213JM
Eje Libre			

Curva de Rendimiento

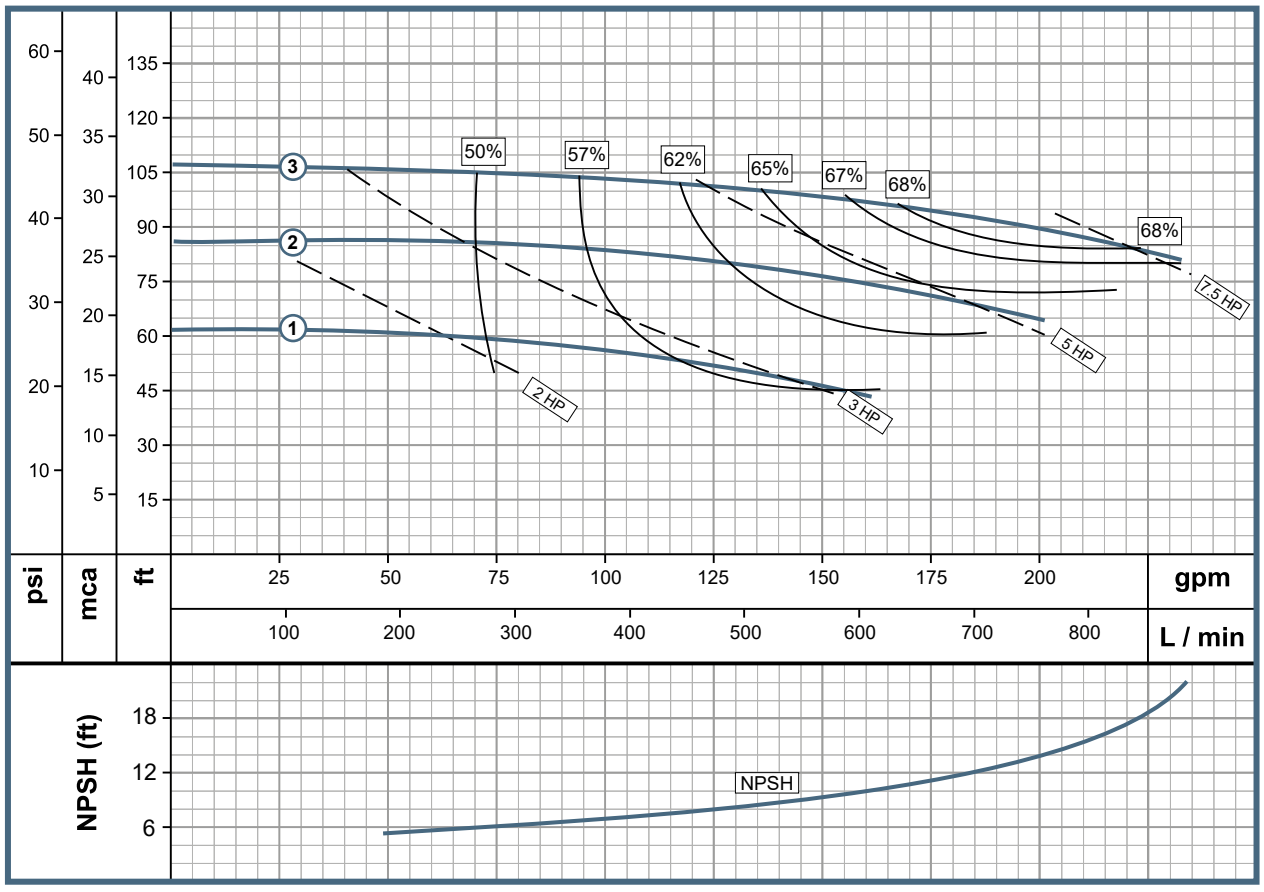

Encerramiento TEFC como configuración estándar.
SS = Impulsor acero inoxidable.
Las características técnicas están sujetas a cambios sin previo aviso.

Bombas GS

GE 2B 7-4
GE 2B 10-4
GE 2B 15-4
GE 2B 20-4
GE 2B 30-4
GU 2B 1

Características de la Bomba						
Tipo de Bomba		Diseño		Impulsor		
Succión Final		Monobloque / Eje Libre		Cerrado, Hierro Fundido		
Etapas		Sello Mecánico		Rango Temperatura Fluido		
1		1 1/4" T12		70° C		
MODELO		Referencia	Impulsor Inox SS	Ø Succión	Ø Descarga	Ø Impulsor
1	GE 2B 7-4	1B0220	1B0220S	2 1/2" NPT	2" NPT	4.500"
2	GE 2B 10-4	1B0221	1B0221S	2 1/2" NPT	2" NPT	5.000"
3	GE 2B 15-4	1B0222	1B0222S	2 1/2" NPT	2" NPT	6.000"
4	GE 2B 20-4	1B0223	1B0223S	2 1/2" NPT	2" NPT	6.500"
5	GE 2B 30-4	1B0224	1B0224S	2 1/2" NPT	2" NPT	7.100"
5	GU 2B 1	1B0104	1B0104S	3 1/2" NPT	2" NPT	7.100"

Características del Motor			
Motor		Velocidad (rpm)	Frecuencia (Hz)
Eléctrico		1800 (nominal)	60
Potencia (HP)	Fases	Voltaje (V)	Frame
0,75	3	220/440	56J
1	3	220/440	143JM
1,5	3	220/440	145JM
2	3	220/440	145JM
3	3	220/440	182JM
Eje Libre			

Curva de Rendimiento

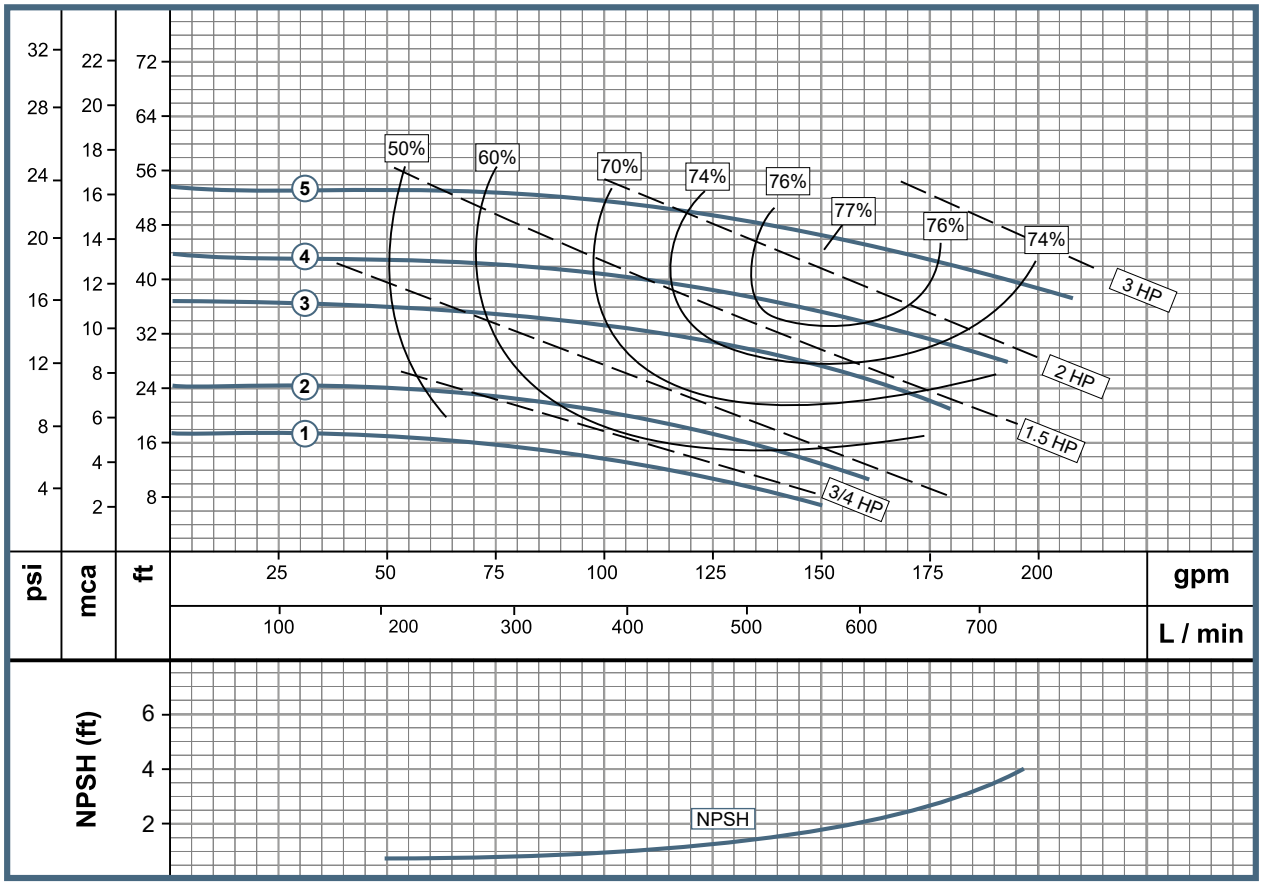

Encerramiento TEFC como configuración estándar.
SS = Impulsor acero inoxidable.
Las características técnicas están sujetas a cambios sin previo aviso.

Características de la Bomba						
Tipo de Bomba		Diseño			Impulsor	
Succión Final		Monobloque / Eje Libre			Cerrado, Hierro Fundido	
Etapas		Sello Mecánico			Rango Temperatura Fluido	
1		1 1/4" T12			70° C	
MODELO		Referencia	Impulsor Inox SS	Ø Succión	Ø Descarga	Ø Impulsor
1	GE 2C 20-4	1B0241	1B0241S	2 1/2" NPT	2" NPT	6.500"
2	GE 2C 30-4	1B0242	1B0242S	2 1/2" NPT	2" NPT	7.500"
3	GE 2C 50-4	1B0243	1B0243S	2 1/2" NPT	2" NPT	9.000"
4	GE 2C 75-4	1B0244	1B0244S	2 1/2" NPT	2" NPT	9.600"
4	GU 2C 1	1B0106	1B0106S	2 1/2" NPT	2" NPT	9.600"

Características del Motor			
Motor		Velocidad (rpm)	Frecuencia (Hz)
Eléctrico		1800 (nominal)	60
Potencia (HP)	Fase	Voltaje (V)	Frame
2	3	220/440	145JM
3	3	220/440	182JM
5	3	220/440	184JM
7,5	3	220/440	213JM
Eje Libre			

Curva de Rendimiento

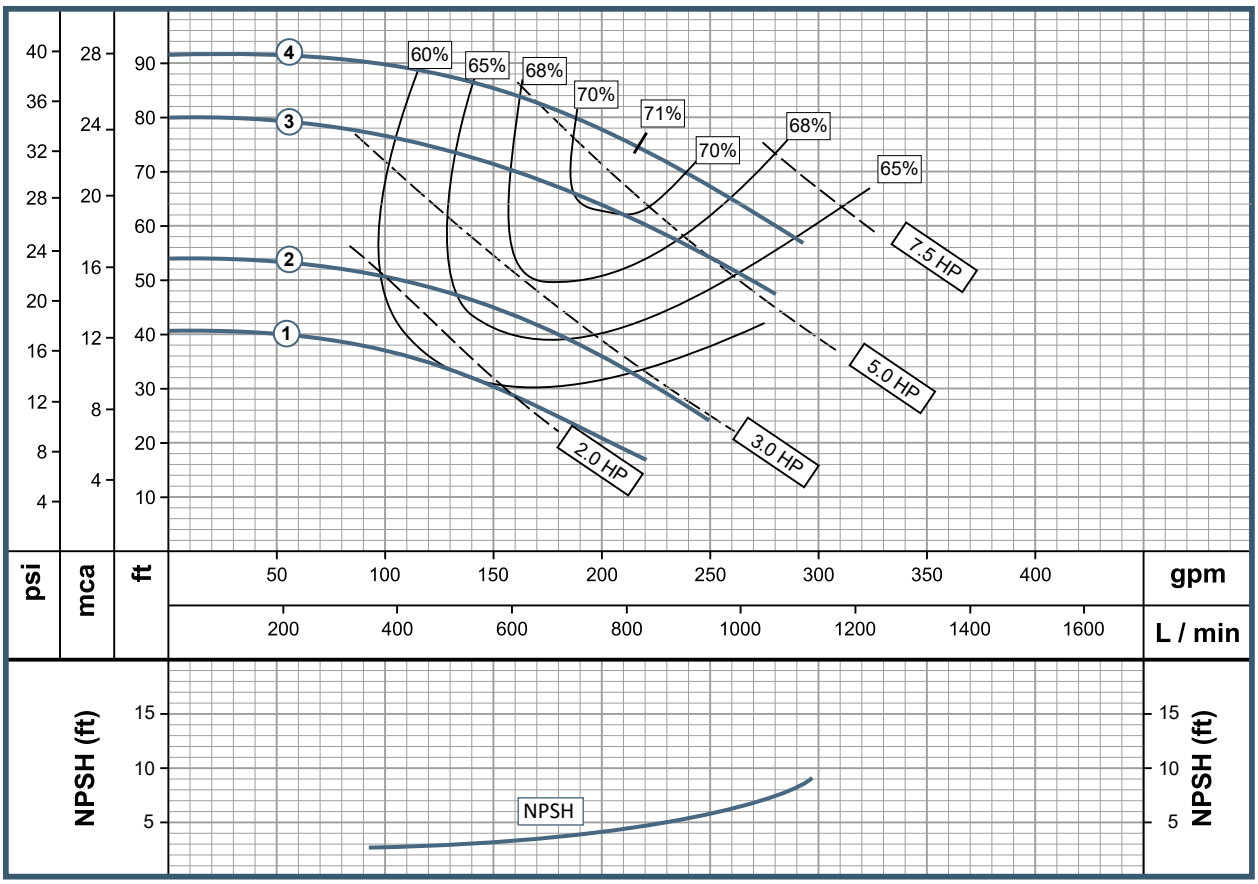

Encerramiento TEFC como configuración estándar.
SS = Impulsor acero inoxidable.
Las características técnicas están sujetas a cambios sin previo aviso.

Bombas GS

GE 2E 50-4
GE 2E 75-4
GE 2E 100-4
GE 2E 150-4
GU 2E 1

BARNES® de Colombia

Características de la Bomba						
Tipo de Bomba		Diseño			Impulsor	
Succión Final		Monobloque / Eje Libre			Cerrado, Hierro Fundido	
Etapas		Sello Mecánico			Rango Temperatura Fluido	
1		1 1/4" T12 (1,2,3) / 1 3/4" T21 (4)			70° C	
MODELO		Referencia	Impulsor Inox SS	Ø Succión	Ø Descarga	Ø Impulsor
1	GE 2E 50-4	1B0065	1B0065S	2 1/2" NPT	2" NPT	9.625"
2	GE 2E 75-4	1B0066	1B0066S	2 1/2" NPT	2" NPT	10.500"
3	GE 2E 100-4	1B0067	1B0067S	2 1/2" NPT	2" NPT	11.500"
4	GE 2E 150-4	1B0068	1B0068S	2 1/2" NPT	2" NPT	12.100"
4	GU 2E 1	1B0124	1B0124S	2 1/2" NPT	2" NPT	12.100"

Características del Motor			
Motor		Velocidad (rpm)	Frecuencia (Hz)
Eléctrico		1800 (nominal)	60
Potencia (HP)	Fase	Voltaje (V)	Frame
5	3	220/440	184JM
7,5	3	220/440	213JM
10	3	220/440	215JM
15	3	220/440	215JM
Eje Libre			

Curva de Rendimiento

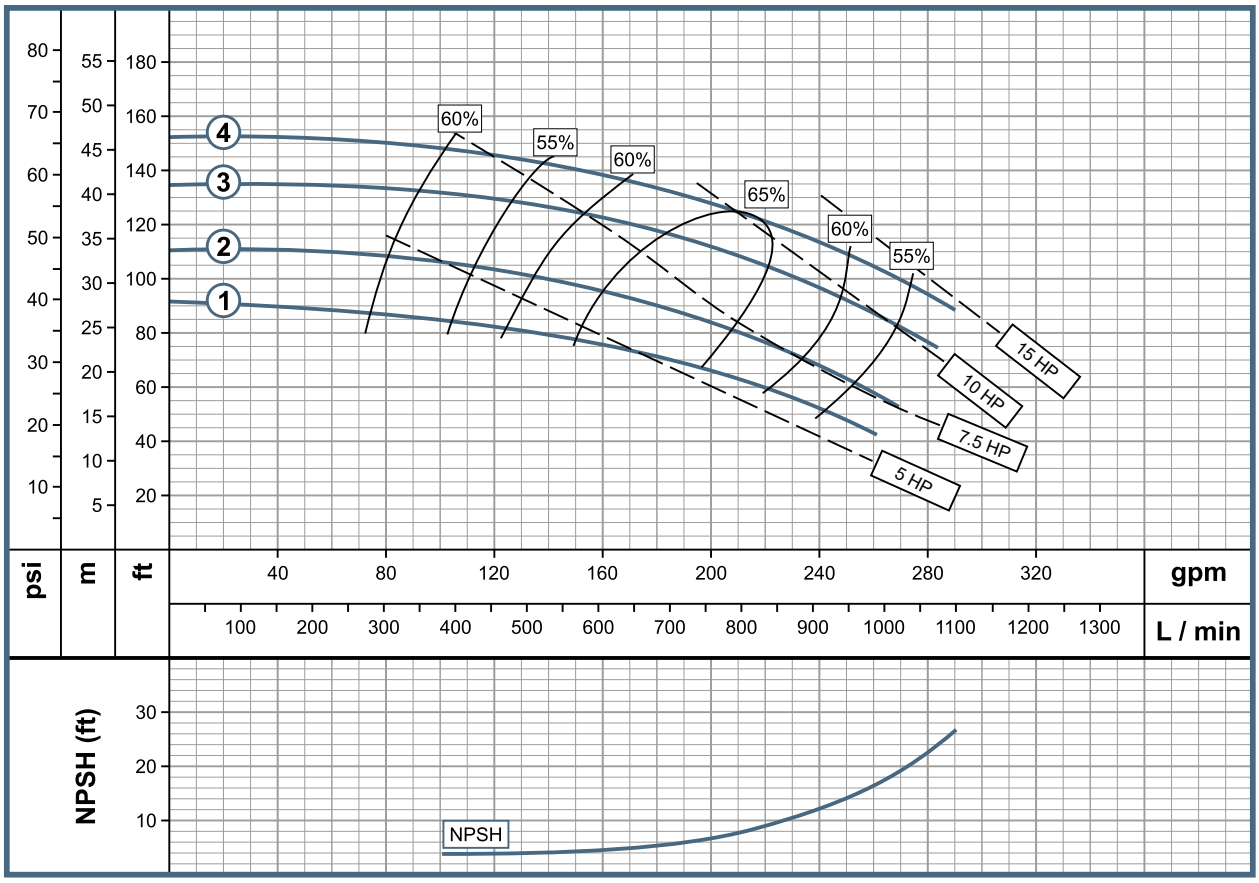

Encerramiento TEFC como configuración estándar.
SS = Impulsor acero inoxidable.
Las características técnicas están sujetas a cambios sin previo aviso.

Características de la Bomba						
Tipo de Bomba		Diseño			Impulsor	
Succión Final		Monobloque / Eje Libre			Cerrado, Hierro Fundido	
Etapas		Sello Mecánico			Rango Temperatura Fluido	
1		1 1/4" T12			70° C	
MODELO		Referencia	Impulsor Inox SS	Ø Succión	Ø Descarga	Ø Impulsor
1	GE 2.5B 10-4	1B0225	1B0225S	3" F	2 1/2"	4.880"
2	GE 2.5B 15-4	1B0226	1B0226S	3" F	2 1/2"	5.500"
3	GE 2.5B 20-4	1B0227	1B0227S	3" F	2 1/2"	6.000"
4	GE 2.5B 30-4	1B0228	1B0228S	3" F	2 1/2"	6.500"
5	GE 2.5B 50-4	1B0349	1B0349S	3" F	2 1/2"	7.100"
5	GU 2.5B 1	1B0108	1B0108S	3" F	2 1/2"	7.100"

Características del Motor			
Motor		Velocidad (rpm)	Frecuencia (Hz)
Eléctrico		1800 (nominal)	60
Potencia (HP)	Fase	Voltaje (V)	Frame
1	3	220/440	143JM
1,5	3	220/440	145JM
2	3	220/440	145JM
3	3	220/440	182JM
5	3	220/440	184JM
Eje Libre			

Curva de Rendimiento

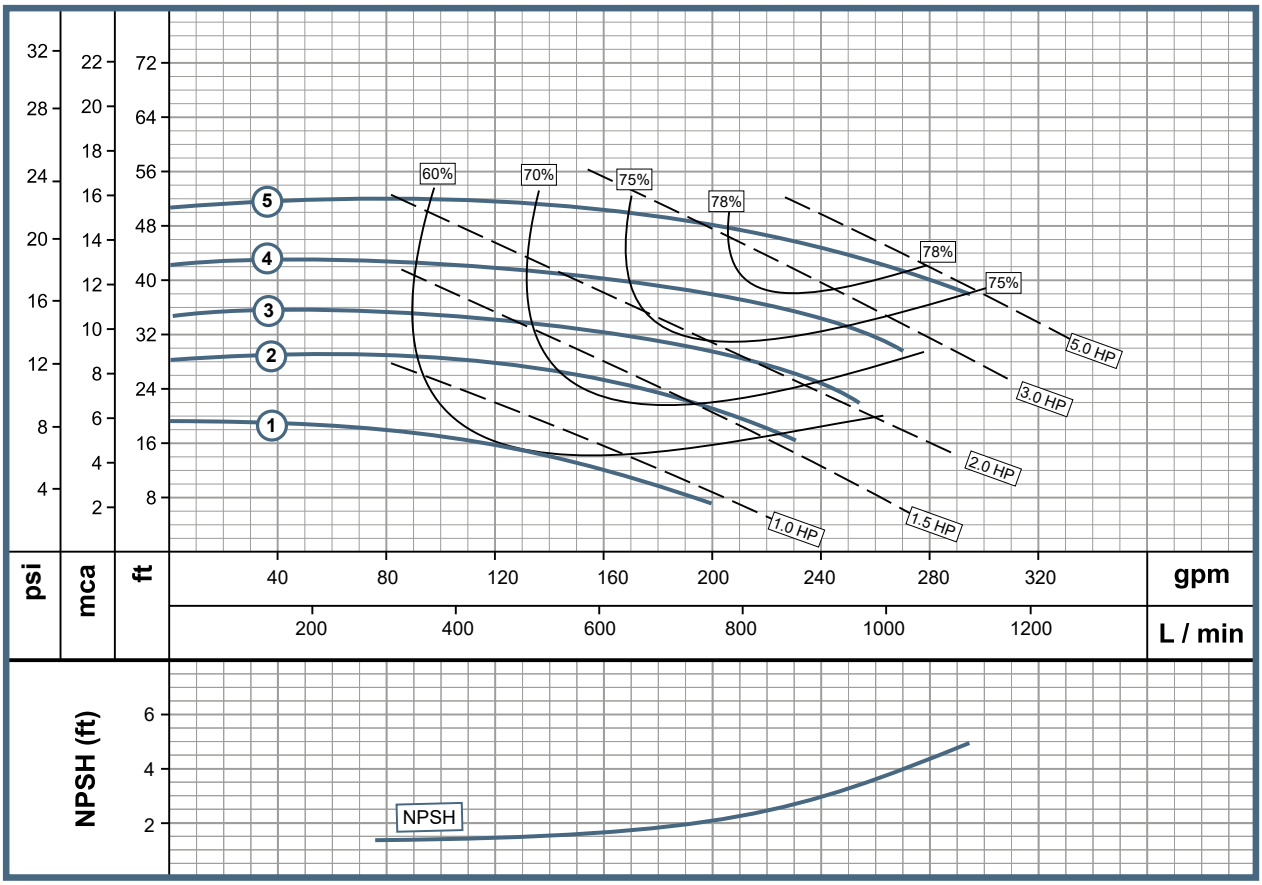

Encerramiento TEFC como configuración estándar.
SS = Impulsor acero inoxidable.
Las características técnicas están sujetas a cambios sin previo aviso.

Bombas GS

GE 2.5C 20-4
GE 2.5C 30-4
GE 2.5C 50-4
GE 2.5C 75-4
GU 2.5C 1

BARNES® de Colombia

www.barnes.com.co

Características de la Bomba						
Tipo de Bomba		Diseño		Impulsor		
Succión Final		Monobloque / Eje Libre		Cerrado, Hierro Fundido		
Etapas		Sello Mecánico		Rango Temperatura Fluido		
1		1 1/4" T12		70° C		
MODELO		Referencia	Impulsor Inox SS	Ø Succión	Ø Descarga	Ø Impulsor
1	GE 2.5C 20-4	1B0245	1B0245S	3" F	2 1/2" F	5.875"
2	GE 2.5C 30-4	1B0246	1B0246S	3" F	2 1/2" F	6.750"
3	GE 2.5C 50-4	1B0247	1B0247S	3" F	2 1/2" F	8.000"
4	GE 2.5C 75-4	1B0248	1B0248S	3" F	2 1/2" F	9.000"
5	GE 2.5C 100-1	1B0262	1B0262S	3" F	2 1/2" F	9.600"
5	GU 2.5C 1	1B0110	1B0110S	3" F	2 1/2" F	9.600"

Características del Motor			
Motor		Velocidad (rpm)	Frecuencia (Hz)
Eléctrico		1800 (nominal)	60
Potencia (HP)	Fase	Voltaje (V)	Frame
2	3	220/440	145JM
3	3	220/440	182JM
5	3	220/440	184JM
7,5	3	220/440	213JM
10	3	220/440	215JM
Eje Libre			

Curva de Rendimiento

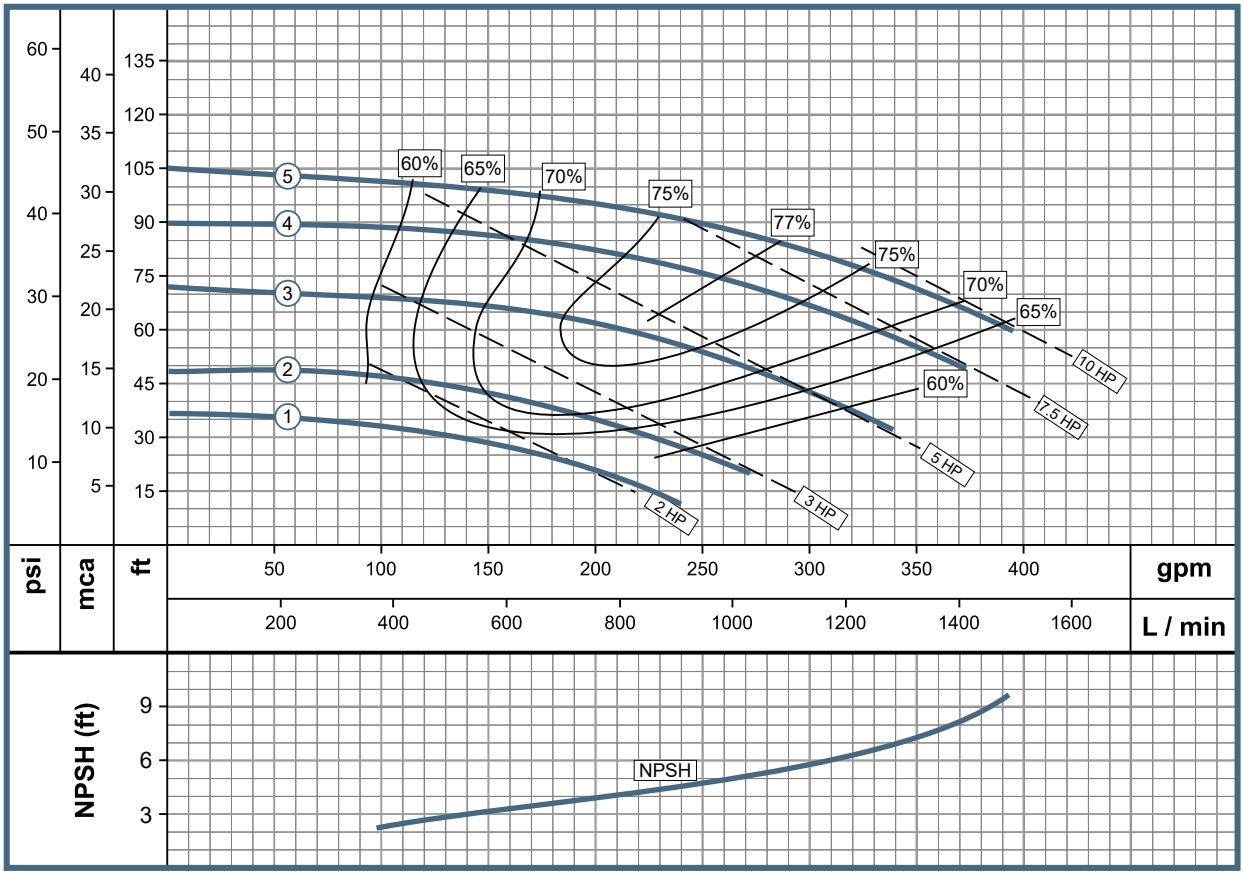

Encerramiento TEFC como configuración estándar.
SS = Impulsor acero inoxidable.
Las características técnicas están sujetas a cambios sin previo aviso.

Características de la Bomba						
Tipo de Bomba		Diseño			Impulsor	
Succión Final		Monobloque / Eje Libre			Cerrado, Hierro Fundido	
Etapas		Sello Mecánico			Rango Temperatura Fluido	
1		1 1/4" T12 (1,2) / 1 3/4" T21 (3,4)			70° C	
MODELO		Referencia	Impulsor Inox SS	Ø Succión	Ø Descarga	Ø Impulsor
1	GE 2.5E 75-4	1B0069	1B0069S	3" F	2 1/2" F	9.000"
2	GE 2.5E 100-4	1B0070	1B0070S	3" F	2 1/2" F	10.000"
3	GE 2.5E 150-4	1B0071	1B0071S	3" F	2 1/2" F	11.000"
4	GE 2.5E 200-4	1B0072	1B0072S	3" F	2 1/2" F	12.093"
4	GU 2.5E 2	1B0125	1B0125S	3" F	2 1/2" F	12.093"

Características del Motor			
Motor		Velocidad (rpm)	Frecuencia (Hz)
Eléctrico		1800 (nominal)	60
Potencia (HP)	Fase	Voltaje (V)	Frame
7.5	3	220/440	213JM
10	3	220/440	215JM
15	3	220/440	215JM
20	3	220/440	256JM
Eje Libre			

Curva de Rendimiento

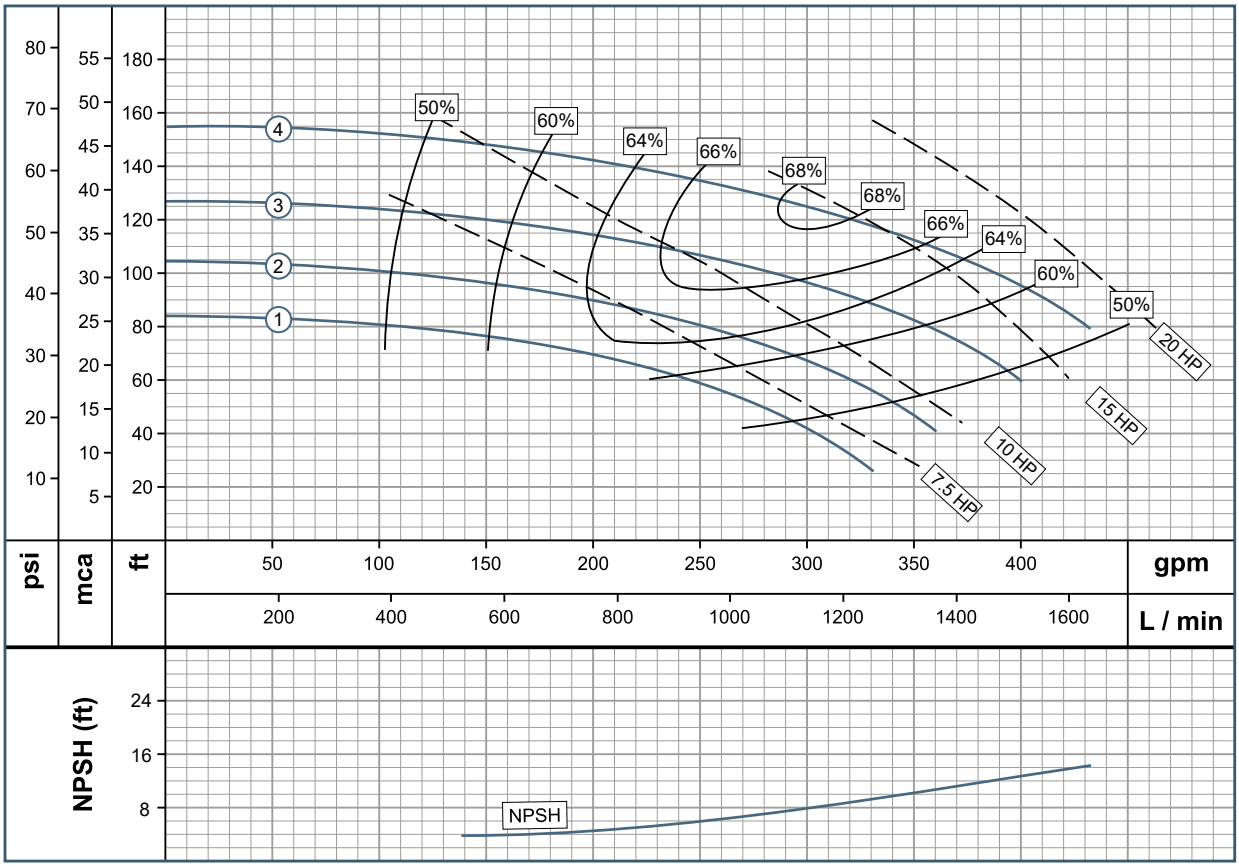

Encerramiento TEFC como configuración estándar.
SS = Impulsor acero inoxidable.
Las características técnicas están sujetas a cambios sin previo aviso.

Bombas GS

GE 3B 15-4
GE 3B 20-4
GE 3B 30-4
GE 3B 50-4
GU 3B 1

Características de la Bomba						
Tipo de Bomba		Diseño			Impulsor	
Succión Final		Monobloque / Eje Libre			Cerrado, Hierro Fundido	
Etapas		Sello Mecánico			Rango Temperatura Fluido	
1		1 1/4" T12			70° C	
MODELO		Referencia	Impulsor Inox SS	Ø Succión	Ø Descarga	Ø Impulsor
1	GE 3B 15-4	1B0230	1B0230S	4" F	3" F	5.000"
2	GE 3B 20-4	1B0231	1B0231S	4" F	3" F	5.500"
3	GE 3B 30-4	1B0232	1B0232S	4" F	3" F	6.000"
4	GE 3B 50-4	1B0233	1B0233S	4" F	3" F	7.100"
4	GU 3B 1	1B0112	1B0112S	4" F	3" F	7.100"

Características del Motor			
Motor		Velocidad (rpm)	Frecuencia (Hz)
Eléctrico		1800 (nominal)	60
Potencia (HP)	Fase	Voltaje (V)	Frame
1.5	3	220/440	145JM
2	3	220/440	145JM
3	3	220/440	182JM
5	3	220/440	184JM
Eje Libre			

Curva de Rendimiento

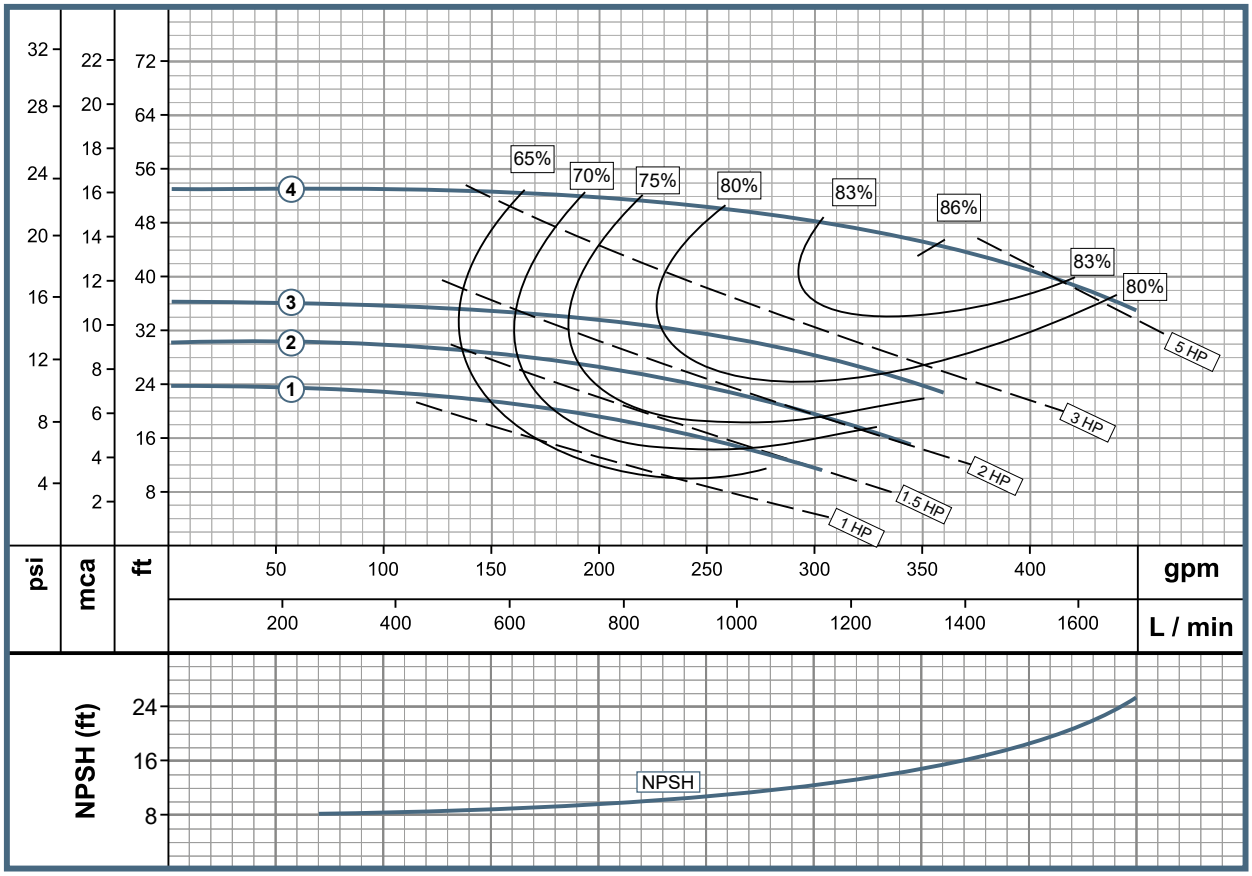

Encerramiento TEFC como configuración estándar.
SS = Impulsor acero inoxidable.
Las características técnicas están sujetas a cambios sin previo aviso.

Características de la Bomba						
Tipo de Bomba		Diseño			Impulsor	
Succión Final		Monobloque / Eje Libre			Cerrado, Hierro Fundido	
Etapas		Sello Mecánico			Rango Temperatura Fluido	
1		1 1/4" T12			70° C	
MODELO		Referencia	Impulsor Inox SS	Ø Succión	Ø Descarga	Ø Impulsor
1	GE 3C 30-4	1B0249	1B0249S	4" F	3" F	6.900"
2	GE 3C 50-4	1B0250	1B0250S	4" F	3" F	8.000"
3	GE 3C 75-4	1B0251	1B0251S	4" F	3" F	9.000"
4	GE 3C 100-4	1B0252	1B0252S	4" F	3" F	9.600"
4	GU 3C 1	1B0114	1B0114S	4" F	3" F	9.600"

Características del Motor			
Motor		Velocidad (rpm)	Frecuencia (Hz)
Eléctrico		1800 (nominal)	60
Potencia (HP)	Fase	Voltaje (V)	Frame
3	3	220/440	182JM
5	3	220/440	184JM
7.5	3	220/440	213JM
10	3	220/440	215JM
Eje Libre			

Curva de Rendimiento

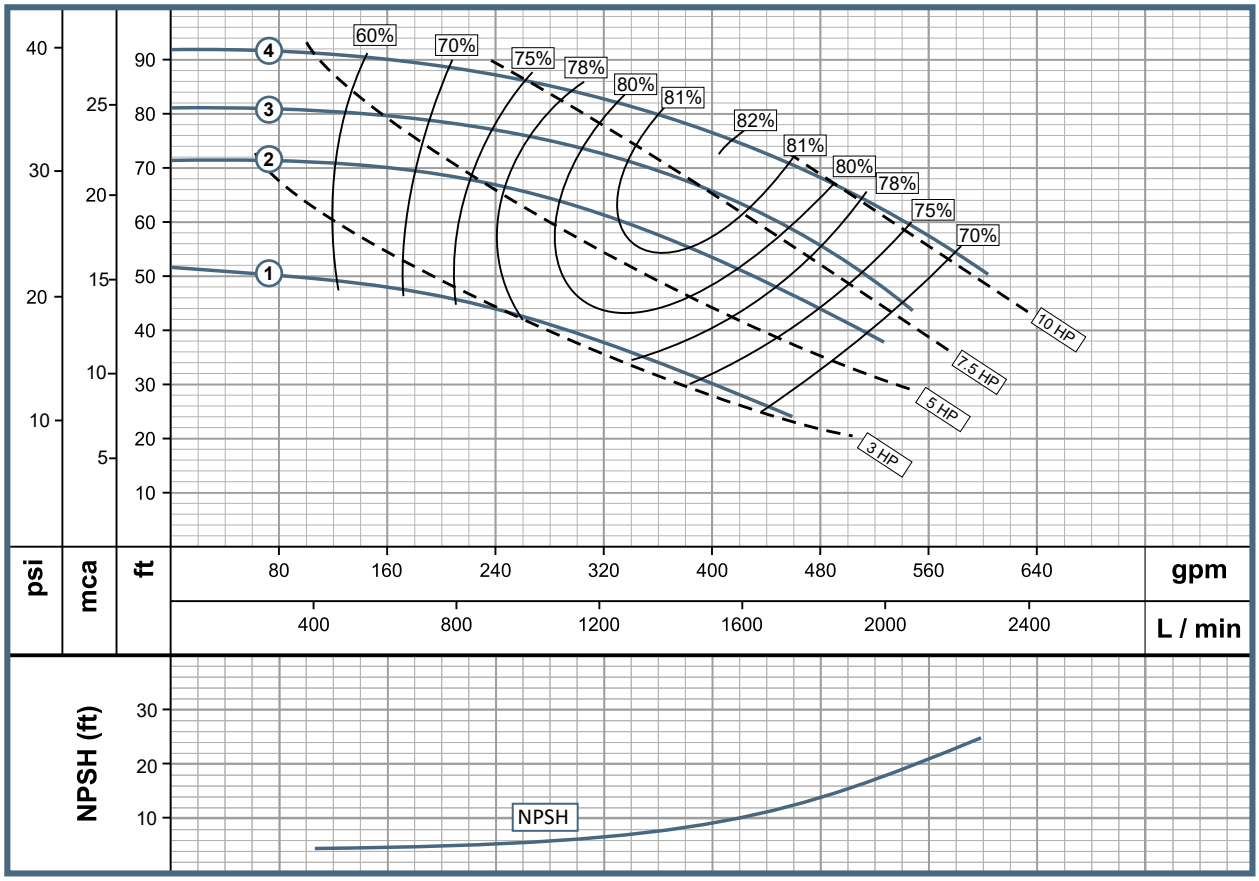

Encerramiento TEFC como configuración estándar.
SS = Impulsor acero inoxidable.
Las características técnicas están sujetas a cambios sin previo aviso.

Bombas GS

GE 3E 100-4
GE 3E 150-4
GE 3E 200-4
GE 3E 250-4
GU 3E 2

BARNES® de Colombia

www.barnes.com.co

Características de la Bomba						
Tipo de Bomba		Diseño			Impulsor	
Succión Final		Monobloque, Eje Libre			Cerrado, Hierro Fundido	
Etapas		Sello Mecánico			Rango Temperatura Fluido	
1		1 1/4" T12 (1) / 1 3/4" T21 (2,3,4)			70° C	
MODELO		Referencia	Impulsor Inox SS	Ø Succión	Ø Descarga	Ø Impulsor
1	GE 3E 100-4	1B0073	1B0073S	4" F	3" F	9.500"
2	GE 3E 150-4	1B0074	1B0074S	4" F	3" F	10.500"
3	GE 3E 200-4	1B0075	1B0075S	4" F	3" F	11.500"
4	GE 3E 250-4	1B0076	1B0076S	4" F	3" F	12.093"
4	GE 3E 250-4	1B0076P	1B0076PS	4" F	3" F	12.093"
4	GU 3E 2	1B0126	1B0126S	4" F	3" F	12.093"

Características del Motor			
Motor		Velocidad (rpm)	Frecuencia (Hz)
Eléctrico		1800 (nominal)	60
Potencia (HP)	Fase	Voltaje (V)	Frame
10	3	220/440	215JM
15	3	220/440	215JM
20	3	220/440	256JM
25	3	220/440	284JM
25	3	220/440	284JM
Eje Libre			

Curva de Rendimiento

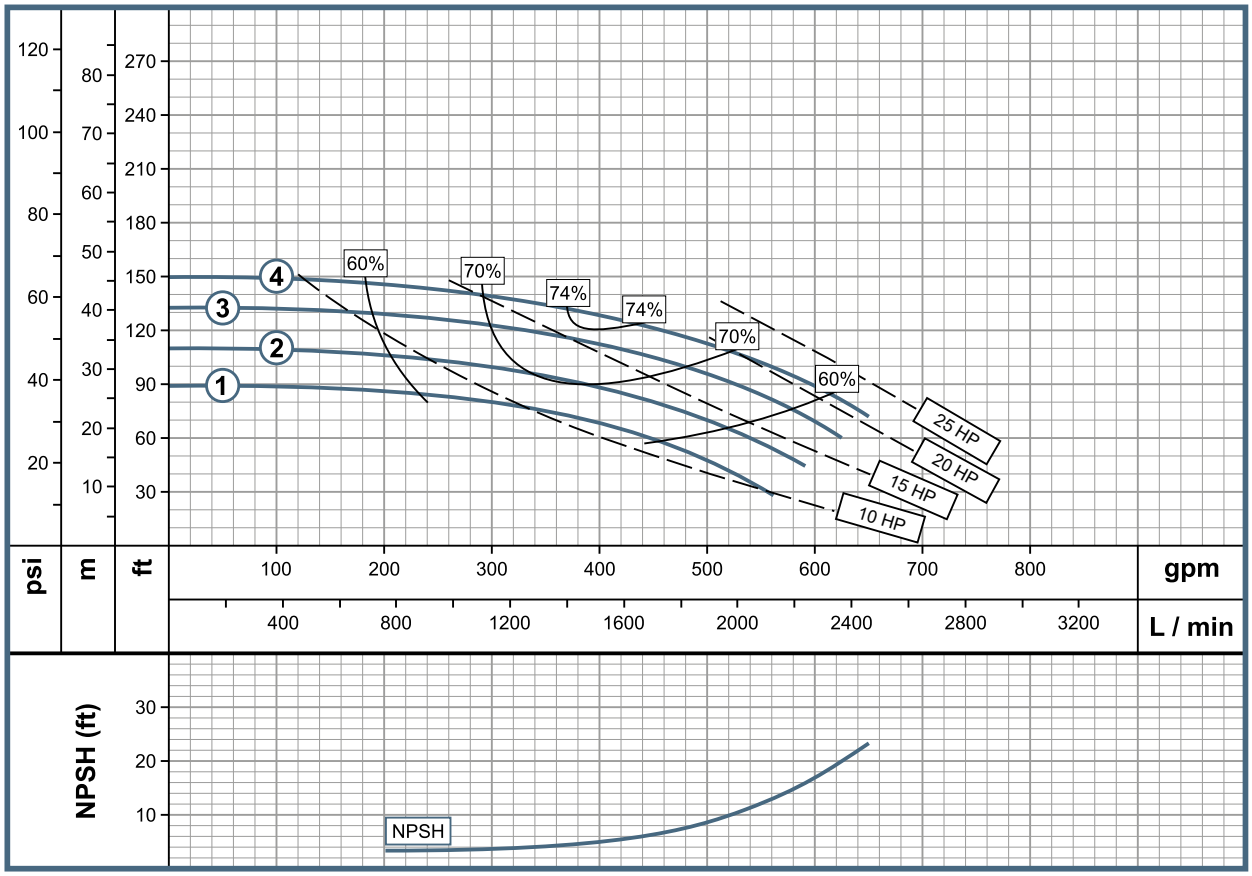

Encerramiento TEFC como configuración estándar.
SS = Impulsor acero inoxidable.
Las características técnicas están sujetas a cambios sin previo aviso.

P= Indica motor con carcasa más pequeña para la misma potencia.

Características de la Bomba						
Tipo de Bomba		Diseño			Impulsor	
Succión Final		Monobloque / Eje Libre			Cerrado, Hierro Fundido	
Etapas		Sello Mecánico			Rango Temperatura Fluido	
1		1 1/4" T1 (1) / 1 3/4" T21 (2,3,4)			26.6°F to 225°F	
MODELO		Referencia	Impulsor Inox SS	Ø Succión	Ø Descarga	Ø Impulsor
1	GE 3F 150-4	1B0077	1B0077S	4" F	3" F	9.500"
2	GE 3F 200-4	1B0078	1B0078S	4" F	3" F	10.500"
3	GE 3F 250-4	1B0079	1B0079S	4" F	3" F	11.500"
3	GE 3F 250-4	1B0079P	1B0079PS	4" F	3" F	11.500"
4	GE 3F 300-4	1B0080	1B0080S	4" F	3" F	12.093"
4	GU 3F 2	1B0127	1B0127S	4" F	3" F	12.093"

Características del Motor			
Motor		Velocidad (rpm)	Frecuencia (Hz)
Eléctrico		1800 (nominal)	60
Potencia (HP)	Fase	Voltaje (V)	Frame
15	3	220/440	215JM
20	3	220/440	256JM
25	3	220/440	284JM
25	3	220/440	284JM
30	3	220/440	286JM
Eje Libre			

Curva de Rendimiento

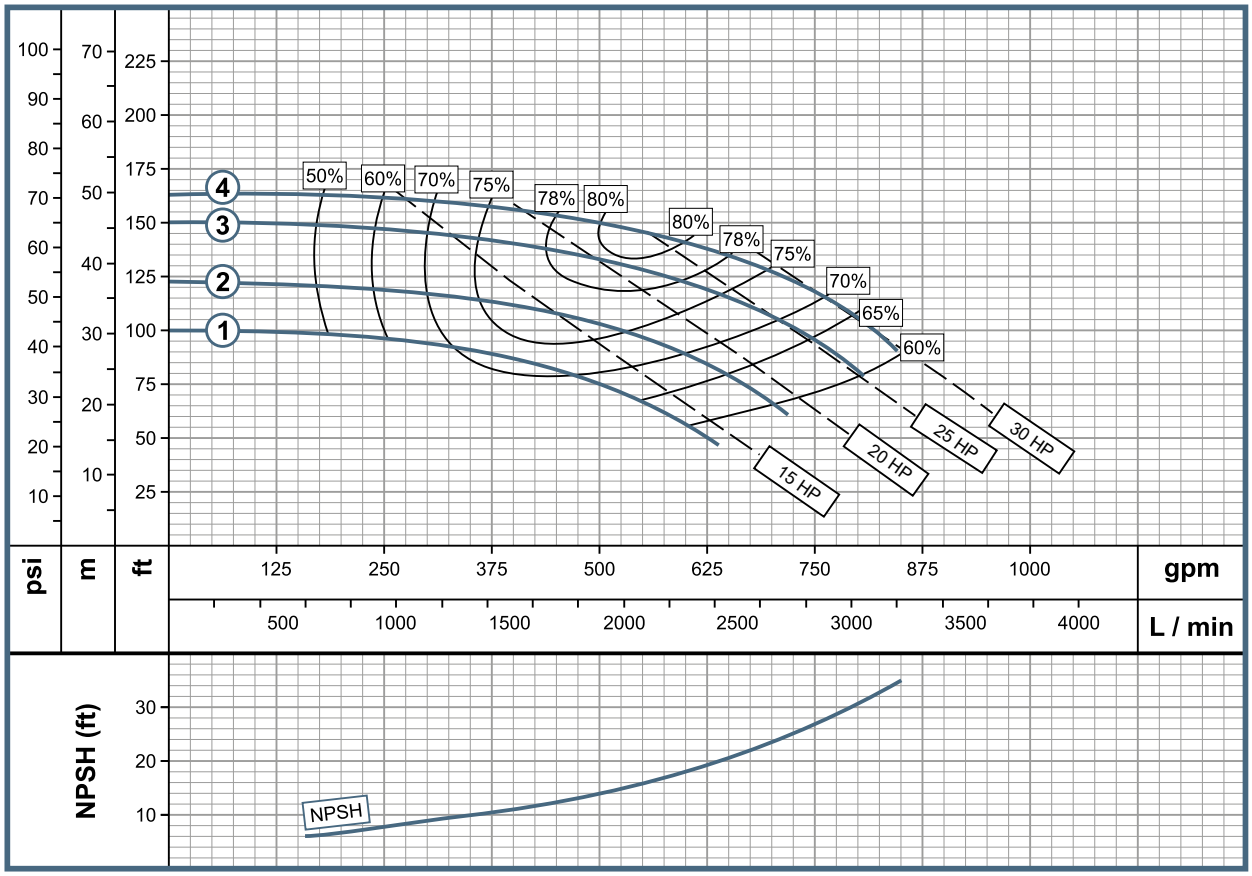

Encerramiento TEFC como configuración estándar.
SS = Impulsor acero inoxidable.
Las características técnicas están sujetas a cambios sin previo aviso.

P= Indica motor con carcasa más pequeña para la misma potencia.

Bombas GS

GE 3G 250-4
GE 3G 300-4
GE 3G 400-4
GE 3G 500-4
GU 3G 3

BARNES® de Colombia

www.barnes.com.co

Características de la Bomba						
Tipo de Bomba		Diseño			Impulsor	
Succión Final		Monobloque / Eje Libre			Cerrado, Hierro Fundido	
Etapas		Sello Mecánico			Rango Temperatura Fluido	
1		1 3/4" T21*			70° C	
MODELO		Referencia	Impulsor Inox SS	Ø Succión	Ø Descarga	Ø Impulsor
1	GE 3G 250-4	1B0156	1B0156S	4" F	3" F	12.000"
1	GE 3G 250-4	1B0156P	1B0156PS	4" F	3" F	12.000"
2	GE 3G 300-4	1B0157	1B0157S	4" F	3" F	12.500"
3	GE 3G 400-4	1B0158	1B0158S	4" F	3" F	13.500"
4	GE 3G 500-4	1B0159	1B0159S	4" F	3" F	14.130"
4	GU 3G 3	1B0151	1B0151S	4" F	3" F	14.130"

Características del Motor			
Motor		Velocidad (rpm)	Frecuencia (Hz)
Eléctrico		1800 (nominal)	60
Potencia (HP)	Fase	Voltaje (V)	Frame
25	3	220/440	284JM
25	3	220/440	284JM
30	3	220/440	286JM
40	3	220/440	324JM
50	3	220/440	326JM
Eje Libre			

Curva de Rendimiento

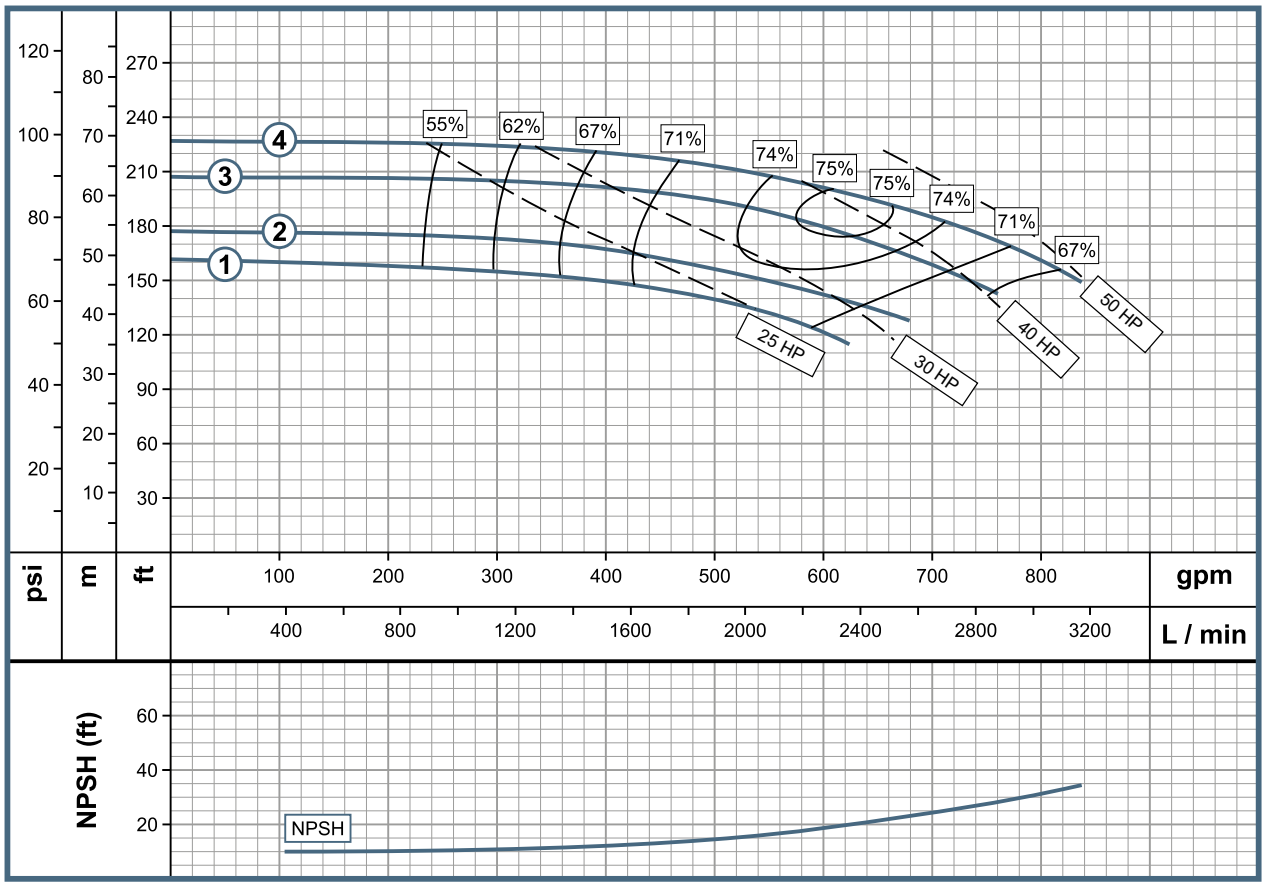

*Sello mecánico 2 1/4" T21 para modelo GU 363

Encerramiento TEFC como configuración estándar.

SS = Impulsor acero inoxidable.

Las características técnicas están sujetas a cambios sin previo aviso.

P= Indica motor con carcasa más pequeño para la misma potencia.

Características de la Bomba						
Tipo de Bomba		Diseño			Impulsor	
Succión Final		Monobloque / Eje Libre			Cerrado, Hierro Fundido	
Etapas		Sello Mecánico			Rango Temperatura Fluido	
1		1 1/4" T12			70° C	
MODELO		Referencia	Impulsor Inox SS	Ø Succión	Ø Descarga	Ø Impulsor
1	GE 4B 30-4	1B0234	1B0234S	5" F	4" F	5.500"
2	GE 4B 50-4	1B0235	1B0235S	5" F	4" F	6.500"
3	GE 4B 75-4	1B0236	1B0236S	5" F	4" F	7.100"
4	GU 4B 1	1B0119	1B0119S	5" F	4" F	7.100"

Características del Motor			
Motor		Velocidad (rpm)	Frecuencia (Hz)
Eléctrico		1800 (nominal)	60
Potencia (HP)	Fase	Voltaje (V)	Frame
3	3	220/440	182JM
5	3	220/440	184JM
7.5	3	220/440	213JM
Eje Libre			

Curva de Rendimiento

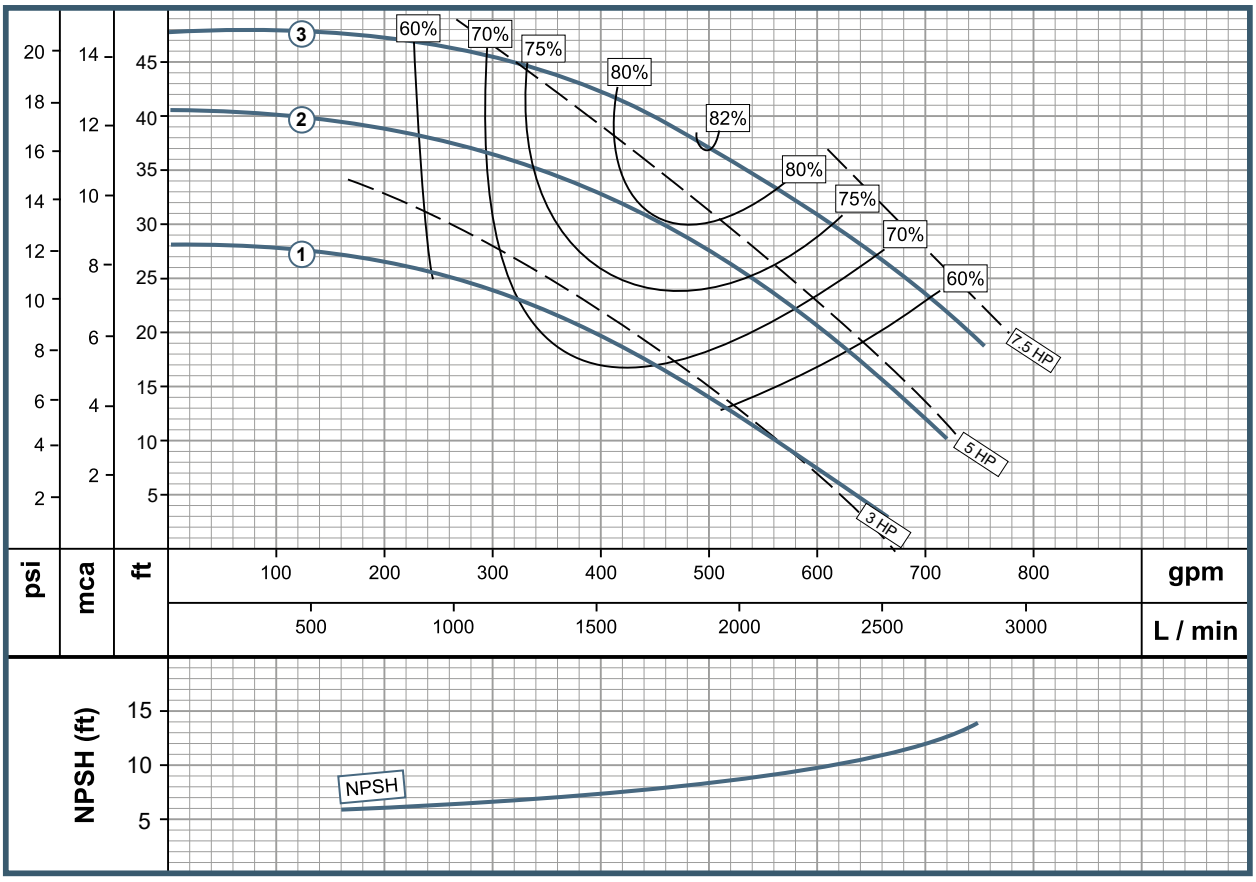

Encerramiento TEFC como configuración estándar.
SS = Impulsor acero inoxidable.
Las características técnicas están sujetas a cambios sin previo aviso.

Bombas GS

GE 4C 75-4
GE 4C 100-4
GE 4C 150-4
GE 4C 200-4
GU 4C 1

BARNES® de Colombia

Características de la Bomba						
Tipo de Bomba		Diseño			Impulsor	
Succión Final		Monobloque / Eje Libre			Cerrado, Hierro Fundido	
Etapas		Sello Mecánico			Rango Temperatura Fluido	
1		1 1/4" T12 (1,2) / 1 3/4" T21 (3,4)			70° C	
MODELO		Referencia	Impulsor Inox SS	Ø Succión	Ø Descarga	Ø Impulsor
1	GE 4C 75-4	1B0263	1B0263S	5" F	4" F	7.000"
2	GE 4C 100-4	1B0264	1B0264S	5" F	4" F	8.000"
3	GE 4C 150-4	1B0265	1B0265S	5" F	4" F	9.000"
4	GE 4C 200-4	1B0266	1B0266S	5" F	4" F	9.600"
4	GU 4C 1	1B0116	1B0116S	5" F	4" F	9.600"

Características del Motor			
Motor		Velocidad (rpm)	Frecuencia (Hz)
Eléctrico		1800 (nominal)	60
Potencia (HP)	Fase	Voltaje (V)	Frame
7.5	3	220/440	213JM
10	3	220/440	215JM
15	3	220/440	254JM
20	3	220/440	256JM
Eje Libre			

Curva de Rendimiento

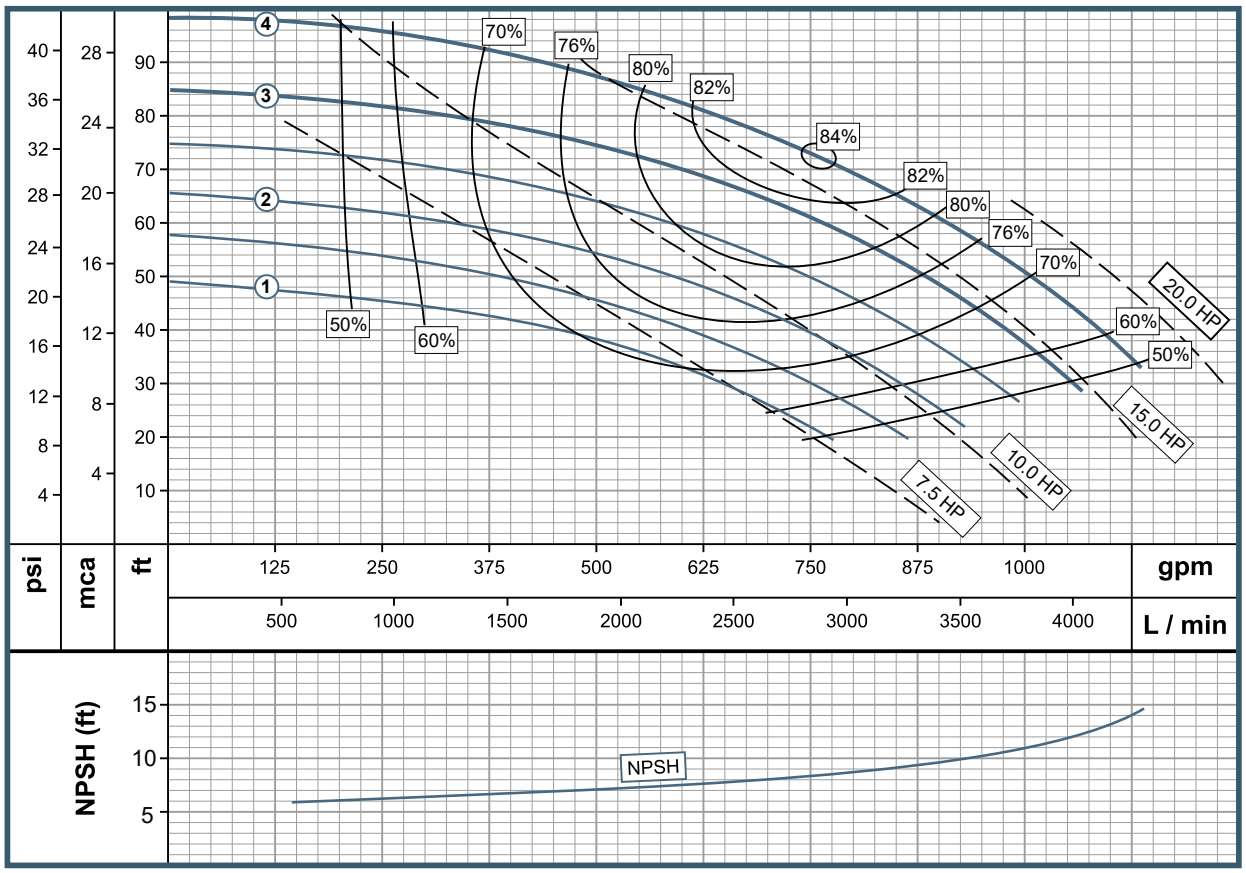

Encerramiento TEFC como configuración estándar.
SS = Impulsor acero inoxidable.
Las características técnicas están sujetas a cambios sin previo aviso.

Características de la Bomba						
Tipo de Bomba		Diseño			Impulsor	
Succión Final		Monobloque / Eje Libre			Cerrado, Hierro Fundido	
Etapas		Sello Mecánico			Rango Temperatura Fluido	
1		1-1/4" T1 (1) / 1 3/4" T21 (2,3,4,5,6)			70° C	
MODELO		Referencia	Impulsor Inox SS	Ø Succión	Ø Descarga	Ø Impulsor
1	GE 4E 150-4	1B0081	1B0081S	5" F	4" F	8.000"
2	GE 4E 200-4	1B0082	1B0082S	5" F	4" F	9.000"
3	GE 4E 250-4	1B0253	1B0253S	5" F	4" F	9.500"
4	GE 4E 300-4	1B0083	1B0083S	5" F	4" F	10.000"
5	GE 4E 400-4	1B0084	1B0084S	5" F	4" F	11.000"
6	GE 4E 500-4	1B0085	1B0085S	5" F	4" F	12.100"
6	GU 4E 2	1B0128	1B0128S	5" F	4" F	12.100"

Características del Motor			
Motor		Velocidad (rpm)	Frecuencia (Hz)
Eléctrico		1800 (nominal)	60
Potencia (HP)	Fase	Voltaje (V)	Frame
15	3	220/440	215JM
20	3	220/440	256JM
25	3	220/440	284JM
30	3	220/440	286JM
40	3	220/440	324JM
50	3	220/440	326JM
Eje Libre			

Curva de Rendimiento

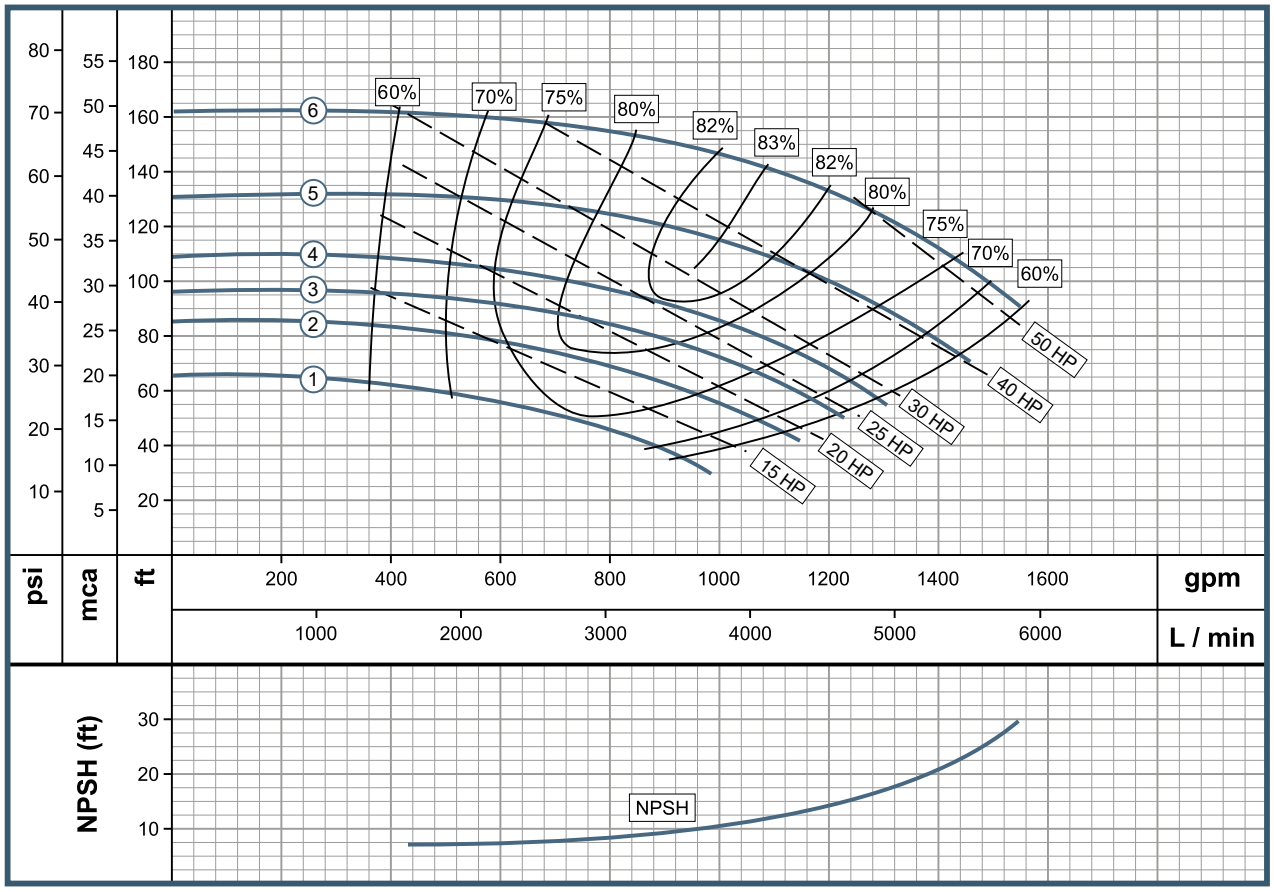

Encerramiento TEFC como configuración estándar.
SS = Impulsor en acero inoxidable.
Las características técnicas están sujetas a cambios sin previo aviso.

Bombas GS

GE 4G 400-4
GE 4G 500-4
GE 4G 600-4
GE 4G 750-4
GU 4G 3

BARNES® de Colombia

Características de la Bomba						
Tipo de Bomba		Diseño			Impulsor	
Succión Final		Monobloque / Eje Libre			Cerrado, Hierro Fundido	
Etapas		Sello Mecánico			Rango Temperatura Fluido	
1		1 3/4" T21			70° C	
MODELO		Referencia	Impulsor Inox SS	Ø Succión	Ø Descarga	Ø Impulsor
1	GE 4G 400-4	1B0160	1B0160S	5" F	4" F	12.750"
2	GE 4G 500-4	1B0161	1B0161S	5" F	4" F	14.000"
3	GE 4G 600-4	1B0162	1B0162S	5" F	4" F	14.500"
4	GE 4G 750-4	1B0163	1B0163S	5" F	4" F	15.000"
4	GU 4G 3	1B0152	1B0152S	5" F	4" F	15.000"

Características del Motor			
Motor		Velocidad (rpm)	Frecuencia (Hz)
Eléctrico		1800 (nominal)	60
Potencia (HP)	Fase	Voltaje (V)	Frame
40	3	220/440	324JM
50	3	220/440	326JM
60	3	220/440	364JM
75	3	220/440	365JP
Eje Libre			

Curva de Rendimiento

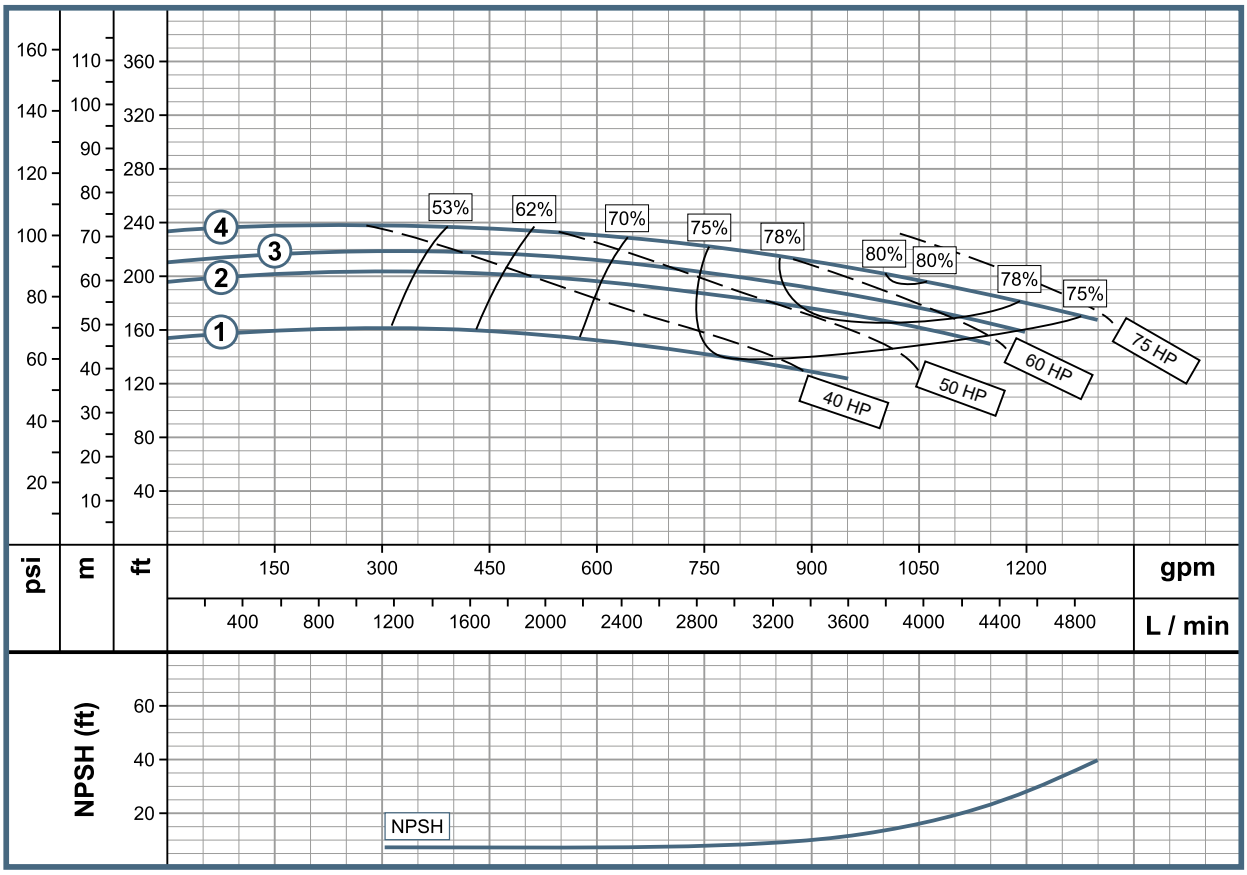

Encerramiento TEFC como configuración estándar.
SS = Impulsor acero inoxidable.
Las características técnicas están sujetas a cambios sin previo aviso.

Características de la Bomba						
Tipo de Bomba		Diseño			Impulsor	
Succión Final		Monobloque / Eje Libre			Cerrado, Hierro Fundido	
Etapas		Sello Mecánico			Rango Temperatura Fluido	
1		11/4 T1 (1,2) / 1 3/4" T21 (3,4,5)			70° C	
MODELO		Referencia	Impulsor Inox SS	Ø Succión	Ø Descarga	Ø Impulsor
1	GE 5C 100-4	1B0055	1B0055S	6" F	5" F	7.000"
2	GE 5C 150-4	1B0056	1B0056S	6" F	5" F	8.000"
3	GE 5C 200-4	1B0057	1B0057S	6" F	5" F	8.500"
4	GE 5C 250-4	1B0058	1B0058S	6" F	5" F	9.000"
4	GE 5C 250-4	1B0058P	1B0058PS	6" F	5" F	9.000"
5	GE 5C 300-4	1B0059	1B0059S	6" F	5" F	9.600"
5	GU 5C 2	1B0122	1B0122S	6" F	5" F	9.600"

Características del Motor			
Motor		Velocidad (rpm)	Frecuencia (Hz)
Eléctrico		1800 (nominal)	60
Potencia (HP)	Fase	Voltaje (V)	Frame
10	3	220/440	215JM
15	3	220/440	215JM
20	3	220/440	256JM
25	3	220/440	284JM
25	3	220/440	284JM
30	3	220/440	286JM
Eje Libre			

Curva de Rendimiento

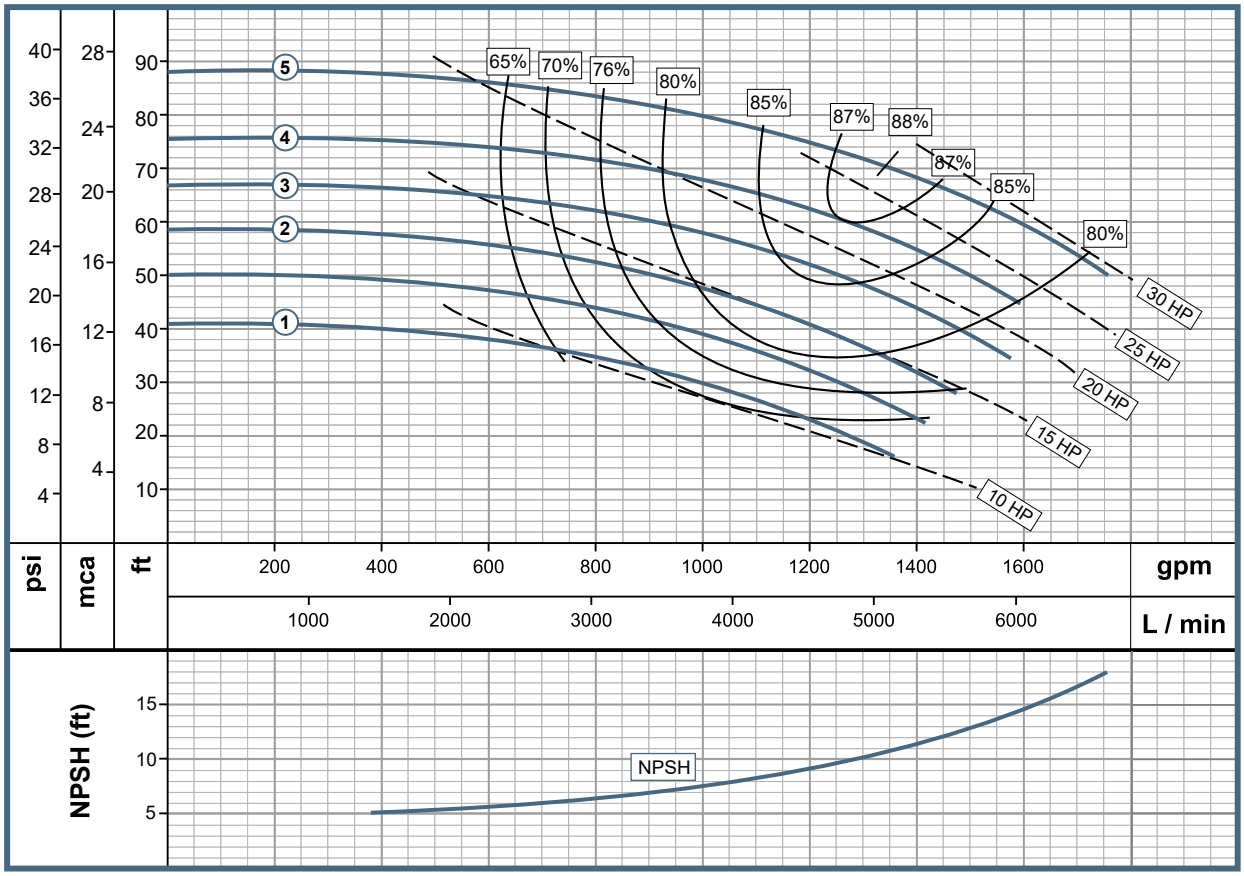

P= Indica motor con carcasa más pequeño para la misma potencia.

Encerramiento TEFC como configuración estándar.
SS = Impulsor acero inoxidable.
Las características técnicas están sujetas a cambios sin previo aviso.

Bombas GS

GE 5E 200-4
GE 5E 300-4
GE 5E 400-4
GE 5E 500-4
GU 5E 2

Características de la Bomba						
Tipo de Bomba		Diseño			Impulsor	
Succión Final		Monobloque / Eje Libre			Cerrado, Hierro Fundido	
Etapas		Sello Mecánico			Rango Temperatura Fluido	
1		1 3/4" T21			70° C	
MODELO		Referencia	Impulsor Inox SS	Ø Succión	Ø Descarga	Ø Impulsor
1	GE 5E 200-4	1B0086	1B0086S	6" F	5" F	9.000"
2	GE 5E 250-4	1B0254	1B0254S	6" F	5" F	9.600"
3	GE 5E 300-4	1B0087	1B0087S	6" F	5" F	10.000"
4	GE 5E 400-4	1B0088	1B0088S	6" F	5" F	11.000"
5	GE 5E 500-4	1B0089	1B0089S	6" F	5" F	12.093"
5	GU 5E 2	1B0129	1B0129S	6" F	5" F	12.093"

Características del Motor			
Motor		Velocidad (rpm)	Frecuencia (Hz)
Eléctrico		1800 (nominal)	60
Potencia (HP)	Fase	Voltaje (V)	Frame
20	3	220/440	256JM
25	3	220/440	284JM
30	3	220/440	286JM
40	3	220/440	324JM
50	3	220/440	326JM
Eje Libre			

Curva de Rendimiento

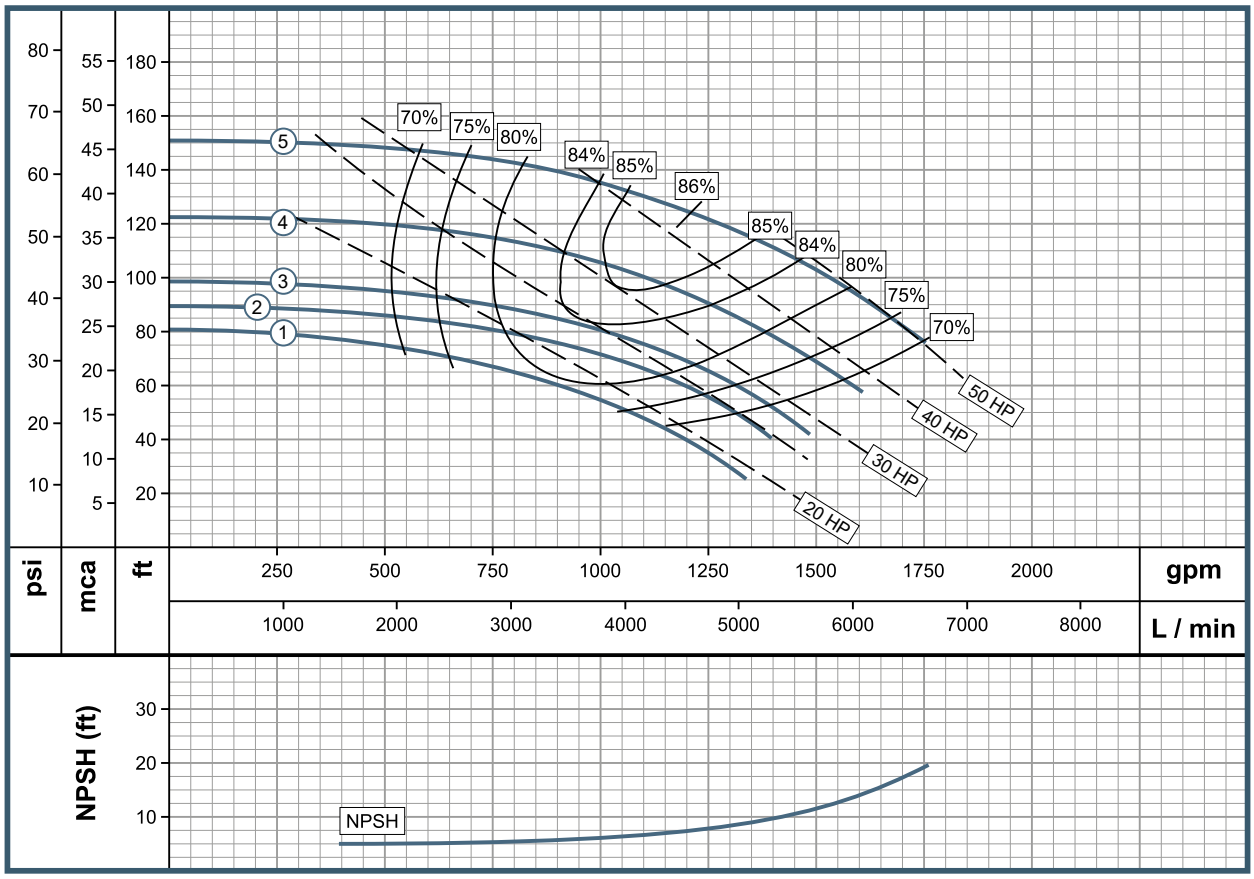

Encerramiento TEFC como configuración estándar.
SS = Impulsor acero inoxidable.
Las características técnicas están sujetas a cambios sin previo aviso.

Características de la Bomba						
Tipo de Bomba		Diseño			Impulsor	
Succión Final		Monobloque / Eje Libre			Cerrado, Hierro Fundido	
Etapas		Sello Mecánico			Rango Temperatura Fluido	
1		1 3/4" T21 (1) / 2" T01 (2,3,4)*			26.6°F to 225°F	
MODELO		Referencia	Impulsor Inox SS	Ø Succión	Ø Descarga	Ø Impulsor
1	GE 5G 600-4	1B0164	1B0164S	6" F	5" F	12.400"
2	GE 5G 750-4	1B0165	1B0165S	6" F	5" F	13.000"
3	GE 5G 1000-4	1B0166	1B0166S	6" F	5" F	14.000"
4	GE 5G 1250-4	1B0167	1B0167S	6" F	5" F	15.000"
4	GU 5G 4	1B0153	1B0153S	6" F	5" F	15.000"

Características del Motor			
Motor		Velocidad (rpm)	Frecuencia (Hz)
Eléctrico		1800 (nominal)	60
Potencia (HP)	Fase	Voltaje (V)	Frame
60	3	220/440	364JM
75	3	220/440	365JP
100	3	220/440	405JP
125	3	220/440	444JP
Eje Libre			

Curva de Rendimiento

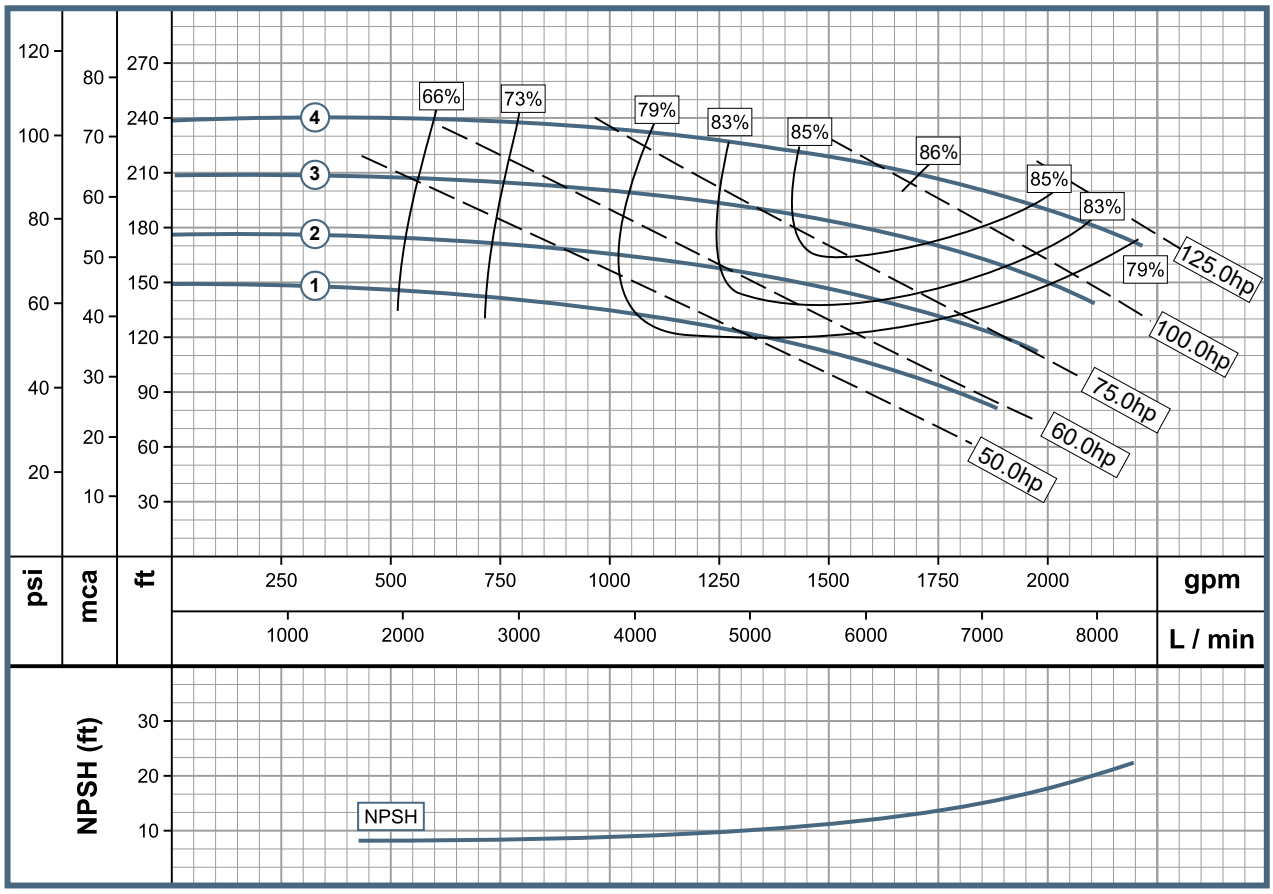

*Sello mecánico 2 1/4" T21 para modelo GU 5G 4
Encerramiento TEFC como configuración estándar.
SS = Impulsor acero inoxidable.
Las características técnicas están sujetas a cambios sin previo aviso.

Bombas GS

GE 6C 150-4
GE 6C 200-4
GE 6C 250-4
GE 6C 300-4
GE 6C 400-4
GU 6C 2

Características de la Bomba						
Tipo de Bomba		Diseño			Impulsor	
Succión Final		Monobloque / Eje Libre			Cerrado, Hierro Fundido	
Etapas		Sello Mecánico			Rango Temperatura Fluido	
1		1 3/4" T21			70° C	
MODELO		Referencia	Impulsor Inox SS	Ø Succión	Ø Descarga	Ø Impulsor
1	GE 6C 150-4	1B0060	1B0060S	8" F	6" F	7.500"
2	GE 6C 200-4	1B0061	1B0061S	8" F	6" F	8.000"
3	GE 6C 250-4	1B0062	1B0062S	8" F	6" F	8.500"
3	GE 6C 250-4	1B0062P	1B0062PS	8" F	6" F	8.500"
4	GE 6C 300-4	1B0063	1B0063S	8" F	6" F	9.000"
5	GE 6C 400-4	1B0064	1B0064S	8" F	6" F	9.600"
5	GU 6C 2	1B0123	1B0123S	8" F	6" F	9.600"

Características del Motor			
Motor		Velocidad (rpm)	Frecuencia (Hz)
Eléctrico		1800 (nominal)	60
Potencia (HP)	Fase	Voltaje (V)	Frame
15	3	220/440	215JM
20	3	220/440	256JM
25	3	220/440	284JM
25	3	220/440	284JM
30	3	220/440	286JM
40	3	220/440	324JM
Eje Libre			

Curva de Rendimiento

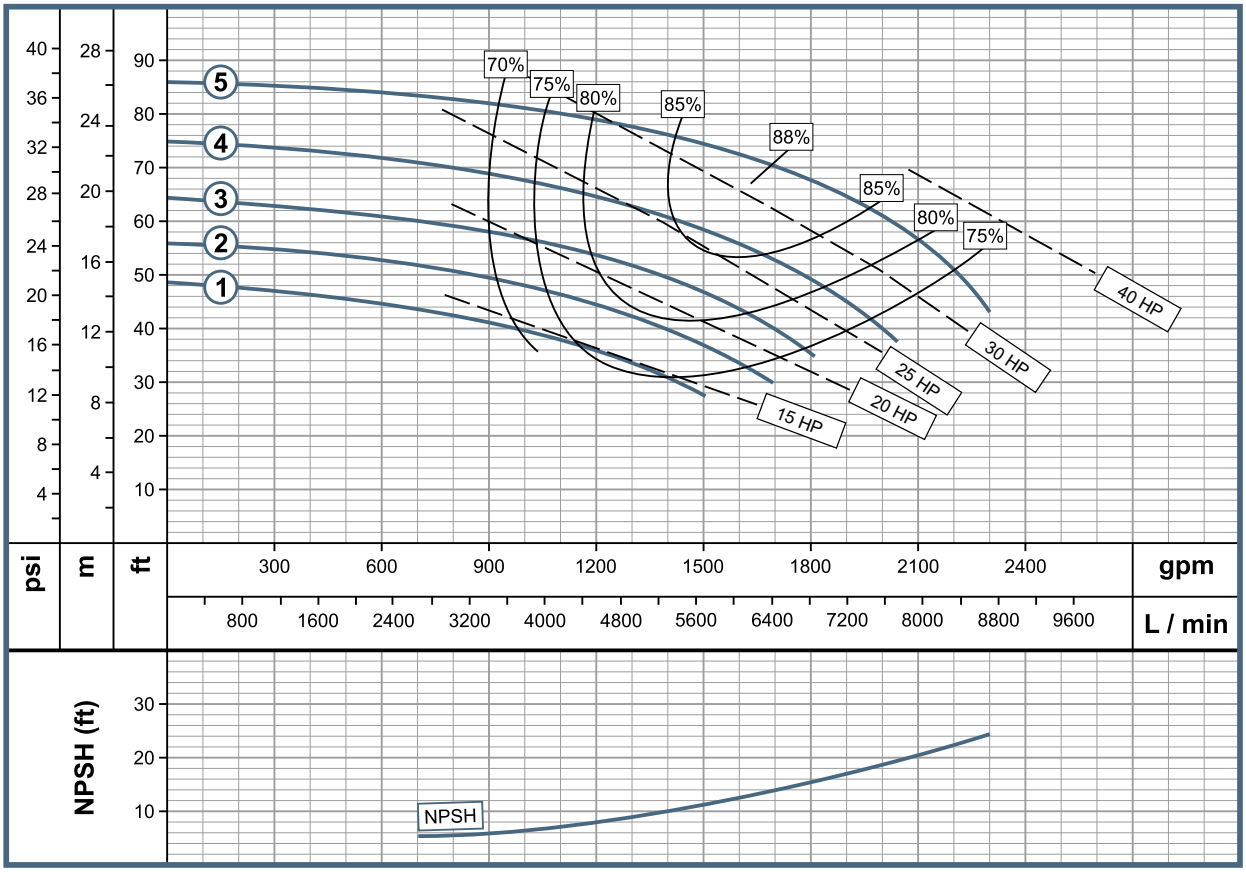

Encerramiento TEFC como configuración estándar.

SS = Impulsor acero inoxidable.

Las características técnicas están sujetas a cambios sin previo aviso.

P= Indica motor con carcasa más pequeño para la misma potencia.

Características de la Bomba						
Tipo de Bomba		Diseño			Impulsor	
Succión Final		Monobloque / Eje Libre			Cerrado, Hierro Fundido	
Etapas		Sello Mecánico			Rango Temperatura Fluido	
1		1 3/4" T21 (1,2,3,4,5) / 2" T21 (6)*			70° C	
MODELO		Referencia	Impulsor Inox SS	Ø Succión	Ø Descarga	Ø Impulsor
1	GE 6E 250-4	1B0090	1B0090S	8" F	6" F	9.000"
1	GE 6E 250-4	1B0090P	1B0090PS	8" F	6" F	9.000"
2	GE 6E 300-4	1B0255	1B0255S	8" F	6" F	9.500"
3	GE 6E 400-4	1B0091	1B0091S	8" F	6" F	10.000"
4	GE 6E 500-4	1B0256	1B0256S	8" F	6" F	10.500"
5	GE 6E 600-4	1B0092	1B0092S	8" F	6" F	11.000"
6	GE 6E 750-4	1B0093	1B0093S	8" F	6" F	12.000"
6	GU 6E 2	1B0130	1B0130S	8" F	6" F	12.100"

Características del Motor			
Motor		Velocidad (rpm)	Frecuencia (Hz)
Eléctrico		1800 (nominal)	60
Potencia (HP)	Fase	Voltaje (V)	Frame
25	3	220/440	284JM
25	3	220/440	284JM
30	3	220/440	286JM
40	3	220/440	324JM
50	3	220/440	326JM
60	3	220/440	365JM
75	3	220/440	365JP
Eje Libre			

Curva de Rendimiento

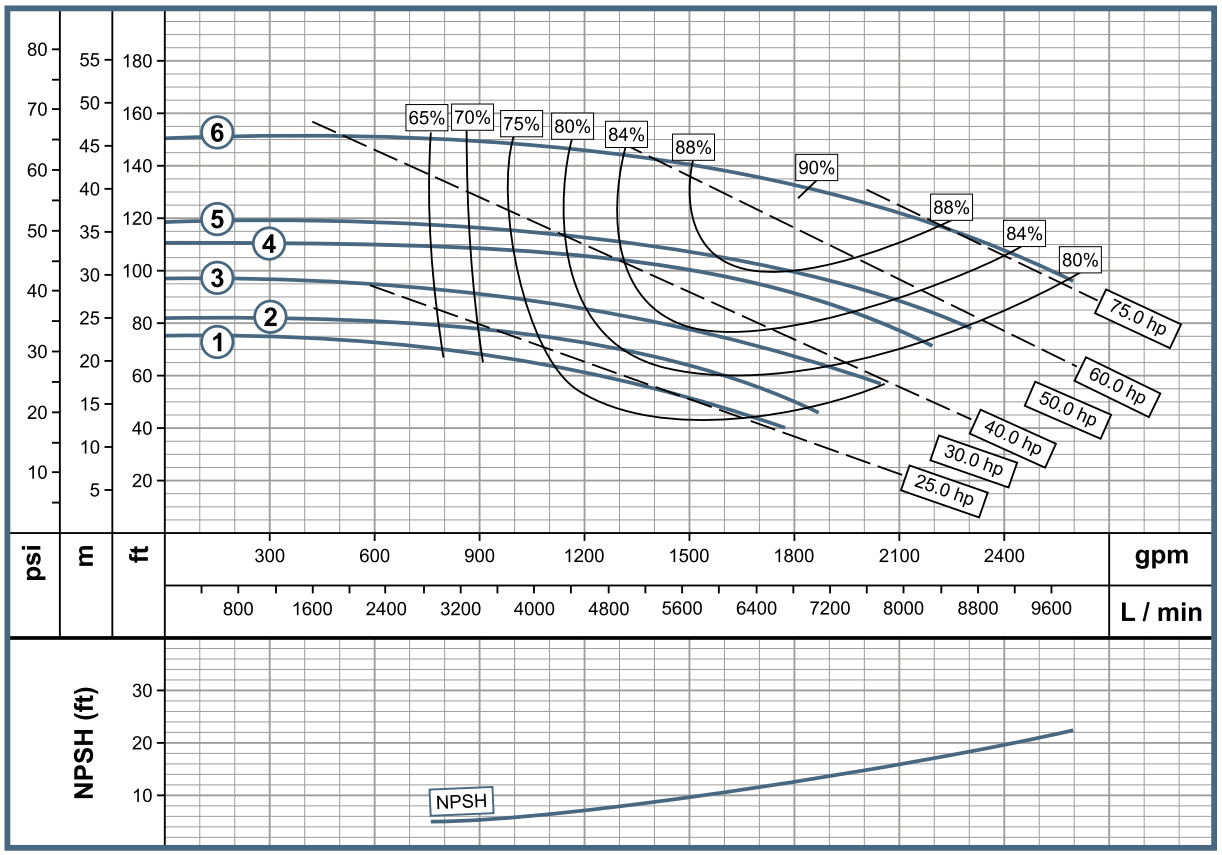

*Sello mecánico 1 3/4" T21 para modelo GU GE 2

Encerramiento TEFC como configuración estándar.

SS = Impulsor acero inoxidable.

Las características técnicas están sujetas a cambios sin previo aviso.

P= Indica motor con carcasa más pequeño para la misma potencia.

Bombas GS

GE 6G 1000-4
GE 6G 1250-4
GE 6G 1500-4
GE 6G 2000-4
GU 6G 4

BARNES® de Colombia

Características de la Bomba						
Tipo de Bomba		Diseño		Impulsor		
Succión Final		Monobloque / Eje Libre		Cerrado, Hierro Fundido		
Etapas		Sello Mecánico		Rango Temperatura Fluido		
1		2 1/4" T21		70° C		
MODELO		Referencia	Impulsor Inox SS	Ø Succión	Ø Descarga	Ø Impulsor
1	GE 6G 1000-4	1B0168	1B0168S	8" F	6" F	12.750"
2	GE 6G 1250-4	1B0169	1B0169S	8" F	6" F	13.500"
3	GE 6G 1500-4	1B0170	1B0170S	8" F	6" F	14.000"
4	GE 6G 2000-4	1B0171	1B0171S	8" F	6" F	15.000"
4	GU 6G 4	1B0154	1B0154S	8" F	6" F	15.000"

Características del Motor			
Motor		Velocidad (rpm)	Frecuencia (Hz)
Eléctrico		1800 (nominal)	60
Potencia (HP)	Fase	Voltaje (V)	Frame
100	3	220/440	444JP
125	3	220/440	444JP
150	3	220/440	445JP
200	3	220/440	445JP
Eje Libre			

Curva de Rendimiento

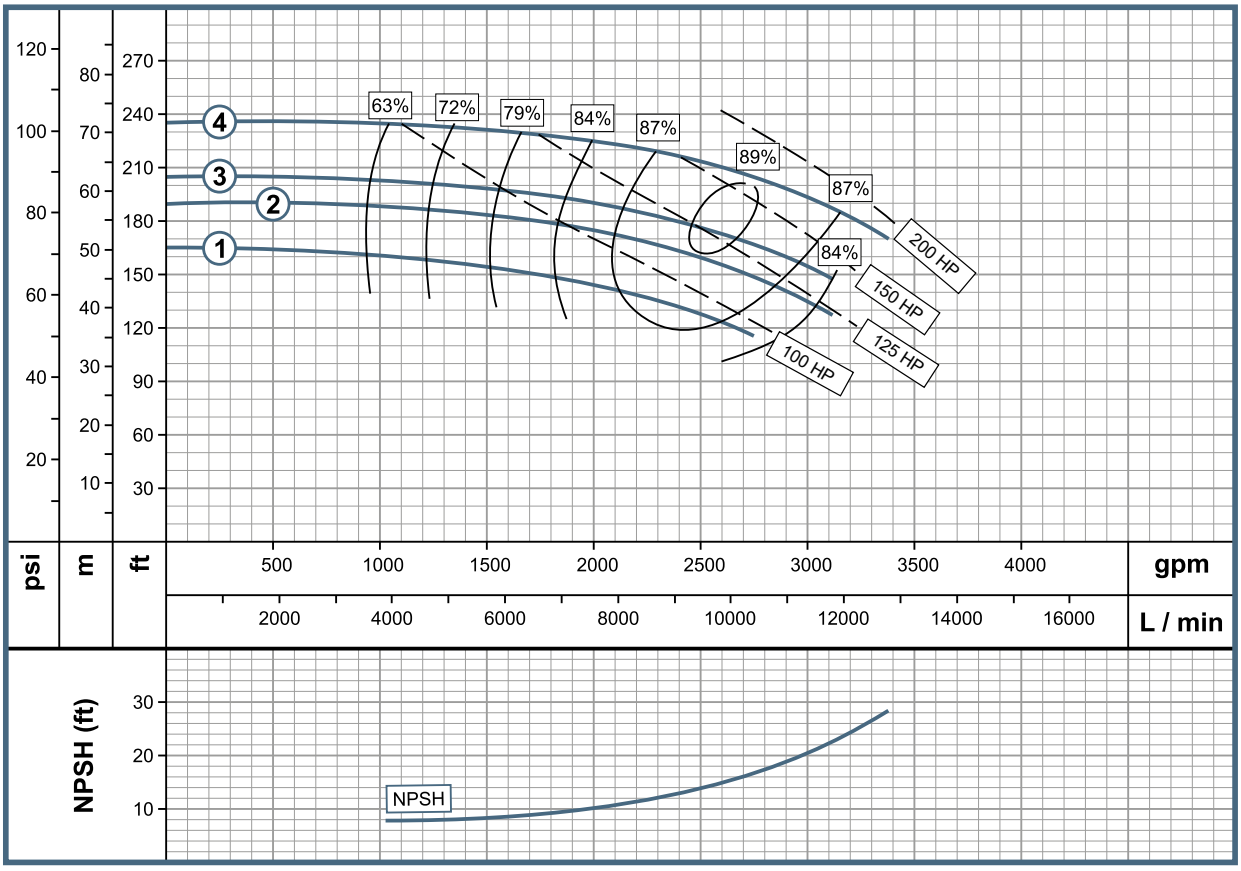

*Sello mecánico 2 1/4" T21 para modelo GU 6G 4

Encerramiento TEFC como configuración estándar.

SS = Impulsor acero inoxidable.

Las características técnicas están sujetas a cambios sin previo aviso.

Características de la Bomba						
Tipo de Bomba		Diseño			Impulsor	
Succión Final		Monobloque / Eje Libre			Cerrado, Hierro Fundido	
Etapas		Sello Mecánico			Rango Temperatura Fluido	
1		1 3/4" T21 (1) / 2" T21 (2,3,4)*			70° C	
MODELO		Referencia	Impulsor Inox SS	Ø Succión	Ø Descarga	Ø Impulsor
1	GE 8E 600-4	1B0094	1B0094S	10" F	8" F	9.550"
2	GE 8E 750-4	1B0095	1B0095S	10" F	8" F	10.500"
3	GE 8E 1000-4	1B0096	1B0096S	10" F	8" F	11.500"
4	GE 8E 1250-4	1B0097	1B0097S	10" F	8" F	12.120"
4	GU 8E 3	1B0131	1B0131S	10" F	8" F	12.120"

Motor Features			
Motor		Velocidad (rpm)	Frecuencia (Hz)
Eléctrico		1800 (nominal)	60
Potencia (HP)	Fase	Voltaje (V)	Frame
60	3	220/440	365JM
75	3	220/440	365JP
100	3	220/440	405JP
125	3	220/440	444JP
Eje Libre			

Curva de Rendimiento

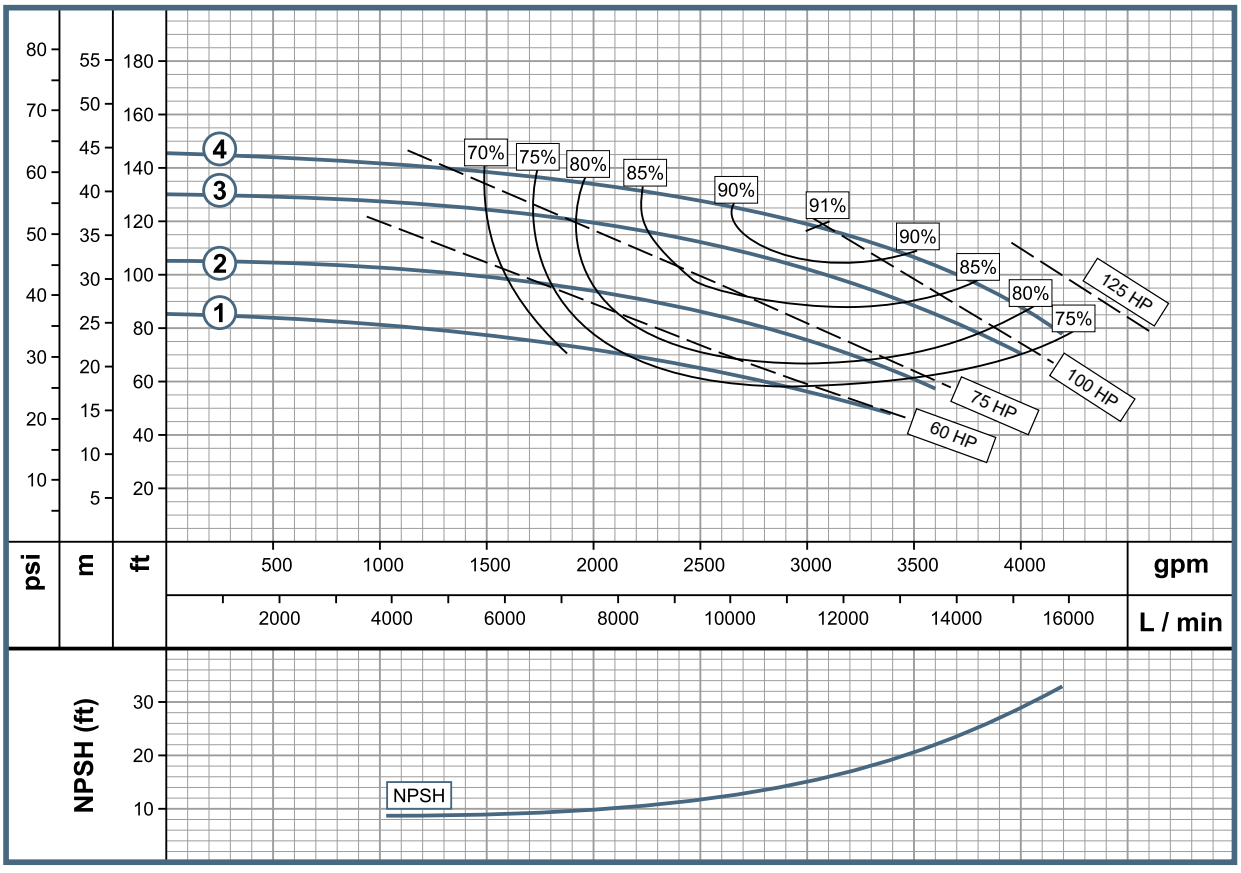

*Sello mecánico 2 1/4" T21 para modelo GU 8E 3.
Encerramiento TEFC como configuración estándar.
SS = Impulsor acero inoxidable.
Las características técnicas están sujetas a cambios sin previo aviso.

www.barnes.com.co

BARNES® de Colombia

www.barnes.com.co

VERSIÓN	1
FECHA	08/07/25