BARNES®
de Colombia

NBE

Bombas
Sumergibles IP68
Aguas Residuales
Motor Eléctrico IP68



- Caudales hasta 390 GPM
- Descarga hasta 3” NPT
- Motores hasta 3 HP
- Motores Multivoltaje - Multifrecuencia
- Impulsor en fundición gris
- Temperatura hasta 40° C
- Fundición gris
- Sello mecánico Silicio - Silicio - Viton

Technical Book

Bombas IP68

Franklin Electric

BARNES DE COLOMBIA

Fundada el **8 de septiembre de 1961 en Bogotá, Cundinamarca**, Barnes de Colombia ha sido un referente en la fabricación y distribución de bombas y sistemas de presión para diversas aplicaciones. A lo largo de más de seis décadas, la empresa ha consolidado su liderazgo en el mercado colombiano gracias a su compromiso con la calidad, la innovación y el servicio.

Con el paso del tiempo, Barnes de Colombia expande su presencia internacional bajo la marca **WDM Pumps** en los países de México, USA, Brasil, Argentina y Chile y bajo la marca Barnes de Colombia en Perú, Ecuador, Panamá y Guatemala. Esta expansión permitió llevar su tecnología y experiencia a toda América Latina y Estados Unidos, fortaleciendo su posición como un actor clave en la industria del bombeo.

En **febrero de 2025**, Barnes de Colombia y sus subsidiarias fueron adquiridas por **Franklin Electric Co., Inc.**, esta adquisición marcó un nuevo capítulo en su historia, integrando capacidades operativas, tecnológicas y comerciales para seguir impulsando soluciones de bombeo de alto desempeño a nivel global.

Hoy, Barnes de Colombia continúa su larga trayectoria en el mercado reafirmando su compromiso con la excelencia, la eficiencia y la cercanía con sus clientes.



BARNES®
de Colombia

www.barnes.com.co



Líder en América

en la fabricación y comercialización de bombas, sistemas de presión y contra incendio.

www.barnes.com.co

ÍNDICE

Familia de Bombas		Contenido	Pág.
Línea NBE	NBE	Cuadros de Selección	6
		Seccionales	7
		Dimensiones	8-9
		Curvas de Rendimiento	10-14

NBE

Bombas Sumergibles Aguas Residuales IP68



Características:

- Construcción hierro fundido
- Descarga hasta 3” NPT
- Impulsor en hierro fundido, semiabierto balanceado dinámicamente.
- Sello Mecánico Silicio - Silicio - Viton
- Motor Eléctrico Sumergible IP68 (Oil Filled)
- Motores Trifásicos 220-380-440V 50/60Hz.
- Motores Monofásicos 110V 60HZ, 220V 50/60HZ.

**mca = Metros columna de agua*
*** gpm = Galones por minuto*

Beneficios

- Diseño de alta eficiencia
- Entrega rápida
- Fácil configuración e instalación
- Robustes y larga vida útil

Aplicaciones:

- Bombeo de agua con sólidos en suspensión.
- Control de niveles freáticos
- Desagüe de zonas inundadas
- Fuentes decorativas
- Manejo de agua en beneficiaderos de café.
- Manejo de aguas residuales o negras
- Plantas de tratamiento
- Pozos sépticos
- Riego de estiércol

Nomenclatura:

NBE 3 20 4 1 220

Voltaje
110/220/440

Fases
1= Monofásico, Vacío= 3 Fase

Polos
2/4/6

Potencia (hp)
Multiplicado por 10

Diámetro en pulgadas descarga
3”

Línea de bombas
NBE= Bombas sumergibles aguas residuales motor electrico IP68

Cuadro de Selección NBE

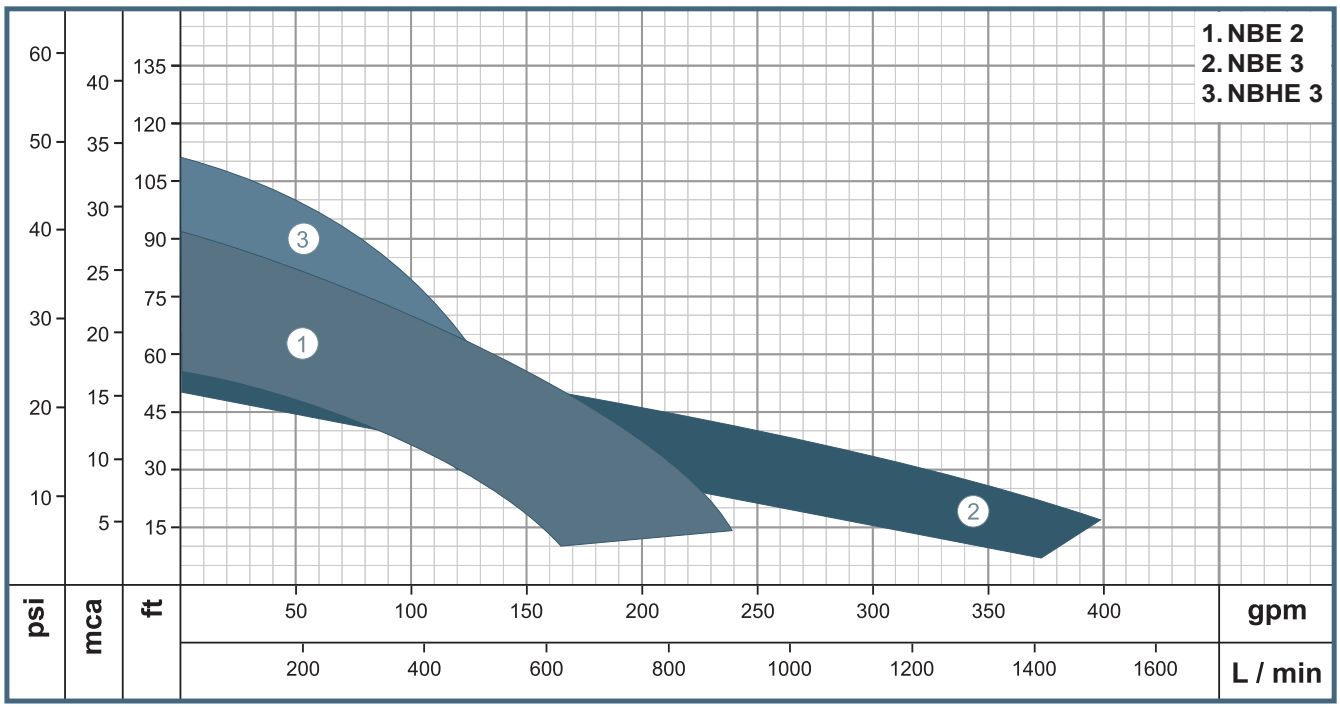

Las características técnicas están sujetas a cambios sin previo aviso.

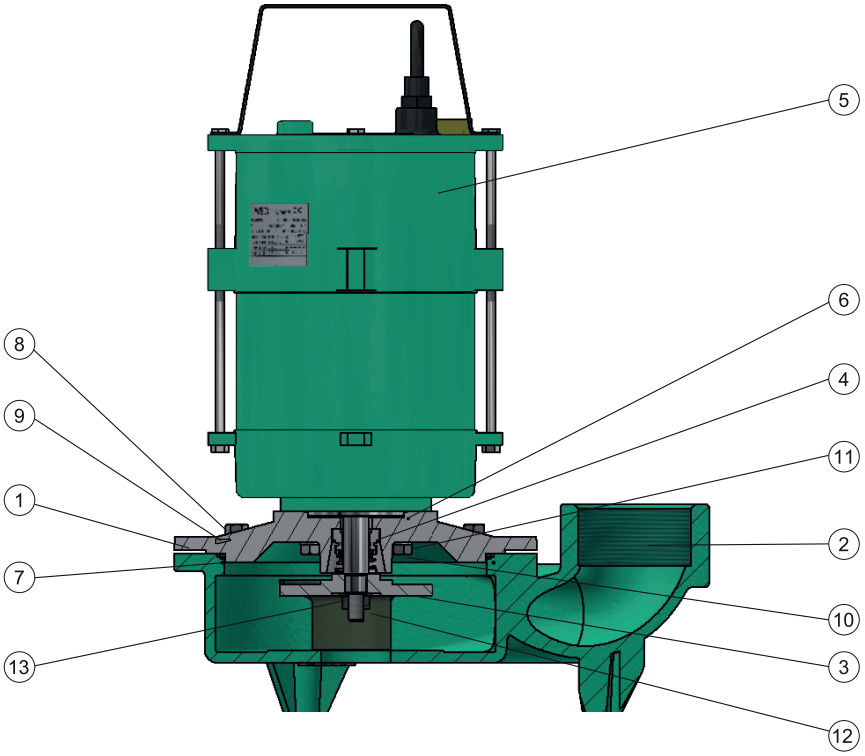

ITEM	CANT.	DESCRIPCIÓN	MATERIAL
1	1	ACOPLE	HIERRO FUNDIDO ASTM A-48
2	1	CUERPO	HIERRO FUNDIDO ASTM A-48
3	1	IMPULSOR	HIERRO FUNDIDO ASTM A-48
4	1	SELLO MECÁNICO	SILICIO/SILICIO/VITÓN
5	1	MOTOR	CONSULTAR INFORMACIÓN PROVEEDOR
6	1	ANILLO O-RING MOTOR	BUNA N
7	1	ANILLO O-RING CUERPO	BUNA N
8	4	TORNILLO HEX, ACOPLE	ACERO INOXIDABLE 304
9	4	ARANDELA PRESIÓN ACOPLE	ACERO INOXIDABLE 304
10	4	TORNILLO HEX, MOTOR	ACERO INOXIDABLE 304
11	4	ARANDELA PRESIÓN MOTOR	ACERO INOXIDABLE 304
12	1	TUERCA HEX IMPULSOR	ACERO INOXIDABLE 304
13	1	ARANDELA PRESIÓN IMP.	ACERO INOXIDABLE 304

Dimensiones NBE

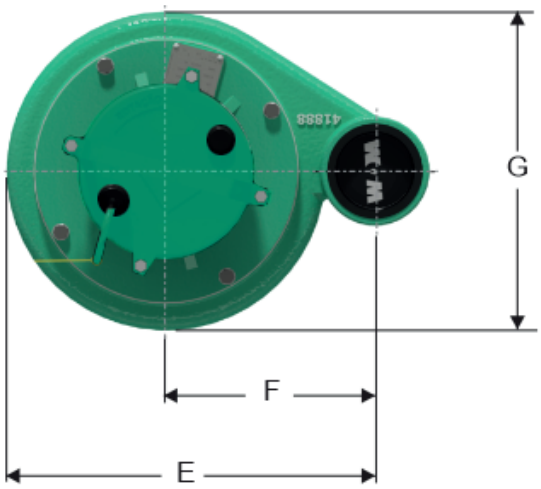

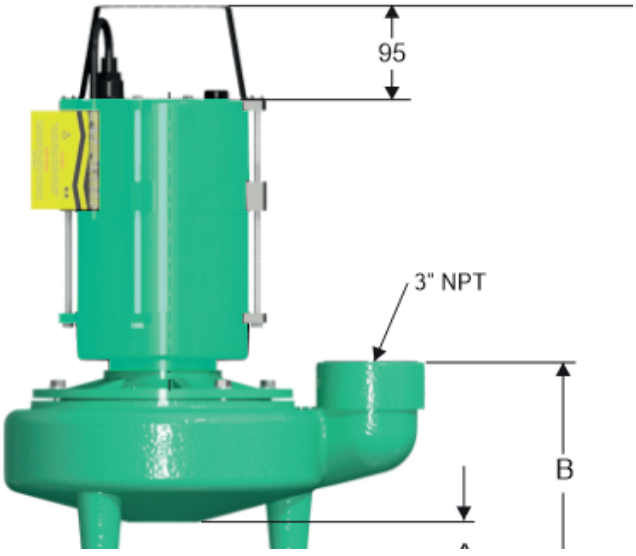

ITEM	DESCRIPCIÓN	REFERENCIA			HP	A	B	C	G
		1F	3F 220V	3F 440V					
1	BOMBA A/RES. NBE 3 30-4		1C0027W	1C0028W	3,0	65	227	587	321
2	BOMBA A/RES. NBE 3 20-1-4-220	1C0007W	1C0024W	1C0032W	2,0	65	227	587	321
3	BOMBA A/RES. NBE 3 5-1-4-110	1C0030W			0,5	65	210	520	251
4	BOMBA A/RES. NBE 3 10-1-4-220	1C0025W	1C0014W	1C0013W	1,0	65	210	520	251

Las características técnicas están sujetas a cambios sin previo aviso.

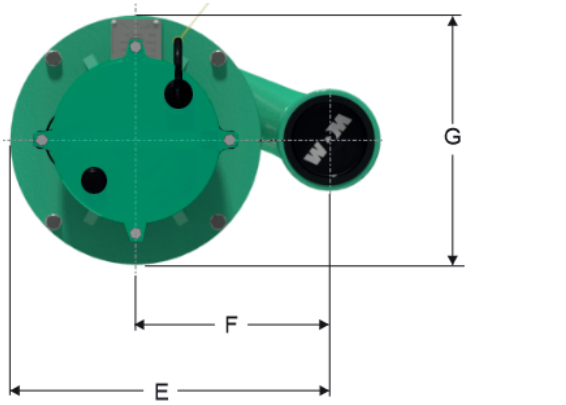

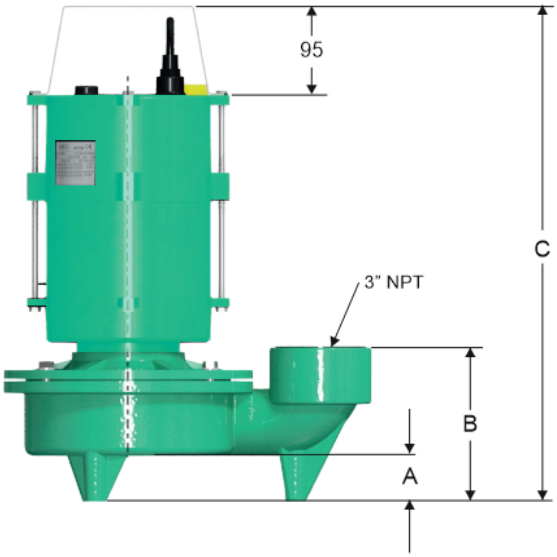

ITEM	DESCRIPCIÓN	REFERENCIA			HP	A	B	C	G	Descarga
		1F	3F 220V	3F 440V						
5	BOMBA A/RES. NBE 3 20-2		1C0022W	1C0018W	2,0	50	165	528	264	3" NPT
6	BOMBA A/RES. NBE 3 30-2		1C0033W	1C0034W	3,0	50	165	528	264	3" NPT
7	BOMBA A/RES. NBHE 3 20-2		1C0020W	1C0021W	2,0	54	151	480	269	3" NPT
8	BOMBA A/RES. NBHE 3 10-1-2-220	1C0019W			1,0	54	151	480	269	3" NPT
9	BOMBA A/RES. NBHE 3 30-2		1C0011W	1C0012W	3,0	54	151	480	269	3" NPT
10	BOMBA A/RES. NBE 2 5-1-4-110	1C0016W			0,5	54	151	480	269	2" NPT

Características de la Bomba			
Tipo de bomba	**Diseño**	**Impulsor**	**Etapas**
Descarga Vertical	Sumergible IP68	Semiabierto 2 alabes y balanceado ISO G6.3	1
Sello Mecánico / Tipo	**Temperatura del Fluido**	**Longitud de Cable**	**Ø Manejo de Solidos**
Si/Si/Vitón 3/4" T01	(40° C) Continua	4 m	1-1/2"
Modelo	**Referencia**	**Ø Descarga**	**Ø Impulsor**
NBE 2 4-1-4-110	1C0016W	2"	5.440"

Características del Motor		
Motor	**Velocidad**	**Voltaje y Frecuencia**
Electrico	1750 rpm	110V-60hz
Potencia	**Fases**	**Protección**
0,5 hp	1	IP68

Curva de Rendimiento

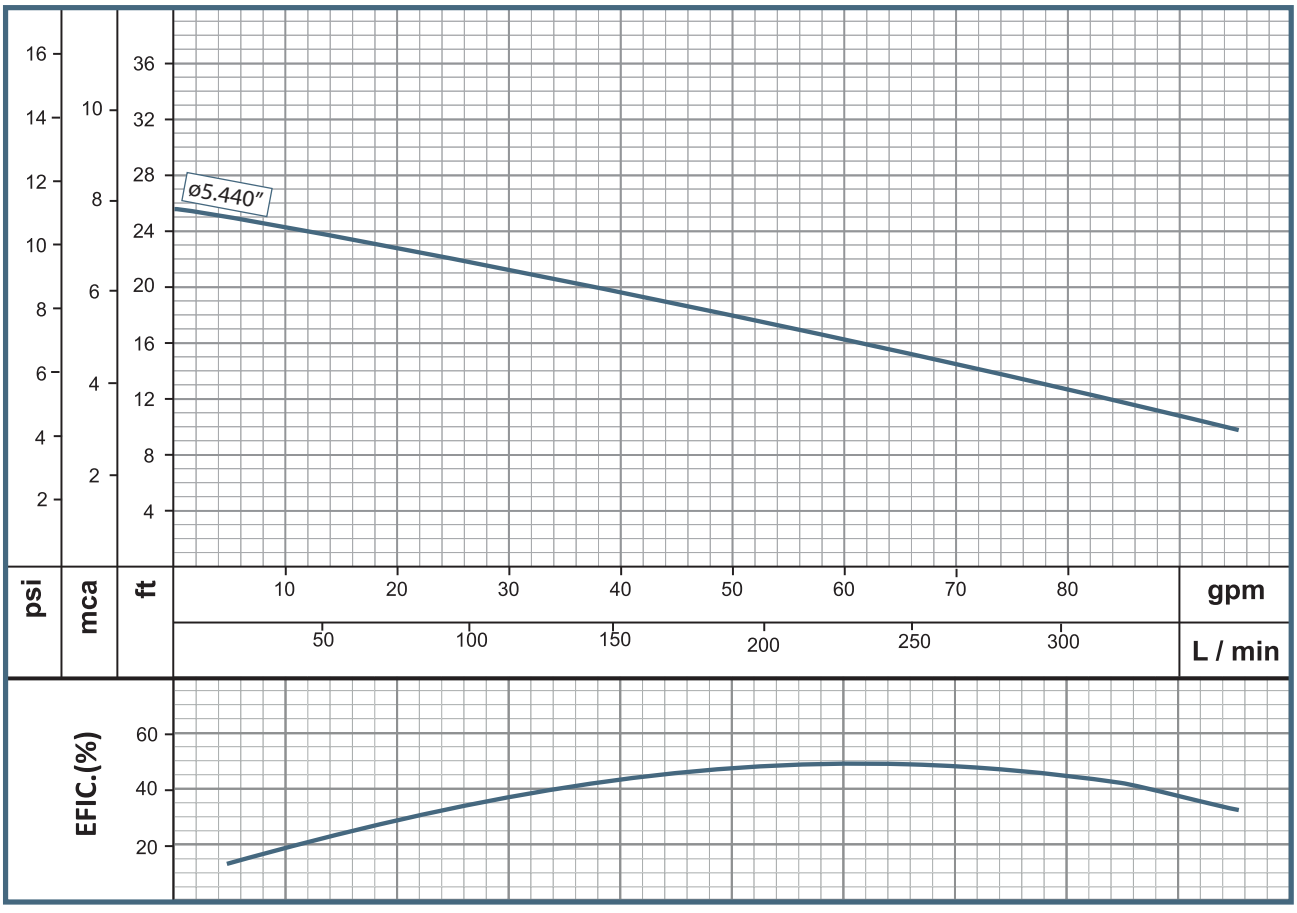

Las características técnicas están sujetas a cambios sin previo aviso.

Características de la Bomba			
Tipo de bomba	**Diseño**	**Impulsor**	**Etapas**
Descarga Vertical	Sumergible IP68	Semiabierto 2 alabes y balanceado ISO G6.3	1
Sello mecánico	**Temperatura del fluido**	**Longitud de cable**	**Ø Manejo de sólidos**
Si/Si/Vitón 3/4" T01	(40° C) Continua	4 m	2"
Modelo	**Referencia**	**Ø Descarga**	**Ø Impulsor**
NBE 3 5-1-4-110	1C0030W	3"	5,250"
NBE 3 10-1-4-220	1C0025W	3"	6,000"
NBE 3 10-4-220	1C0014W	3"	6,000"
NBE 3 10-4-440	1C0013W	3"	6,000"

Características del Motor Elétcrico				
Potencia	**Fases**	**Protección**	**Voltaje y Frecuencia**	**Velocidad**
0,5 hp	1	IP68	110V-60hz	1750 rpm
1 hp	1	IP68	220-50/60hz	1750 rpm
1 hp	3	IP68	220-50/60hz	1750 rpm
1 hp	3	IP68	380/440V-50/60hz	1750 rpm

Curva de Rendimiento

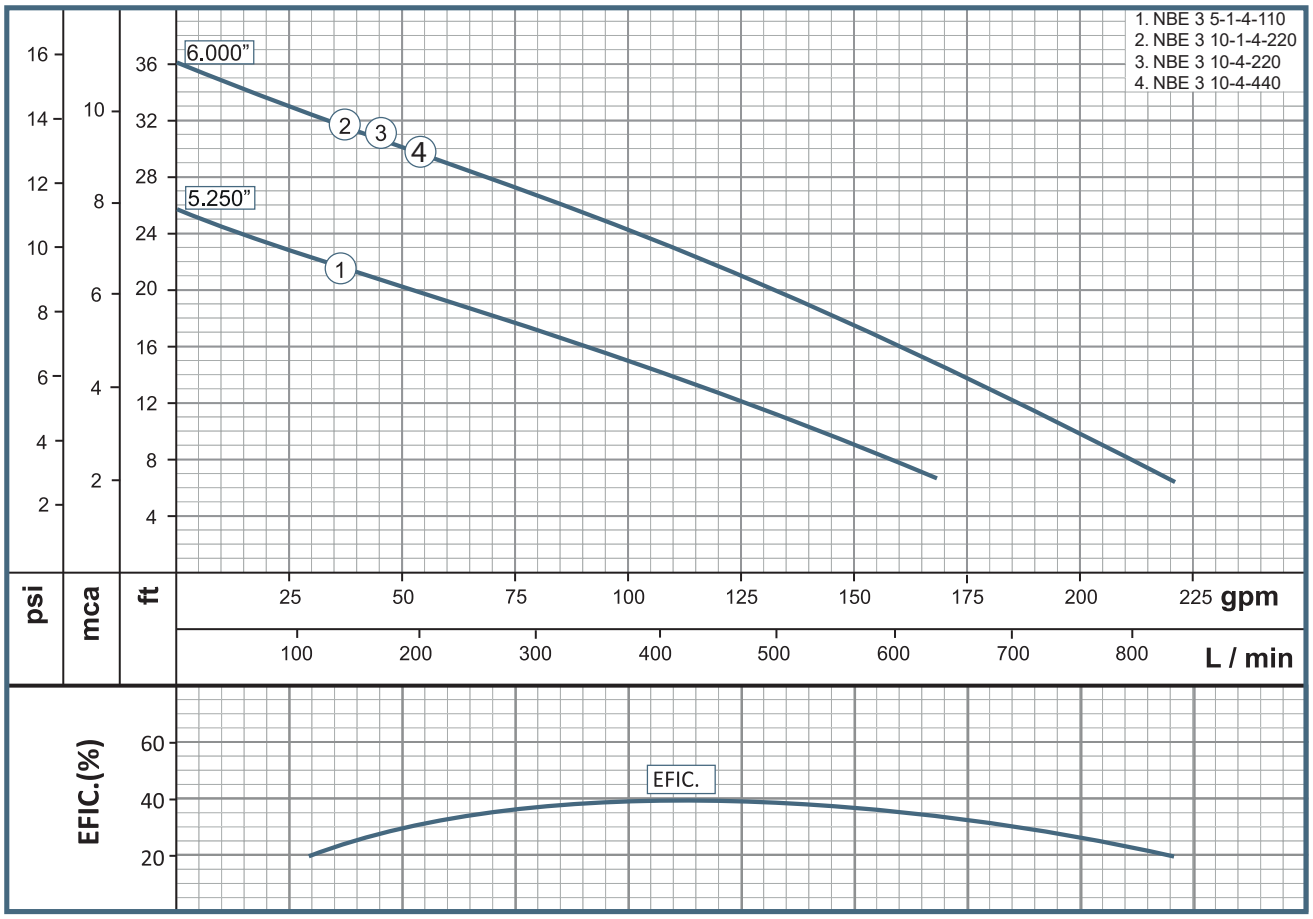

Características de la Bomba			
Tipo de bomba	**Diseño**	**Impulsor**	**Etapas**
Descarga Vertical	Sumergible IP68	Semiabierto 2 alabes y balanceado ISO G6.3	1
Sello mecánico	**Temperatura del fluido**	**Longitud de cable**	**Ø Manejo de sólidos**
Si/Si/Vitón 3/4" T01	(40° C) Continua	4 m	2-1/2"
Modelo	**Referencia**	**Ø Descarga**	**Ø Impulsor**
NBE 3 20-1-4-220	1C0007W	3"	6,500"
NBE 3 20-4-220	1C0024W	3"	7,000"
NBE 3 20-4-440	1C0032W	3"	7,000"
NBE 3 30-4-220	1C0027W	3"	7,500"
NBE 3 30-4-440	1C0028W	3"	7,500"

Características del Motor Elétcrico				
Potencia	**Fases**	**Protección**	**Voltaje y Frecuencia**	**Velocidad**
2,0 hp	1	IP68	220-50/60hz	1750 rpm
2,0 hp	3	IP68	220-50/60hz	1750 rpm
2,0 hp	3	IP68	380/440V-50/60hz	1750 rpm
3,0 hp	3	IP68	220-50/60hz	1750 rpm
3,0 hp	3	IP68	380/440V-50/60hz	1750 rpm

Curva de Rendimiento

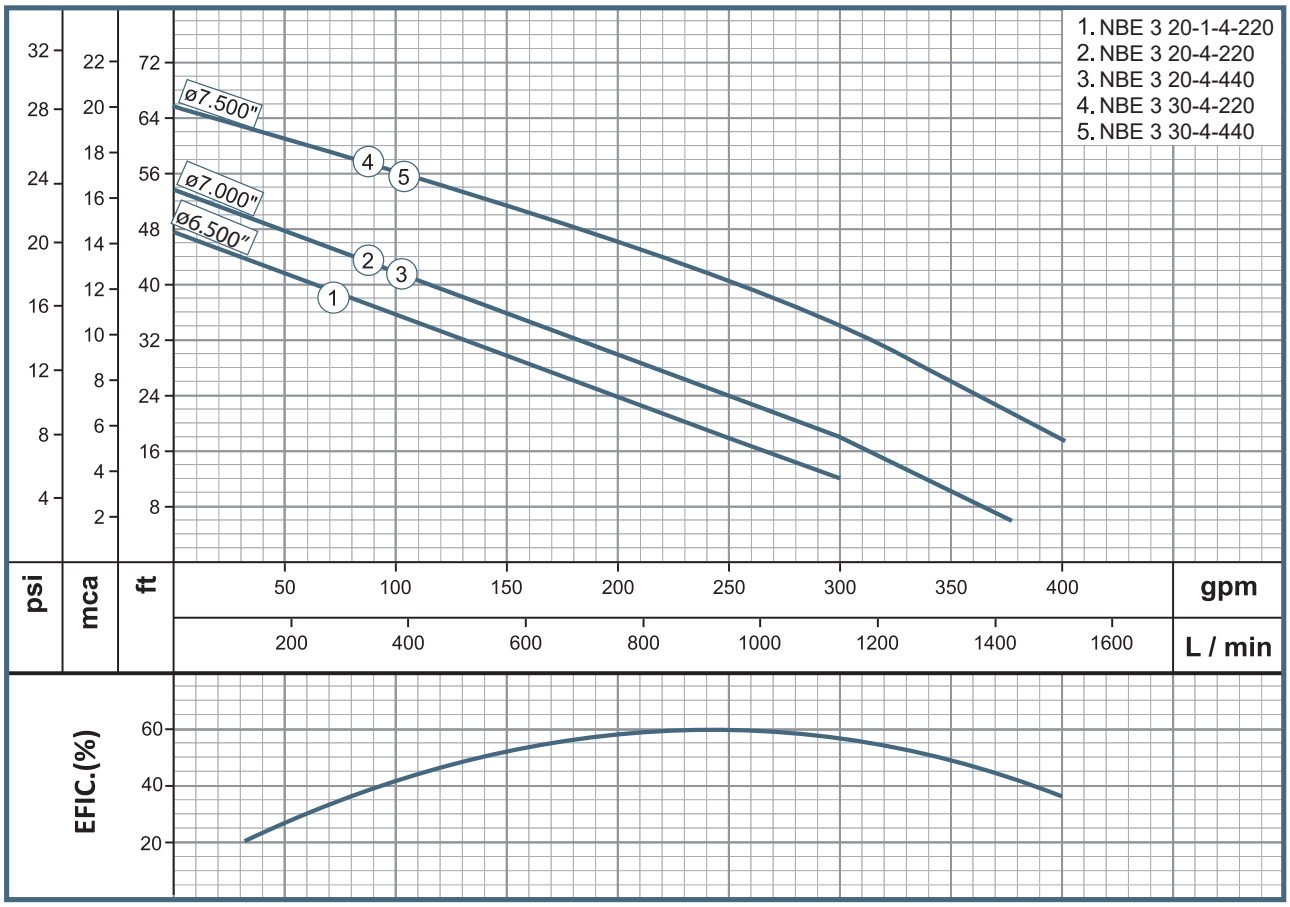

Las características técnicas están sujetas a cambios sin previo aviso.

Características de la Bomba			
Tipo de bomba	**Diseño**	**Impulsor**	**Etapas**
Descarga Vertical	Sumergible IP68	Semiabierto 2 alabes y balanceado ISO G6.3	1
Sello mecánico	**Temperatura del fluido**	**Longitud de cable**	**Ø Manejo de sólidos**
Si/Si/Vitón 3/4" T01	(40° C) Continua	4 m	1-1/2"
Modelo	**Referencia**	**Ø Descarga**	**Ø Impulsor**
NBE 3 20-220	1C0022W	3"	4,375"
NBE 3 20-440	1C0018W	3"	4,375"
NBE 3 30-220	1C0033W	3"	4,875"
NBE 3 30-440	1C0034W	3"	4,875"

Características del Motor Elétcrico				
Potencia	**Fases**	**Protección**	**Voltaje y Frecuencia**	**Velocidad**
2,0 hp	3	IP68	220-50/60hz	3500 rpm
2,0 hp	3	IP68	380/440V-50/60hz	3500 rpm
3,0 hp	3	IP68	220-50/60hz	3500 rpm
3,0 hp	3	IP68	380/440V-50/60hz	3500 rpm

Curva de Rendimiento

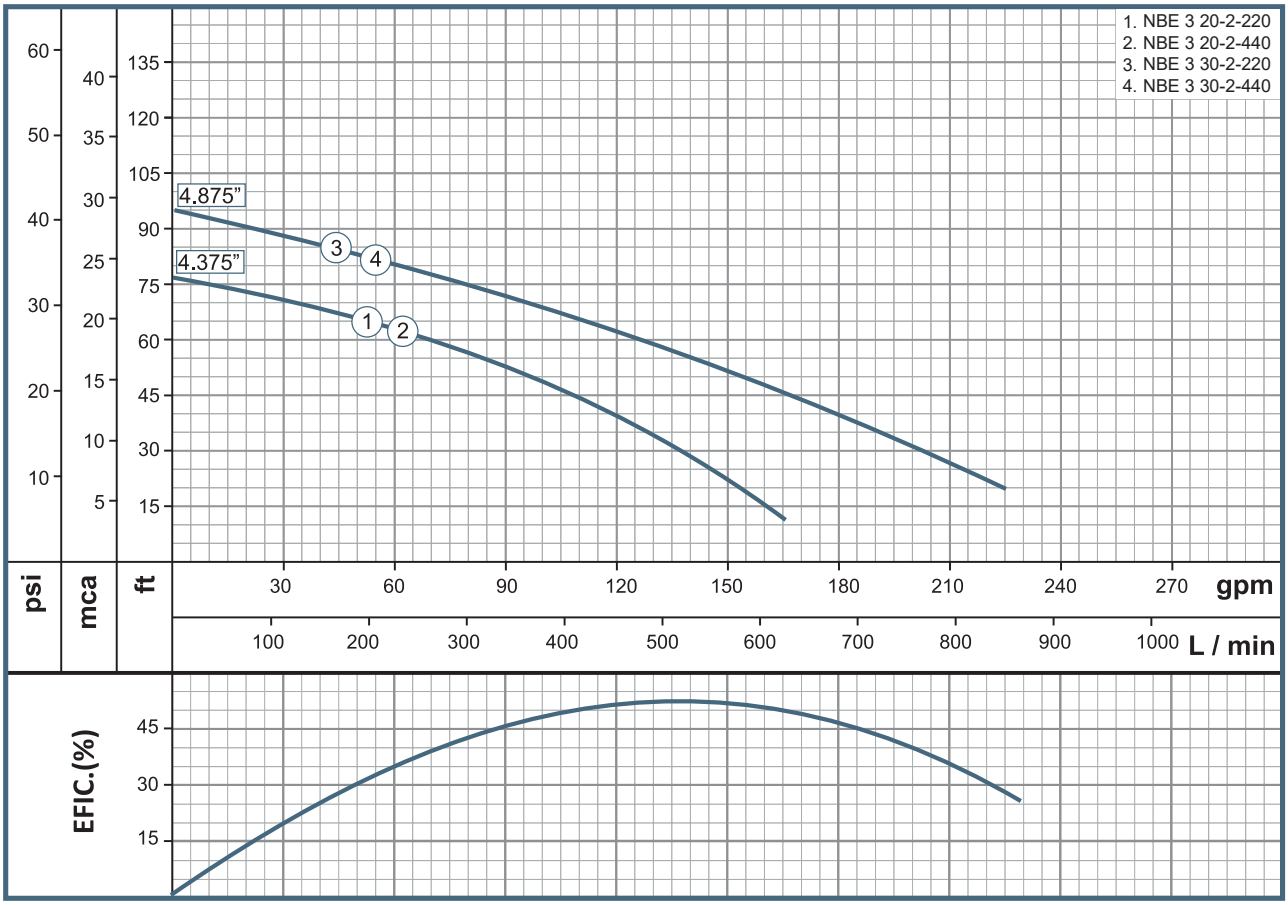

Características de la Bomba			
Tipo de bomba	**Diseño**	**Impulsor**	**Etapas**
Descarga Vertical	Sumergible IP68	Semiabierto 3 alabes y balanceado ISO G6.3	1
Sello mecánico	**Temperatura del fluido**	**Longitud de cable**	**Ø Manejo de sólidos**
Si/Si/Vitón 3/4" T01	(40° C) Continua	4 m	7/16"
Modelo	**Referencia**	**Ø Descarga**	**Ø Impulsor**
NBHE 3 10-1-220	1C0019W	3"	4,750"
NBHE 3 20-220	1C0020W	3"	5,118"
NBHE3 20-440	1C0021W	3"	5,118"
NBHE 3 30-220	1C0011W	3"	5,750"
NBHE 3 30-440	1C0012W	3"	5,750"

Características del Motor Elétcrico				
Potencia	**Fases**	**Protección**	**Voltaje y frecuencia**	**Velocidad**
1,0 hp	1	IP68	220-50/60hz	3500 rpm
2,0 hp	3	IP68	220V-50/60hz	3500 rpm
2,0 hp	3	IP68	380/440-50/60hz	3500 rpm
3,0 hp	3	IP68	220V-50/60hz	3500 rpm
3,0 hp	3	IP68	380/440V-50/60hz	3500 rpm

Curva de Rendimiento

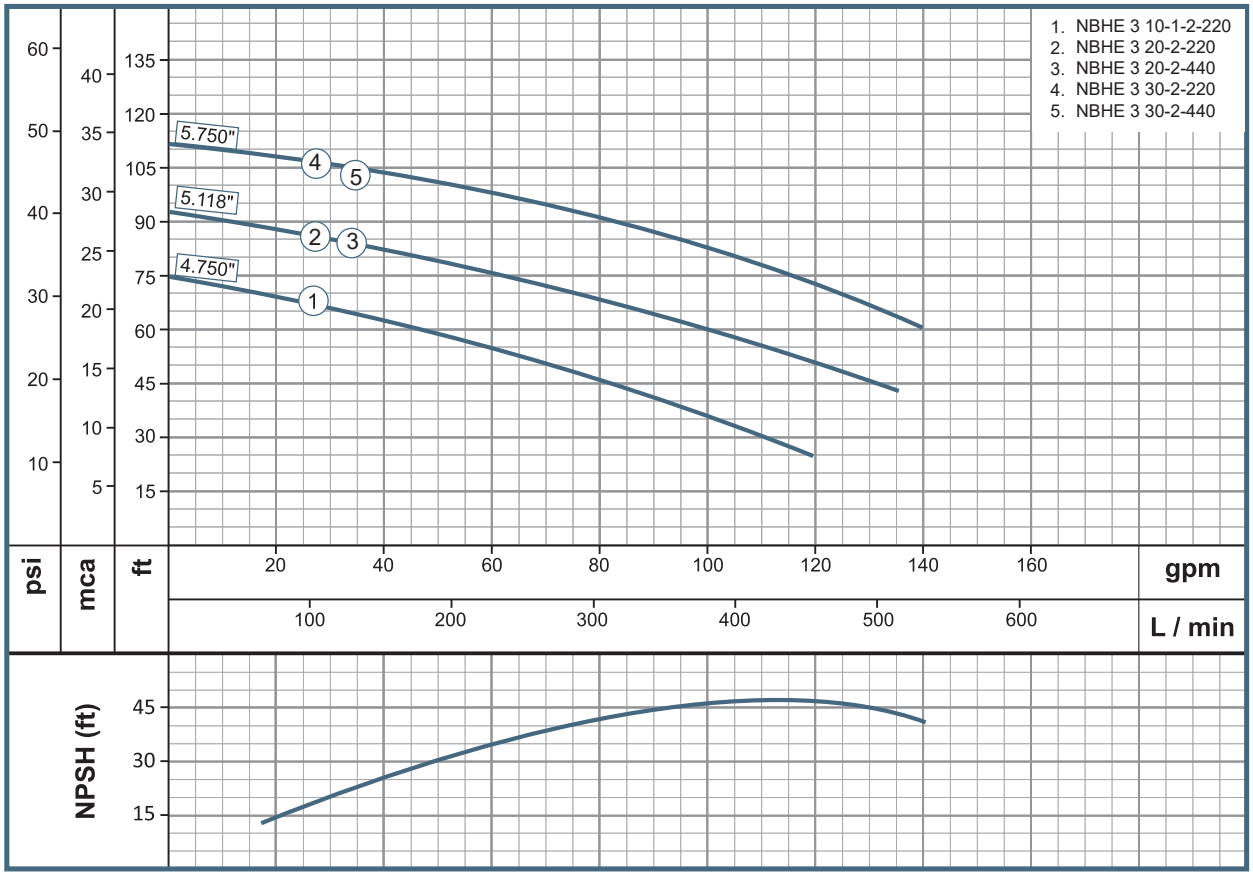

Las características técnicas están sujetas a cambios sin previo aviso.

www.barnes.com.co

BARNES® de Colombia

- www.barnes.com.co

VERSIÓN	1
FECHA	28/05/26