BARNES®
de Colombia

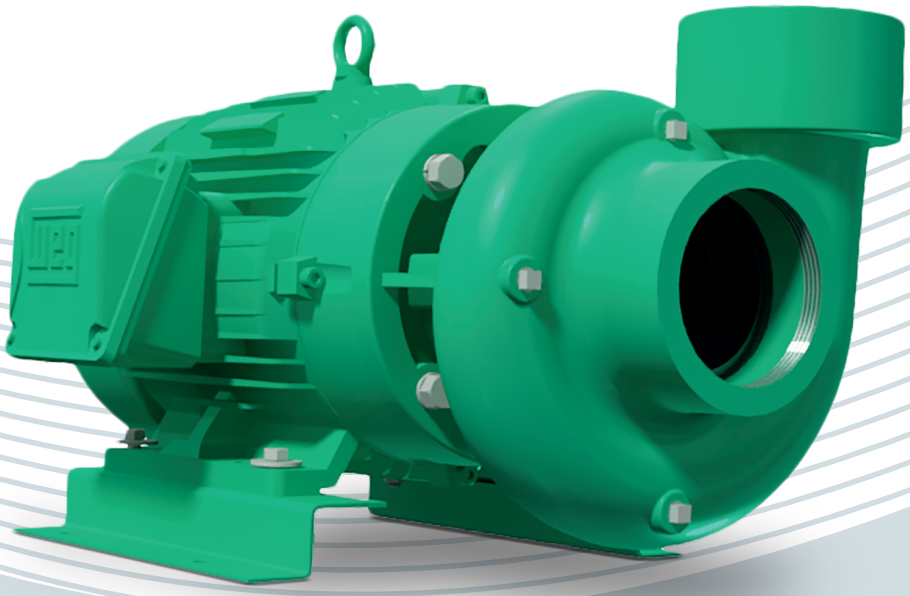

ME Acoplada en **Monobloque**

- Caudales hasta 600 GPM
- Tamaño 4” Descarga
- Motores hasta 15 HP
- Impulsor de acero inoxidable ó Fundición gris.
- Temperatura hasta 107°C
- Cuerpo hierro fundido - NPT
- Motores Eficiencia Premium

Technical Book

Bombas Mediana Presión

BARNES DE COLOMBIA

BARNES DE COLOMBIA

Fundada el **8 de septiembre de 1961 en Bogotá, Cundinamarca**, Barnes de Colombia ha sido un referente en la fabricación y distribución de bombas y sistemas de presión para diversas aplicaciones. A lo largo de más de seis décadas, la empresa ha consolidado su liderazgo en el mercado colombiano gracias a su compromiso con la calidad, la innovación y el servicio.

Con el paso del tiempo, Barnes de Colombia expande su presencia internacional bajo la marca **WDM Pumps** en los países de México, USA, Brasil, Argentina y Chile y bajo la marca Barnes de Colombia en Perú, Ecuador, Panamá y Guatemala. Esta expansión permitió llevar su tecnología y experiencia a toda América Latina y Estados Unidos, fortaleciendo su posición como un actor clave en la industria del bombeo.

En **febrero de 2025**, Barnes de Colombia y sus subsidiarias fueron adquiridas por **Franklin Electric Co., Inc.**, esta adquisición marcó un nuevo capítulo en su historia, integrando capacidades operativas, tecnológicas y comerciales para seguir impulsando soluciones de bombeo de alto desempeño a nivel global.

Hoy, Barnes de Colombia continúa su larga trayectoria en el mercado reafirmando su compromiso con la excelencia, la eficiencia y la cercanía con sus clientes.



BARNES® de Colombia

www.barnes.com.co



Líder en América

en la fabricación y comercialización de bombas, sistemas de presión y contra incendio.

www.barnes.com.co

ÍNDICE

Familia de Bombas		Contenido	Pág.
Bombas Mediana Presión	ME	Cuadros de Selección	6-7
		Seccionales	8
		Dimensiones	9-10
		Curvas de Rendimiento	11-17

ME

Bombas Mediana Presión Monobloque

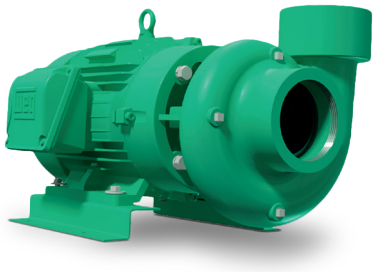

Características:

- Construcción: Hierro fundido
- Succión: hasta 4”
- Descarga: hasta 4”
- Impulsor: cerrado, de acero inoxidable, ó fundición gris balanceado dinámicamente.
- Sello mecánico: 1 1/4”
- Motor: Trifásico hasta 15 Hp

Beneficios:

- Alta Eficiencia
- Fácil configuración e instalación
- Fácil mantenimiento
- Diseño bajo estandar americano

Aplicaciones:

- Distribución de agua en unidades residenciales.
- Equipos de trabajo pesado y continuo
- Extracción de agua de pozos llanos y profundos.
- Industria minera
- Industria petroquímica
- Industria química
- Lavado a presión de maquinaria
- Lavado de establos
- Llenado de tanques elevados
- Llenado tanque bajo-tanque alto
- Recirculación de agua en torres de enfriamiento
- Riego por aspersión
- Equipos ECI para combatir el fuego
- Sistemas de presión

Nomenclatura:

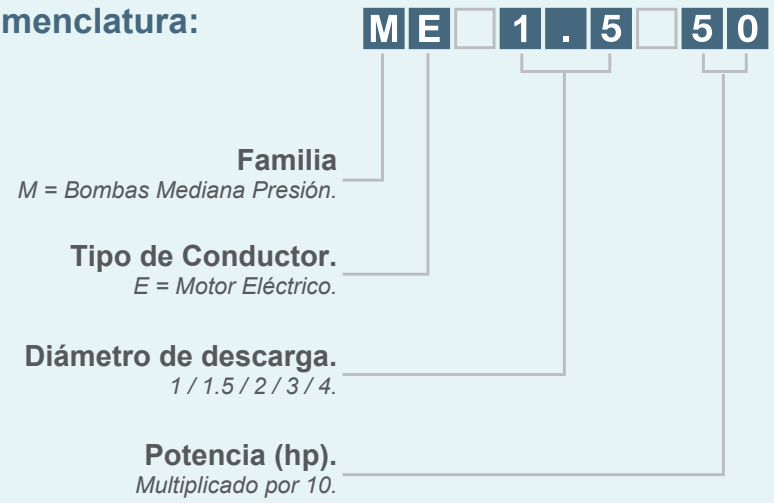

2 polos (3600 rpm)

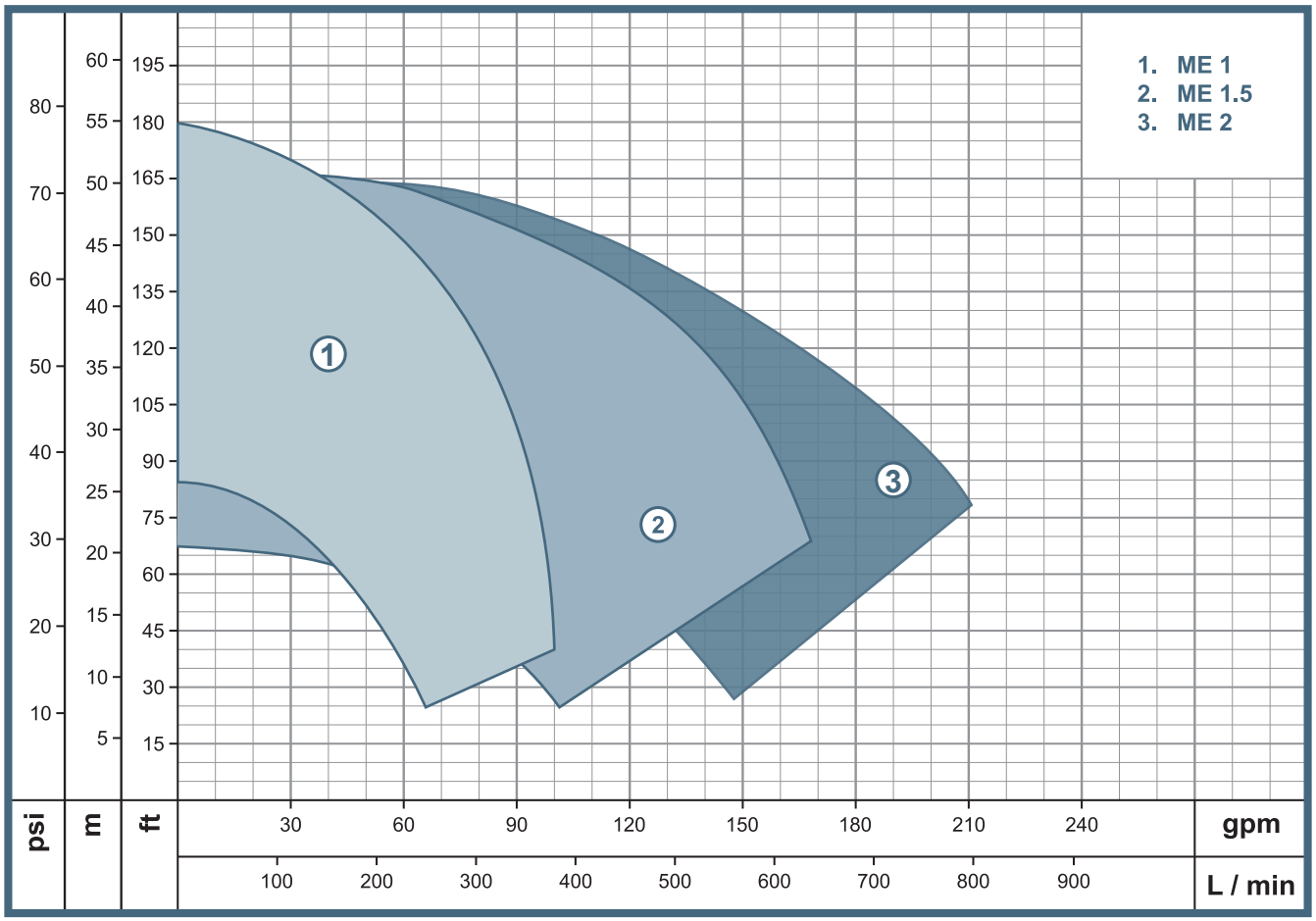

Las características técnicas están sujetas a cambios sin previo aviso.

2 polos (3600 rpm)

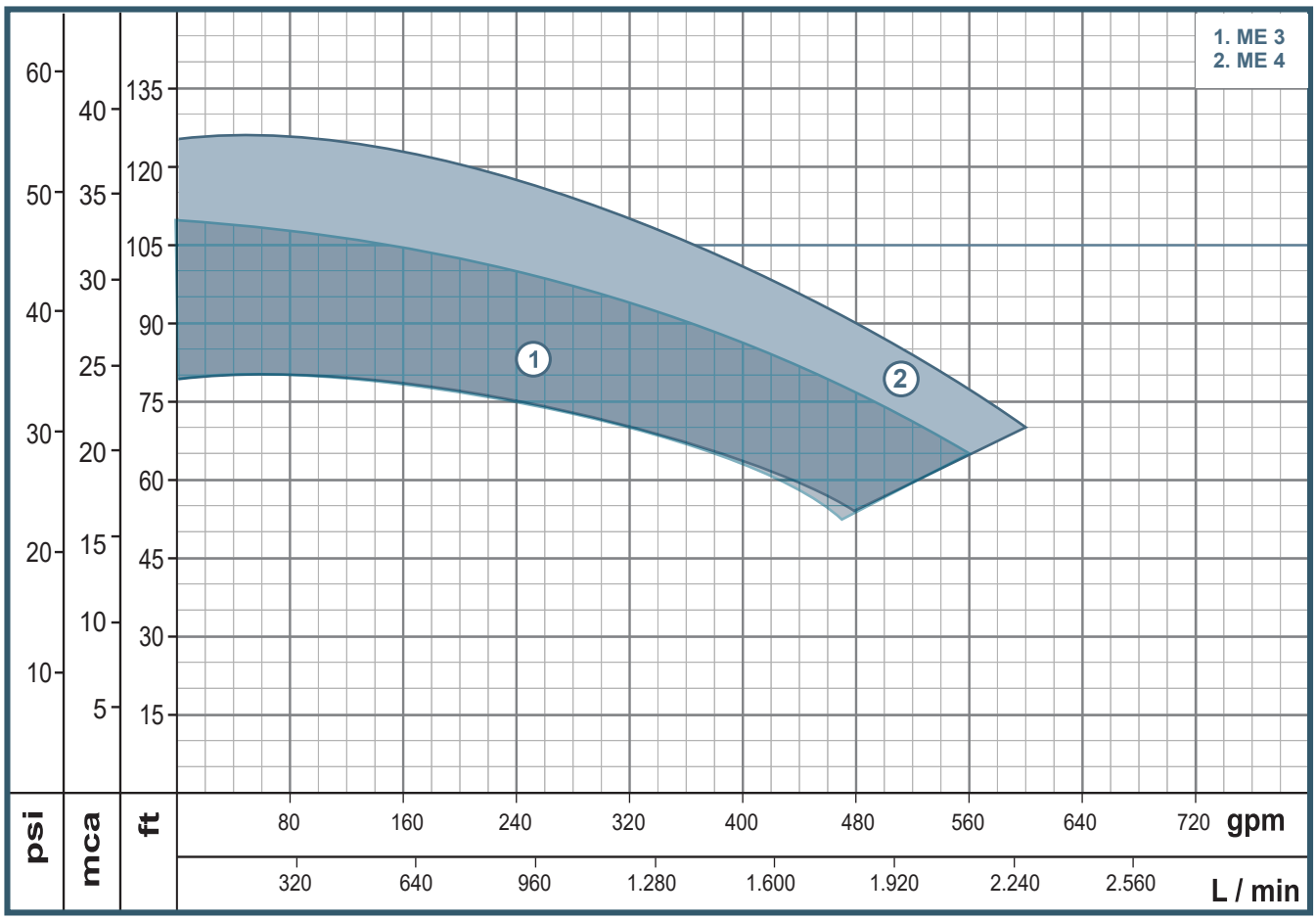

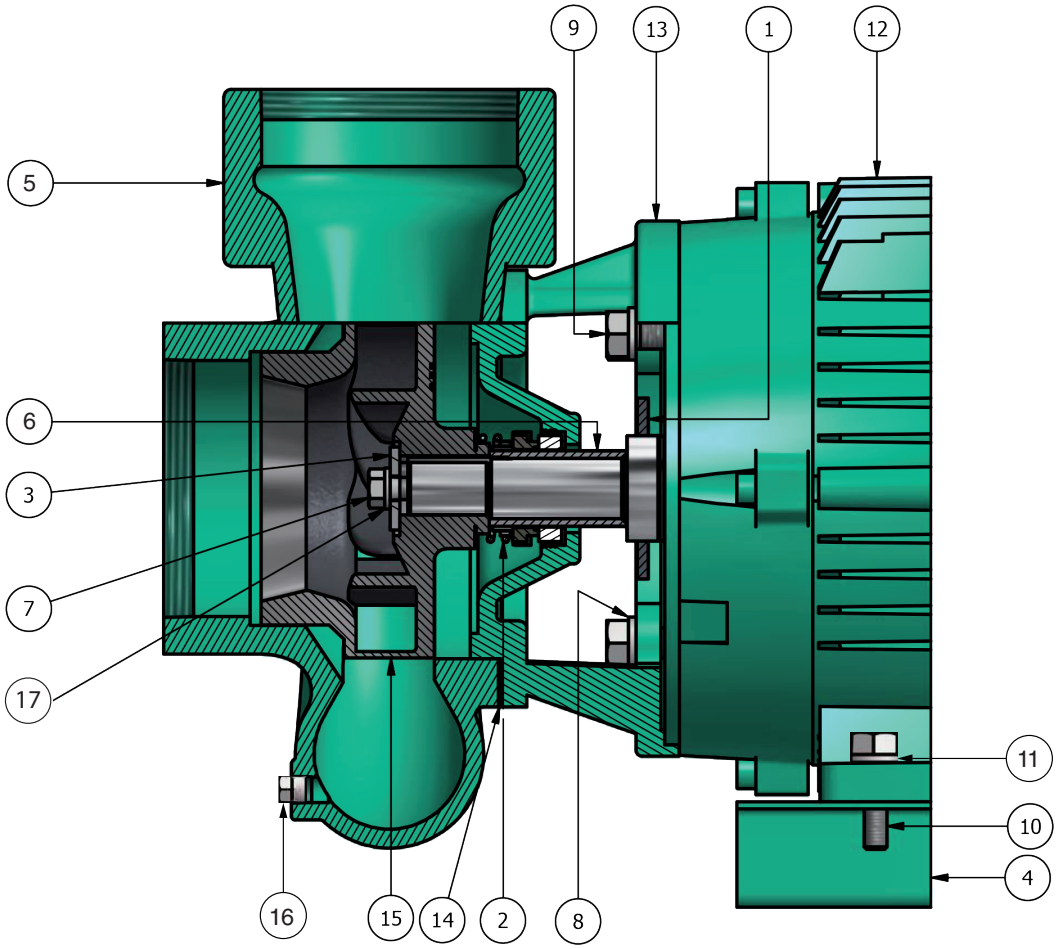

ITEM	CANT.	DESCRIPCIÓN	MATERIAL
1	1	ARANDELA	BUNA
2	1	SELLO MECÁNICO	CARBÓN / CERAMICA / BUNA
3	1	ARANDELA IMPULSOR	ACERO INOXIDABLE
4	1	BASE	ACERO CARBONO
5	1	CUERPO	ACERO CARBONO
6	1	CAMISA DEL EJE	ACERO INOXIDABLE AISI 304
7	1	TORNILLO HEXAGONAL DEL IMPULSOR	ACERO INOXIDABLE AISI 304
8	4	ARANDELA DE SEGURIDAD DEL SOPORTE	ACERO CARBONO

ITEM	CANT.	DESCRIPCIÓN	MATERIAL
9	4	TORNILLO HEXAGONAL DEL SOPORTE	ACERO CARBONO
10	4	TORNILLO HEXAGONAL DE LA BASE	ACERO CARBONO
11	4	ARANDELA	ACERO CARBONO
12	1	MOTOR	CONSULTAR INFO CON PROVEEDOR
13	1	ACOPLE	HIERRO FUNDIDO ASTM A48
14	1	JUNTA DE EMPAQUE CUERPO	EMPAQUE DE PAPEL ESTANDAR
15	1	IMPULSOR	ACERO INOXIDABLE AISI 304
16	1	TAPÓN	HIERRO FUNDIDO ASTM A48
17	1	ARANDELA DE PRESIÓN	ACERO INOXIDABLE AISI 304

Las características técnicas están sujetas a cambios sin previo aviso.

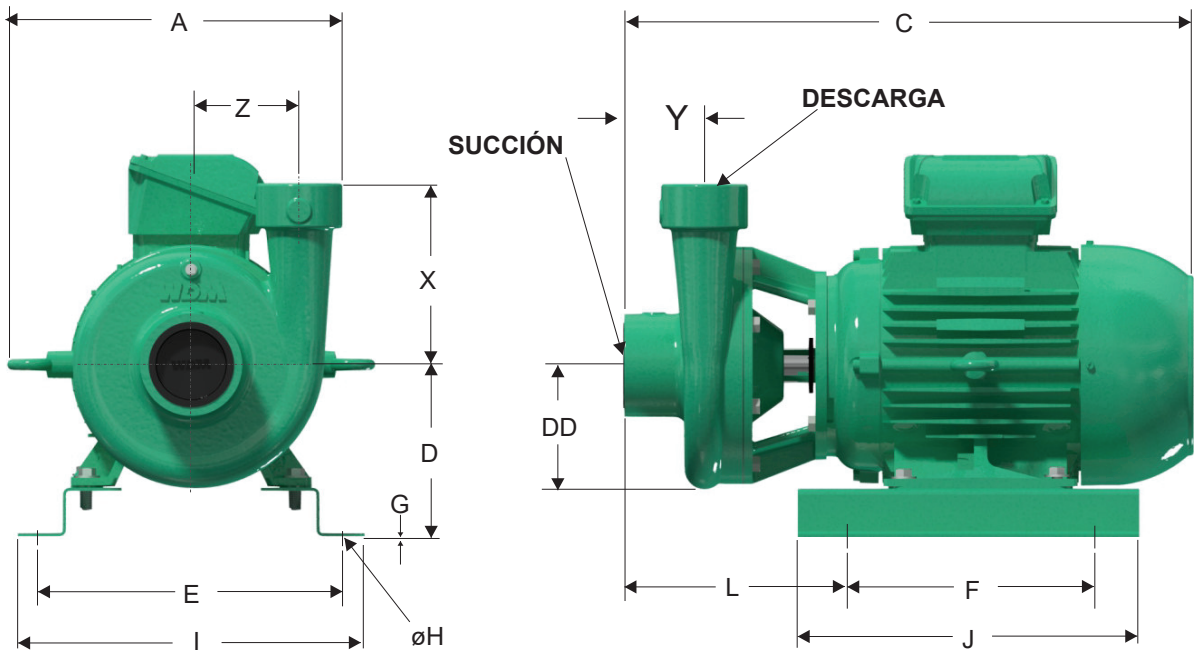

Dimensiones (pulgadas)																		
Modelo	Ref.	Impulsor Inox SS	A	C	D	DD	E	F	G	H	I	L	J	X	Y	Z	Fra-me	Suc	Dis
ME 1 15	1E0473	1E0473S	11	16 13/16	5 1/16	4 1/4	9 11/16	7 1/8	1/8	7/16	11 3/16	6 3/4	8 7/8	4 1/2	2	3 3/4	143JM	1 1/2"	1"
ME 1 20	1E0245	1E0245S	11	16 13/16	5 1/16	4 1/4	9 11/16	7 1/8	1/8	7/16	11 3/16	6 3/4	8 7/8	4 1/2	2	3 3/4	145JM	1 1/2"	1"
ME 1 30	1E0246	1E0246S	11	16 13/16	5 1/16	4 1/4	9 11/16	7 1/8	1/8	7/16	11 3/16	6 3/4	8 7/8	4 1/2	2	3 3/4	145JM	1 1/2"	1"
ME 1 30-1	1E0468	1E0468S	11	16 13/16	5 1/16	4 1/4	9 11/16	7 1/8	1/8	7/16	11 3/16	6 3/4	8.875	4 1/2	2	3 3/4	145JM	1 1/2"	1"
ME 1 50	1E0474	1E0474S	11 3/8	18 13/16	5 11/16	4 1/4	9 13/16	7	1/8	7/16	11 5/16	7	12 1/4	4 1/2	2	3 3/4	184JM	1 1/2"	1"
ME 1 50-1	1E0469	1E0469S	11 3/8	18 13/16	5 11/16	4 1/4	9 13/16	7	1/8	7/16	11 5/16	8 1/8	12.25	4 1/2	2	3 3/4	184JM	1 1/2"	1"
ME 1.5 15	1E0475	1E0475S	11 1/4	17 9/16	5 1/16	4 1/4	9 11/16	7 1/8	1/8	7/16	11 3/16	7 1/2	8 7/8	5 1/2	2 7/8	3 5/8	143JM	2"	1 1/2"
ME 1.5 20	1E0248	1E0248S	11 1/4	17 9/16	5 1/16	4 1/4	9 11/16	7 1/8	1/8	7/16	11 3/16	7 5/8	8 7/8	5 1/2	2 7/8	3 5/8	145JM	2"	1 1/2"
ME 1.5 30	1E0249	1E0249S	11 1/4	17 9/16	5 1/16	4 1/4	9 11/16	7 1/8	1/8	7/16	11 3/16	7 5/8	8 7/8	5 1/2	2 7/8	3 5/8	145JM	2"	1 1/2"
ME 1.5 50-1	1E0471	1E0471S	11 5/8	19 5/8	5 11/16	4 1/4	9 13/16	7	1/8	7/16	11 5/16	8 7/8	12 1/4	5 1/2	2 7/8	3 5/8	184JM	2"	1 1/2"
ME 1.5 50	1E0476	1E0476S	11 5/8	19 5/8	5 11/16	4 1/4	9 13/16	7	1/8	7/16	11 5/16	7 3/4	12 1/4	5 1/2	2 7/8	3 5/8	184JM	2"	1 1/2"
ME 1.5 75	1E0251	1E0251S	12 9/16	20 5/16	6 3/16	4 1/4	11	7	1/8	7/16	12 1/2	10 5/8	12 1/4	5 1/2	2 7/8	3 5/8	184JM	2"	1 1/2"
ME 2 30	1E0252	1E0252S	11 11/16	17 9/16	5 1/16	4 1/4	9 11/16	7 1/8	1/8	7/16	11 3/16	7 1/2	8 7/8	6 1/2	2 3/4	3 7/8	145JM	2 1/2"	2"
ME 2 30-1	1E0477	1E0477S	11 11/16	17 9/16	5 1/16	4 1/4	9 11/16	7 1/8	1/8	7/16	11 3/16	7 1/2	8 7/8	6 1/2	2 3/4	3 7/8	184JM	2 1/2"	2"
ME 2 50	1E0479	1E0479S	12 1/16	19 9/16	5 11/16	4 1/4	9 13/16	7	1/8	7/16	11 5/16	7 7/8	12 1/4	6 1/2	2 3/4	3 7/8	184JM	2 1/2"	2"
ME 2 50-1	1E0478	1E0478S	12 1/16	19 9/16	5 11/16	4 1/4	9 13/16	7	1/8	7/16	11 5/16	8 7/8	12 1/4	6 1/2	2 3/4	3 7/8	184JM	2 1/2"	2"
ME 2 75	1E0254	1E0254S	13	20 1/4	6 3/16	4 1/4	11	7	1/8	7/16	12 1/2	8 5/32	12 1/4	6 1/2	2 3/4	3 7/8	184JM	2 1/2"	2"
ME 2 100	1E0255	1E0255S	14 1/8	21 3/4	5 15/16	4 1/4	12	7	1/8	7/16	13 1/2	8 15/16	12 1/4	6 1/2	2 3/4	3 7/8	215JM	2 1/2"	2"

SS= Impulsor acero inoxidable.

Las características técnicas están sujetas a cambios sin previo aviso.

Dimensiones ME Series

Bombas Mediana Presión Monobloque

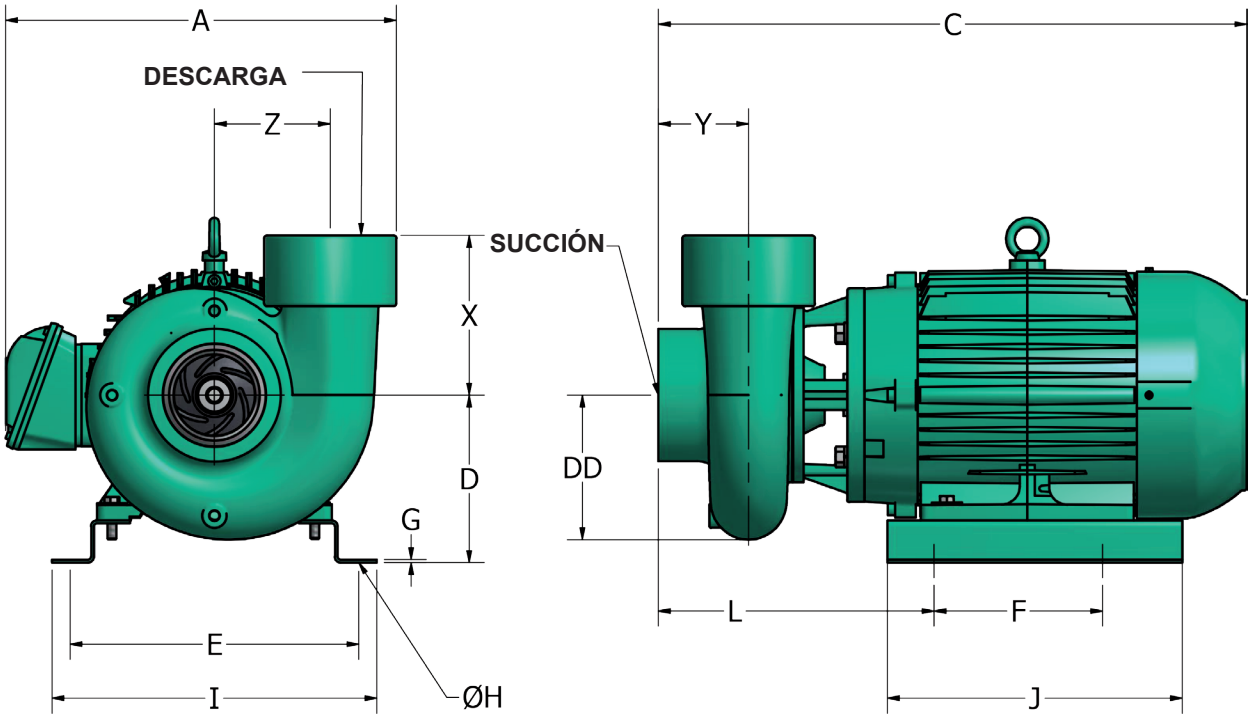

Dimensiones (pulgadas)																			
Modelo	Ref.	Impulsor Inox SS	A	C	D	DD	E	F	G	H	I	L	J	X	Y	Z	Frame	Suc	Dis
ME 3 75	1E0256	1E0256S	13	21	6 5/32	5 5/16	10 15/16	7	1/8	7/16	12 1/2	9 1/4	12 1/4	5 1/2	1 7/8	4 1/2	184JM	3	3
ME 3 100	1E0257	1E0257S	13 1/2	21 11/16	6 15/16	5 5/16	12	7	1/8	7/16	13 1/2	11 1/2	12 1/4	5 1/2	1 7/8	4 1/2	213JM	3	3
ME 3 150	1E0258	1E0258S	13 1/2	24 1/16	6 15/16	5 5/16	12	7	1/8	7/16	13 1/2	11 1/2	12 1/4	5 1/2	1 7/8	4 1/2	215JM	3	3
ME 4 75	1E0259	1E0259S	13 3/4	21 11/16	6 5/32	6	10 5/16	7	1/8	7/16	12 1/2	10	12 1/4	6 5/8	3 3/4	4 13/16	184JM	4	4
ME 4 100	1E0260	1E0260S	14 5/16	23 1/32	6 15/16	6	12	7	1/8	7/16	13 1/2	11 3/4	12 1/4	6 5/8	3 3/4	4 13/16	213JM	4	4
ME 4 150	1E0261	1E0261S	14 5/16	24 1/2	6 15/16	6	12	7	1/8	7/16	13 1/2	11 3/4	12 1/4	6 5/8	3 3/4	4 13/16	215JM	4	4

SS= Impulsor acero inoxidable

Las características técnicas están sujetas a cambios sin previo aviso.

Características de la Bomba						
Tipo de bomba		Diseño			Impulsor	
Centrifuga		Monobloque			Cerrado	
Etapas		Sello mecánico			Temperatura de fluido	
1		1 1/4" T21			-3° C hasta 107° C	
Modelo		Referencia	Impulsor Inox SS	Ø Succión	Ø Descarga	Ø Impulsor
1	ME 1 15	1E0473	1E0473S	1 1/2"	1"	5.250"
2	ME 1 20	1E0245	1E0245S	1 1/2"	1"	5.250"
3	ME 1 30-1	1E0468	1E0468S	1 1/2"	1"	5.875"
4	ME 1 30	1E0246	1E0246S	1 1/2"	1"	5.875"
5	ME 1 50-1	1E0469	1E0469S	1 1/2"	1"	6.500"
6	ME 1 50	1E0474	1E0474S	1 1/2"	1"	6.500"

Características del Motor				
Motor		Velocidad (rpm)	Frecuencia (Hz)	
Eléctrico		3.600 (nominal)	60	
Potencia (hp)	Fases	Voltaje (V)	Caja motor	Frame
1.5	3	220 / 440	TEFC	143JM
2	3	220 / 440	TEFC	145JM
3	1	220	ODP	145JM
3	3	220 / 440	TEFC	145JM
5	1	220	TEFC	184JM
5	3	220 / 440	TEFC	184JM

Curva de Rendimiento

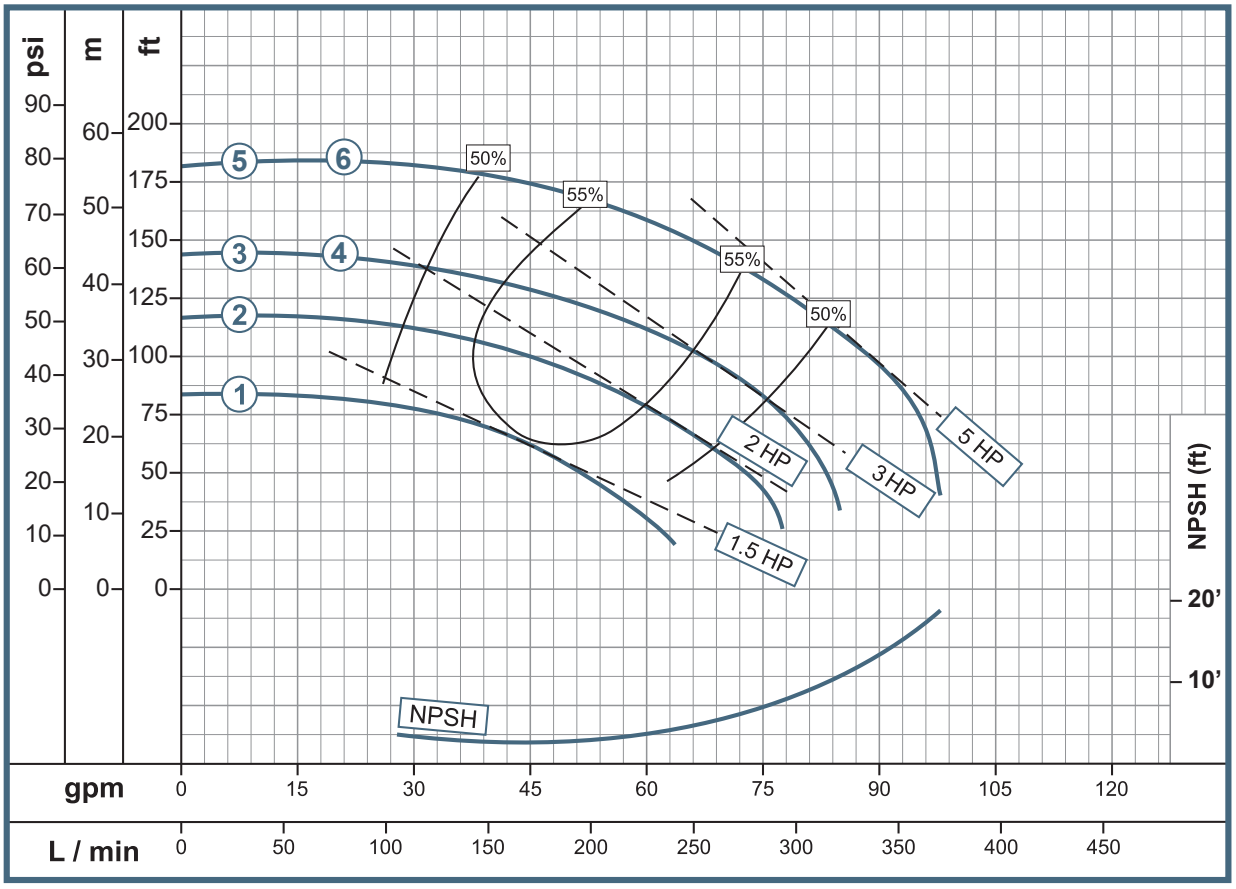

SS= Impulsor acero inoxidable

Las características técnicas están sujetas a cambios sin previo aviso.

Bombas
Mediana Presión
ME 1.5 15
ME 1.5 20
ME 1.5 30

Características de la Bomba						
Tipo de bomba		Diseño			Impulsor	
Centrifuga		Monobloque			Cerrado	
Etapas		Sello mecánico			Temperatura del fluido	
1		1 1/4" T21			-3° C hasta 107° C	
Modelo		Referencia	Impulsor Inox SS	Ø Succión	Ø Descarga	Ø Impulsor
1	ME 1.5 15	1E0475	1E0475S	2"	1 1/2"	4.375"
2	ME 1.5 20	1E0248	1E0248S	2"	1 1/2"	4.75"
3	ME 1.5 30	1E0249	1E0249S	2"	1 1/2"	5.25"
4	ME 1.5 30-1	1E0470	1E0470S	2"	1 1/2"	5.25"

Características del Motor				
Motor		Velocidad (rpm)	Frecuencia (Hz)	
Eléctrico		3.600 (nominal)	60	
Potencia (hp)	Fases	Voltaje (V)	Encerramiento	Frame
1.5	3	220 / 440	TEFC	143JM
2	3	220 / 440	TEFC	145JM
3	3	220 / 440	TEFC	145JM
3	1	220	ODP	145JM

Curva de Rendimiento

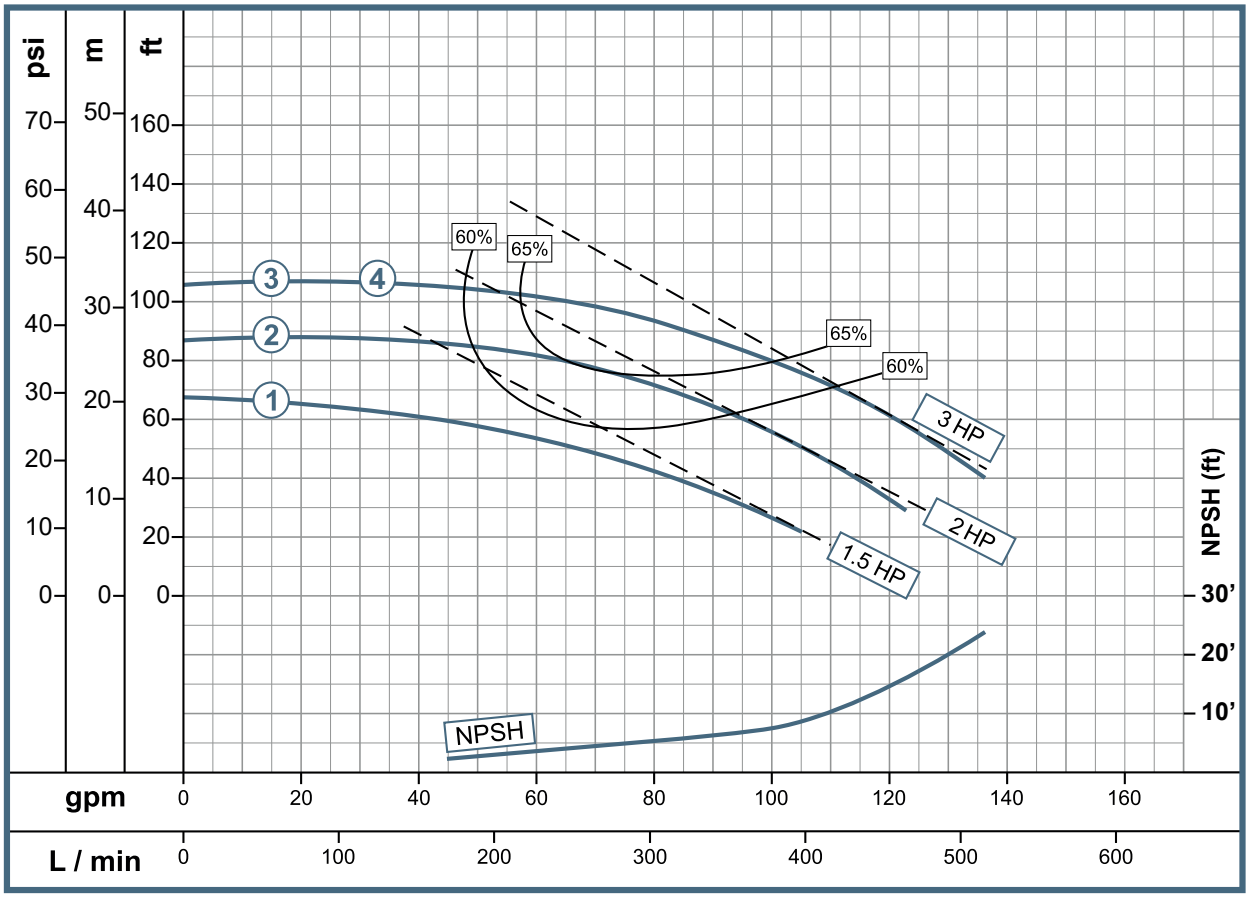

SS= Impulsor acero inoxidable

Las características técnicas están sujetas a cambios sin previo aviso.

Características de la Bomba						
Tipo de bomba		Diseño			Impulsor	
Centrifugal		Monobloque			Cerrado	
Etapas		Sello mecánico			Temperatura del fluido	
1		1 1/4" T21			-3° C hasta 107° C	
Modelo		Referencia	Impulsor Inox SS	Ø Succión	Ø Descarga	Ø Impulsor
1	ME 1.5 50	1E0476	1E0476S	2"	1 1/2"	6"
2	ME 1.5 50-1	1E0471	1E0471S	2"	1 1/2"	6"
3	ME 1.5 75	1E0251	1E0251S	2"	1 1/2"	6.5"

Características del Motor				
Motor		Velocidad (rpm)	Frecuencia (Hz)	
Eléctrico		3.600 (nominal)	60	
Potencia (hp)	Fases	Voltaje (V)	Encerramiento	Frame
5	3	220 / 440	TEFC	184JM
5	1	220	ODP	184JM
7.5	3	220 / 440	TEFC	184JM

Curva de Rendimiento

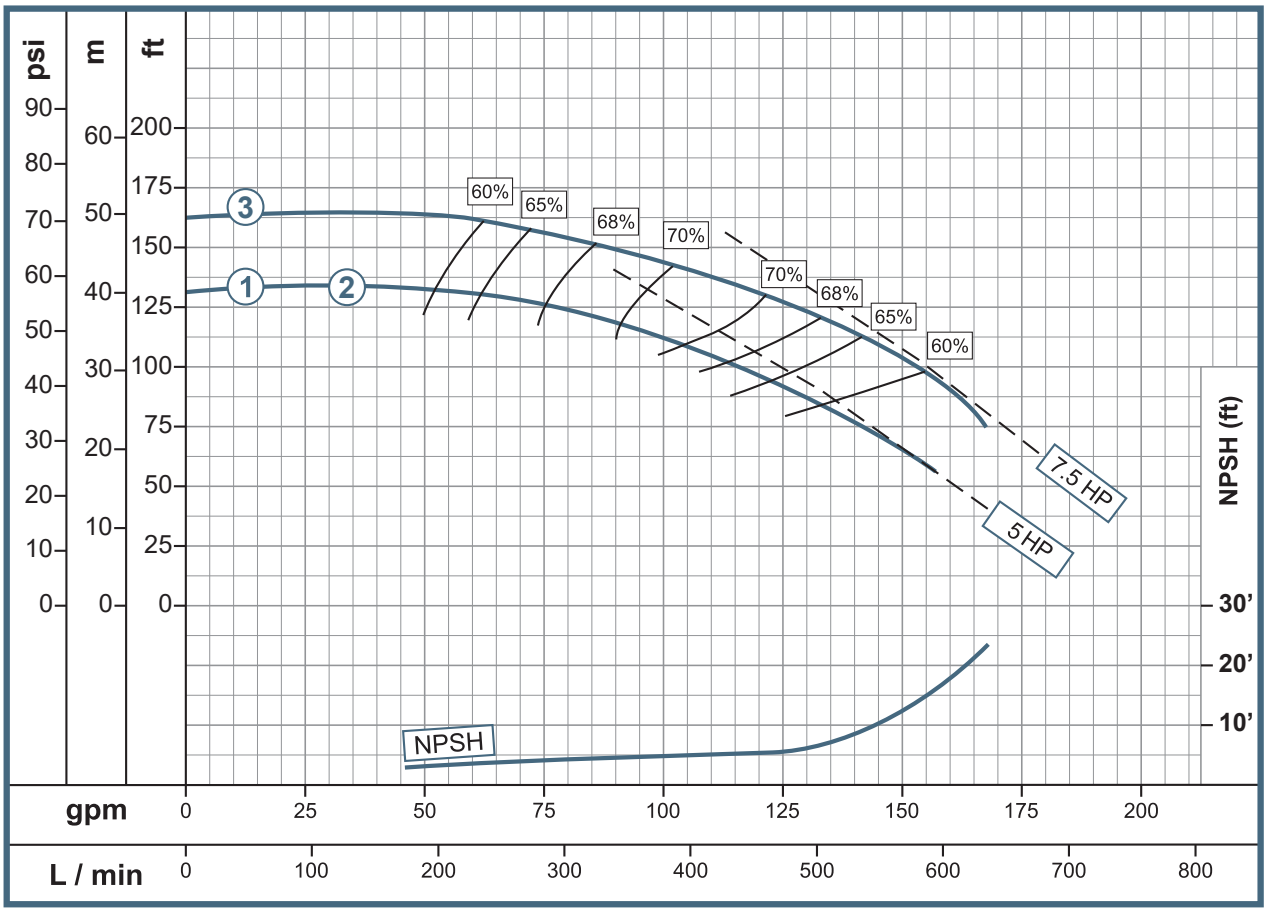

SS= Impulsor acero inoxidable

Las características técnicas están sujetas a cambios sin previo aviso.

Bombas
Mediana Presión

ME 2 30
ME 2 50
ME 2 75
ME 2 100

BARNES® de Colombia

Características de la Bomba						
Tipo de bomba		Diseño			Impulsor	
Centrifuga		Monobloque			Cerrado	
Etapas		Sello mecánico			Temperatura del fluido	
1		1 1/4" T21			-3° C hasta 107° C	
Modelo		Referencia	Impulsor Inox SS	Ø Succión	Ø Descarga	Ø Impulsor
1	ME 2 30-1	1E0252	1E0252S	2 1/2"	2"	5.062"
2	ME 2 30	1E0477	1E0477S	2 1/2"	2"	5.062"
3	ME 2 50-1	1E0479	1E0479S	2 1/2"	2"	5.812"
4	ME 2 50	1E0478	1E0478S	2 1/2"	2"	5.812"
5	ME 2 75	1E0254	1E0254S	2 1/2"	2"	6.375"
6	ME 2 100	1E0255	1E0255S	2 1/2"	2"	6.500"

Características del Motor				
Motor		Velocidad (rpm)	Frecuencia (Hz)	
Eléctrico		3.600 (nominal)	60	
Potencia (hp)	Fases	Voltaje (V)	Encerramiento	Frame
3	1	220	ODP	145JM
3	3	220/440	TEFC	145JM
5	1	220	ODP	184JM
5	3	220/440	TEFC	184JM
7.5	3	220/440	TEFC	184JM
10	3	220/440	TEFC	215JM

Curva de Rendimiento

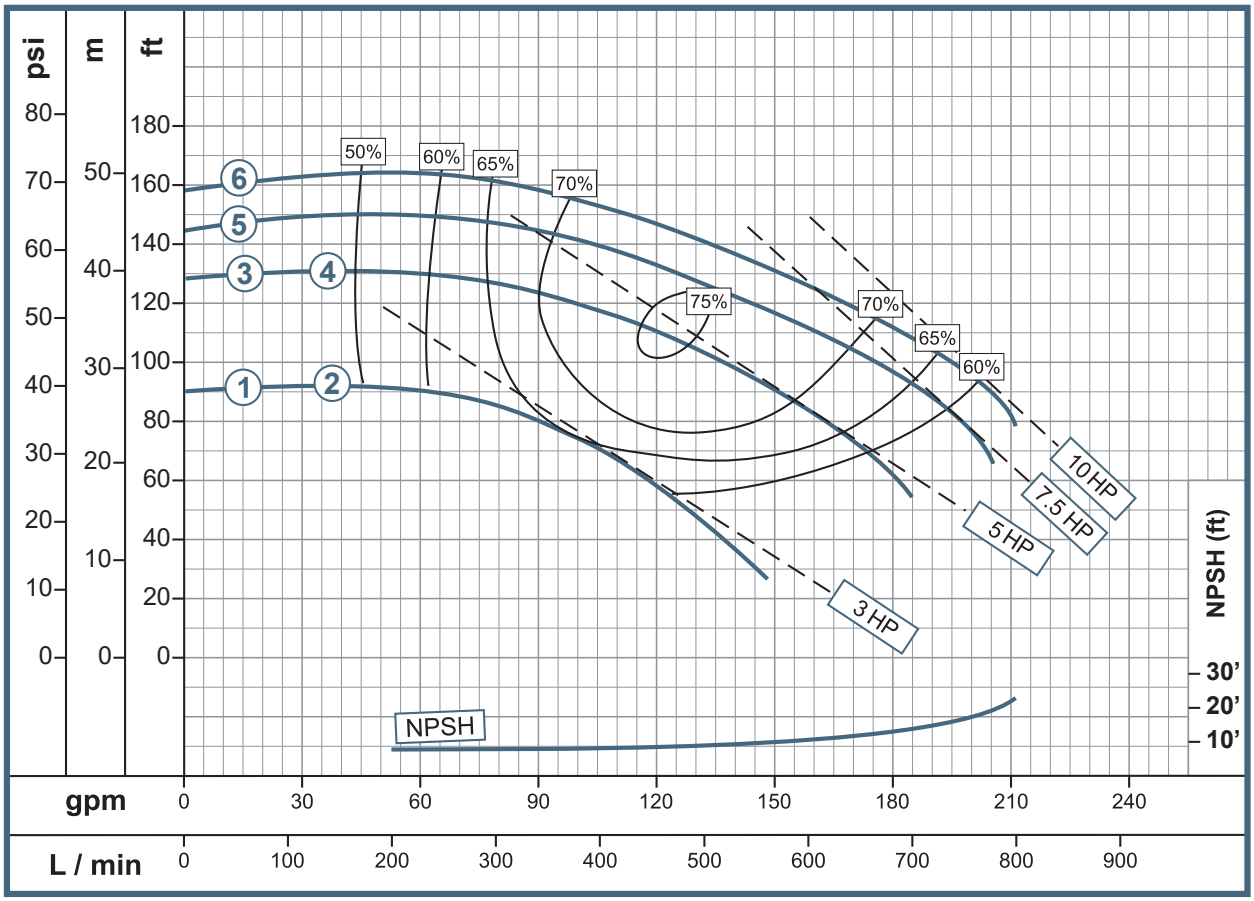

SS= Impulsor acero inoxidable

Las características técnicas están sujetas a cambios sin previo aviso.

Características de la Bomba						
Tipo de bomba		Diseño			Impulsor	
Centrifuga		Monobloque			Semi abierto	
Etapas		Sello mecánico			Temperatura del fluido	
1		1 1/4" T21			-3° C hasta 107° C	
Modelo		Referencia	Impulsor Inox SS	Ø Succión	Ø Descarga	Ø Impulsor
1	ME 3 75	1E0256	1E0256S	3"	3"	4.875"
2	ME 3 100	1E0257	1E0257S	3"	3"	5.125"
3	ME 3 150	1E0258	1E0258S	3"	3"	5.500"

Características del Motor				
Motor		Velocidad (rpm)	Frecuencia (Hz)	
Electrico		3.600 (nominal)	60	
Potencia (hp)	Fases	Voltaje (V)	Encerramiento	Frame
7.5	3	220 / 440	TEFC	184JM
10	3	220 / 440	TEFC	213JM
15	3	220 / 440	TEFC	215JM

Curva de Rendimiento

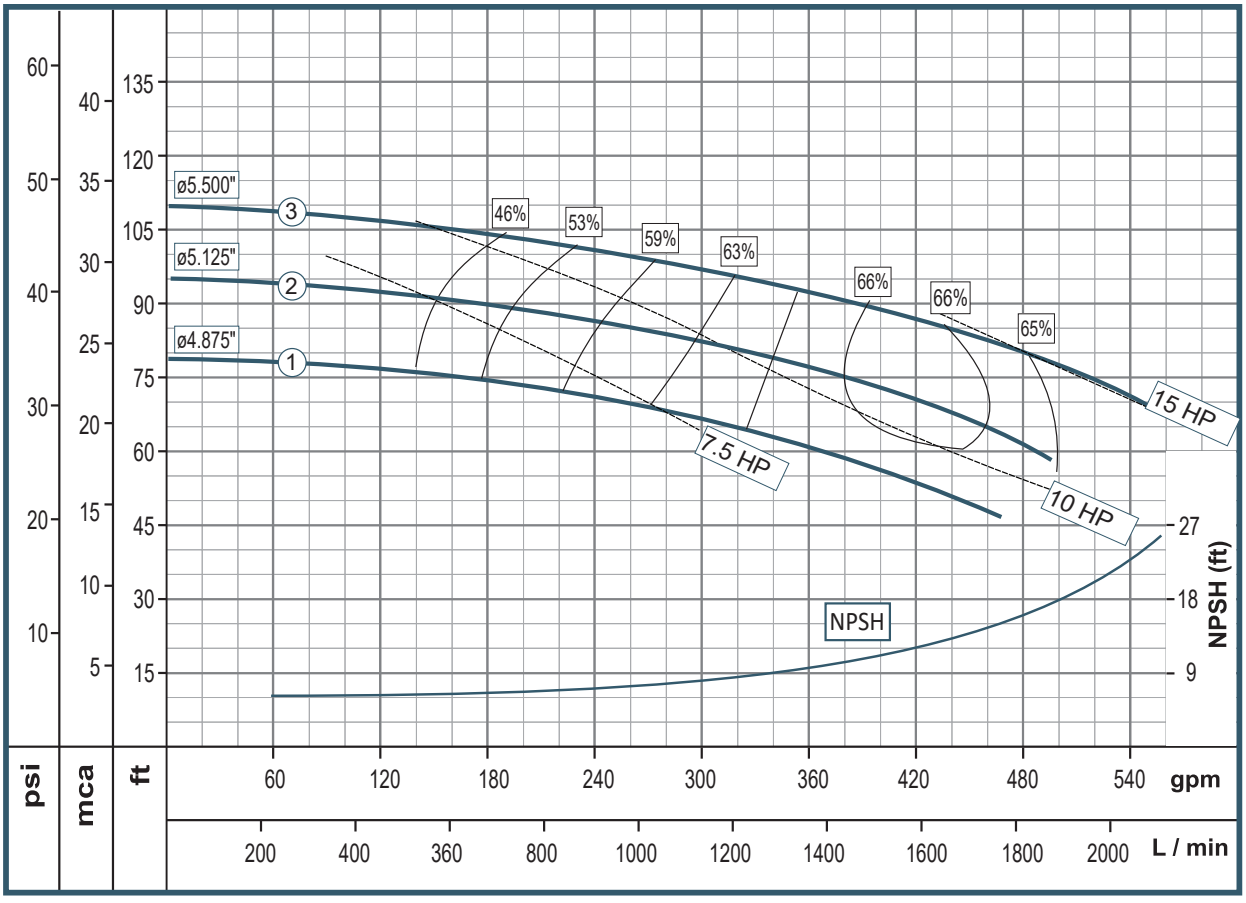

SS= Impulsor acero inoxidable

Las características técnicas están sujetas a cambios sin previo aviso.

Bombas
Mediana Presión

ME 4 75
ME 4 100
ME 4 150

Características de la Bomba						
Tipo de bomba		Diseño			Impulsor	
Centrifuga		Monobloque			Cerrado	
Etapas		Sello mecánico			Temperatura del fluido	
1		1 1/4" T21			-3° C hasta 107° C	
Modelo		Referencia	Impulsor Inox SS	Ø Succión	Ø Descarga	Ø Impulsor
1	ME 4 75	1E0259	1E0259S	4"	4"	5.000"
2	ME 4 100	1E0260	1E0260S	4"	4"	5.437"
3	ME 4 150	1E0261	1E0261S	4"	4"	5.625"

Características del Motor				
Motor		Velocidad (rpm)	Frecuencia (Hz)	
Electrico		3.600 (nominal)	60	
Potencia (hp)	Fases	Voltaje (V)	Encerramiento	Frame
7.5	3	220 / 440	TEFC	184JM
10	3	220 / 440	TEFC	213JM
15	3	220 / 440	TEFC	215JM

Curva de Rendimiento

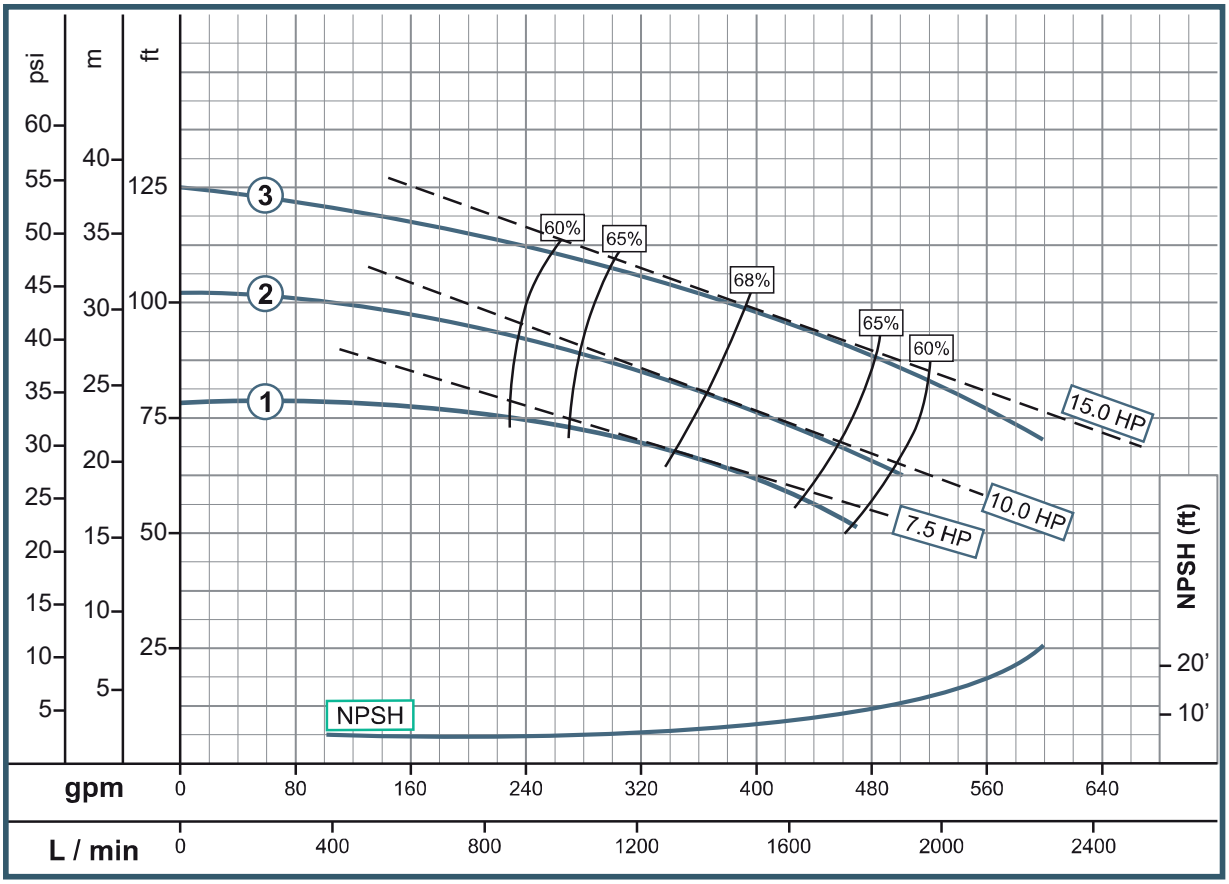

SS= Impulsor acero inoxidable

Las características técnicas están sujetas a cambios sin previo aviso.

www.barnes.com.co

BARNES® de Colombia

www.barnes.com.co

VERSIÓN	1
FECHA	16/07/25