BARNES®
de Colombia

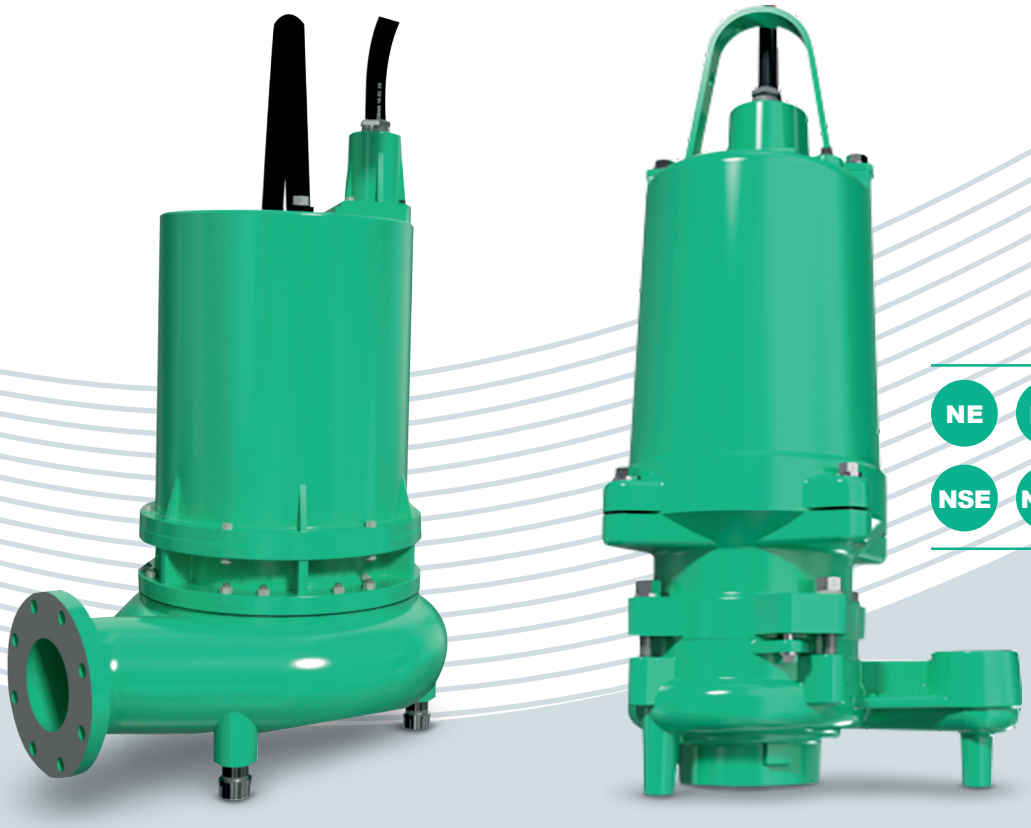

NE NG NTE
NSE NNE NHE

- Caudales hasta 2275 GPM
- Tamaño hasta 6” de descarga
- Motor hasta 75 HP
- Motores inmersos en aceite dieléctrico
- Impulsor en hierro fundido
- Temperatura 40° C
- Fácil configuración e instalación
- Manejo de sólidos hasta Ø 4”
- Bombas sumergibles

# Technical Book

## Bombas Sumergibles

BARNES DE COLOMBIA

# BARNES DE COLOMBIA

Fundada el **8 de septiembre de 1961 en Bogotá, Cundinamarca**, Barnes de Colombia ha sido un referente en la fabricación y distribución de bombas y sistemas de presión para diversas aplicaciones. A lo largo de más de seis décadas, la empresa ha consolidado su liderazgo en el mercado colombiano gracias a su compromiso con la calidad, la innovación y el servicio.

Con el paso del tiempo, Barnes de Colombia expande su presencia internacional bajo la marca **WDM Pumps** en los países de México, USA, Brasil, Argentina y Chile y bajo la marca Barnes de Colombia en Perú, Ecuador, Panamá y Guatemala. Esta expansión permitió llevar su tecnología y experiencia a toda América Latina y Estados Unidos, fortaleciendo su posición como un actor clave en la industria del bombeo.

En **febrero de 2025**, Barnes de Colombia y sus subsidiarias fueron adquiridas por **Franklin Electric Co., Inc.**, esta adquisición marcó un nuevo capítulo en su historia, integrando capacidades operativas, tecnológicas y comerciales para seguir impulsando soluciones de bombeo de alto desempeño a nivel global.

Hoy, Barnes de Colombia continúa su larga trayectoria en el mercado reafirmando su compromiso con la excelencia, la eficiencia y la cercanía con sus clientes.



BARNES®
de Colombia

www.barnes.com.co




# Líder en América

en la fabricación y comercialización de bombas, sistemas de presión y contra incendio.

**www.barnes.com.co**

# ÍNDICE


| Familia | | Contenido | Pág. |
|---|---|---|---|
| Bombas Sumergibles | NE<br>NG<br>NTE<br>NNE<br>NSE<br>NHE | Curvas de Selección | 8-10 |
| | | Seccionales | 11-14 |
| | | Dimensiones | 15-24 |
| | | Curvas de rendimiento | 26-46 |
| | | Sistema de riel de codo estacionario NE | 47-54 |

# NE-NHE

## Bombas Sumergibles Aguas Residuales



### Características:

- Construcción: Hierro fundido
- Descarga hasta 6”
- Impulsor: Hierro fundido. Semiabierto. Equilibrado dinámicamente.
- Sello Mecánico: Doble ó sencillo, Tipo 1, Silicio/Buna-N ó Vitón.
- Motor: Sumergible Nema B, inmerso en aceite, Tipo de inducción de jaula de ardilla.

### Beneficios:

- Diseño de alta eficiencia
- Impulsores semiabiertos balanceados
- Entrega rápida
- Fácil configuración e instalación
- Bajo y fácil mantenimiento
- Larga vida útil
- Variedad de tamaños

### Aplicaciones:

- Bombeo de agua con sólidos en suspensión.
- Control de niveles freáticos
- Desagüe de zonas inundadas
- Fuentes decorativas
- Manejo de agua en beneficiaderos de café
- Manejo de aguas residuales o negras
- Plantas de tratamiento
- Pozos sépticos
- Riego de estiércol

### Nomenclatura:

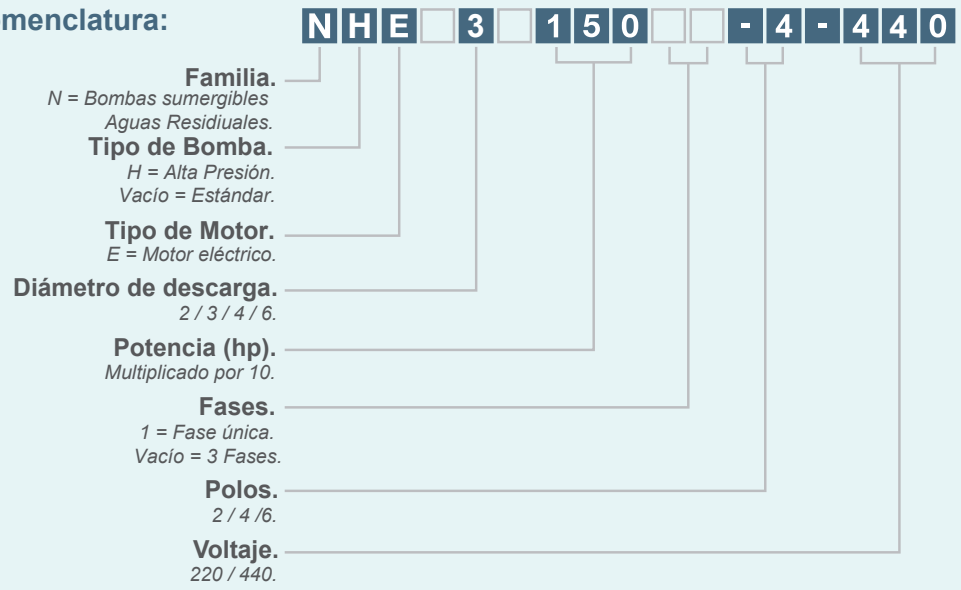

# NGE

## Bombas Sumergibles Trituradoras

### Características:

- Construcción: Hierro Fundido.
- Descarga: Hasta 2”.
- Impulsor: Tipo Vortex Equilibrado dinámicamente.
- Sello Mecánico: Dos sellos, Tipo 1.
- Motor: Sumergible Nema B, inmerso en aceite, Tipo de inducción de jaula de ardilla.
- Herrajes de acero inoxidable (anillo molinillo).



### Beneficios:

- Tritura y muele.
- Reduce los problemas de obstrucción.
- Entrega rápida.
- Fácil configuración e instalación.
- Bajo y fácil mantenimiento.
- Larga vida útil.

### Nomenclatura:

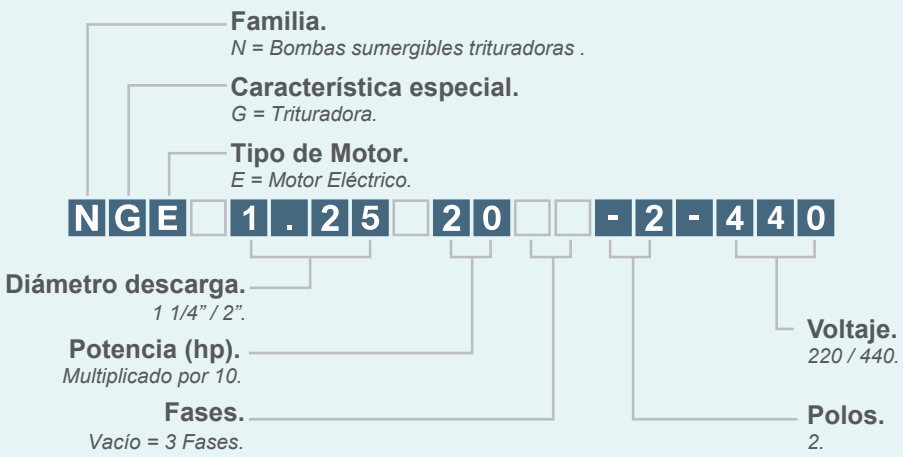

# NTE-NNE-NSE

## Bombas Sumergibles



### Características:

- Construcción hierro fundido/plástico o acero inoxidable
- Descarga hasta 3”
- Impulsor hierro fundido. Semiabierto o Cerrado. Equilibrado dinámicamente.
- Sello Mecánico: Carbono o Silicio / Buna ó Viton.
- Motor IP X8



### Beneficios:

- Diseño de alta eficiencia.
- Impulsores semiabiertos balanceados.
- Entrega rápida.
- Fácil configuración e instalación.
- Larga vida útil.
- Variedad de tamaños.

### Nomenclatura:

**N T E □ 2 □ 5 - 1 - 2 - 1 1 0**

**Familia.**
*N = Bomba Sumergible*

**Tipo de Bomba.**
*T = Bomba de achique de hierro fundido*
*N = Cuerpo en plástico de agua limpia.*
*S = Cuerpo en acero inoxidable para agua limpia.*

**Tipo de Motor:**
*E = Motor Eéctrico*

**Diámetro de Descarga**
*1” 1¼” 2 / 3*

**Potencia**
*Multiplicado por 10*

**Fases:**
*1 = Fase Única*

**Polos.**
*2*

**Voltaje.**
*110*

# Tabla de Selección
# NE Series
## Bombas Sumergibles
## Aguas Residuales

BARNES® de Colombia

www.barnes.com.co

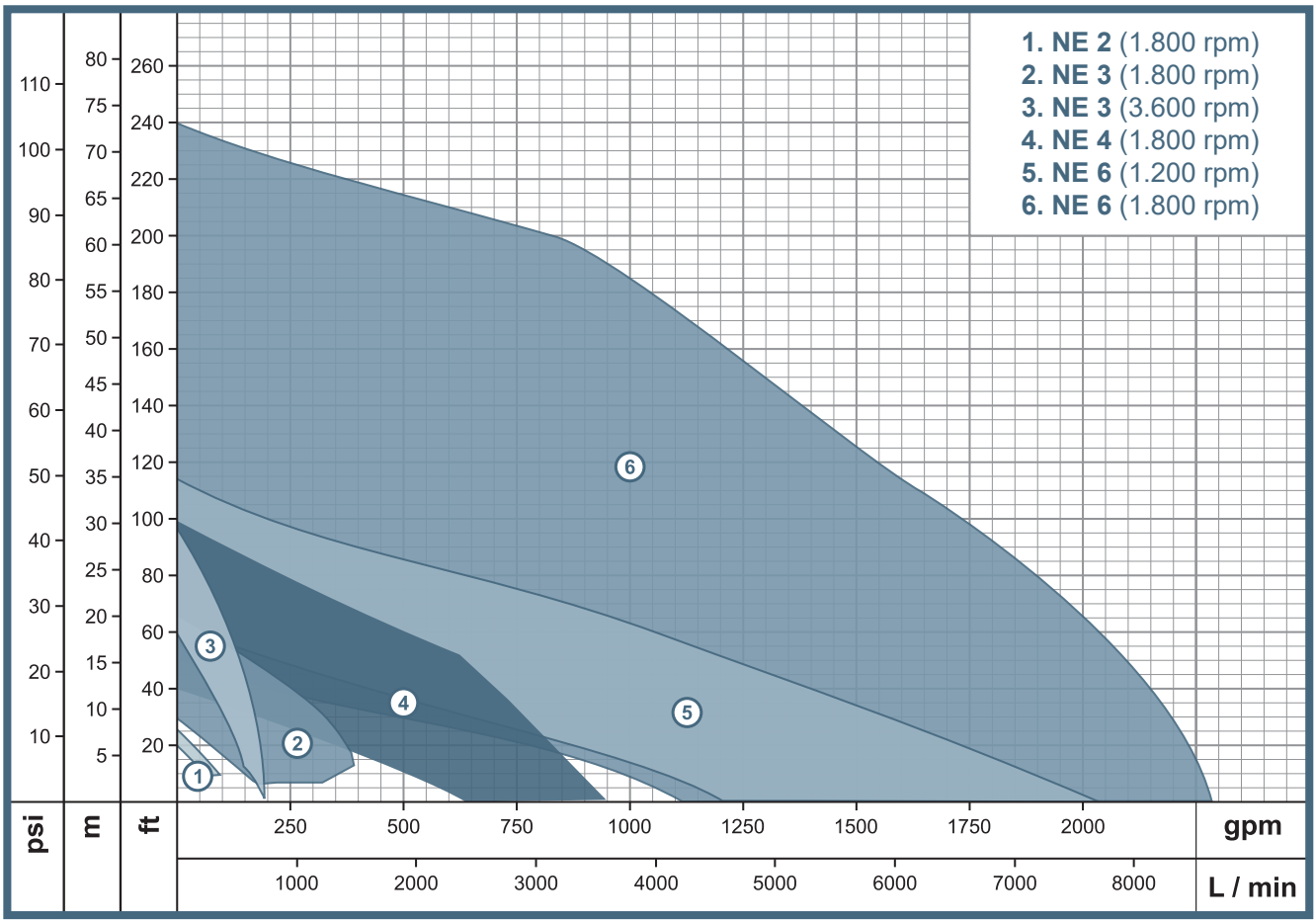




**Advertencia:** No levante o manipule las bombas por los cables.
Las características técnicas están sujetas a cambios sin previo aviso.

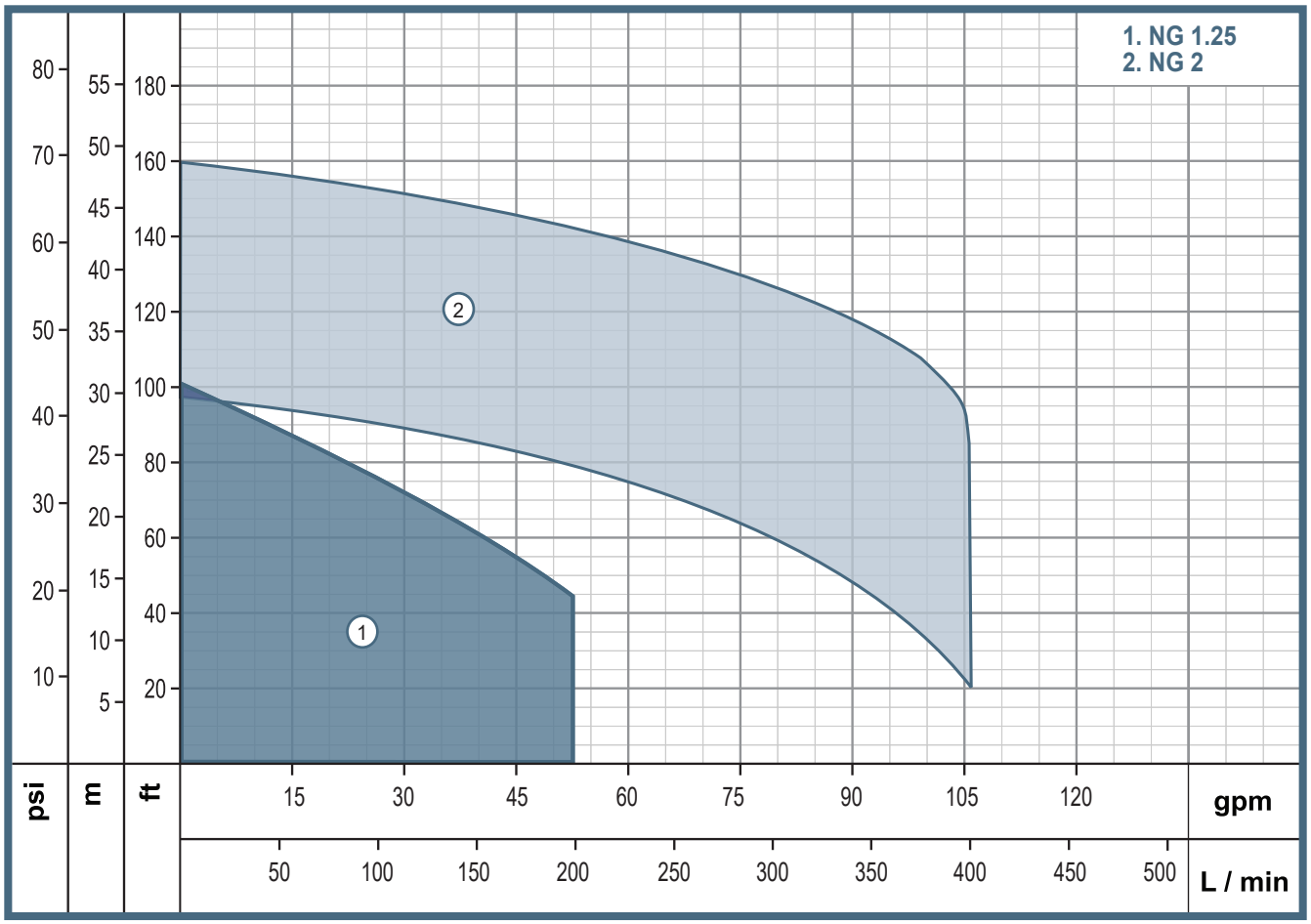


**Advertencia:** No levante o manipule las bombas por los cables.
Las características técnicas están sujetas a cambios sin previo aviso.

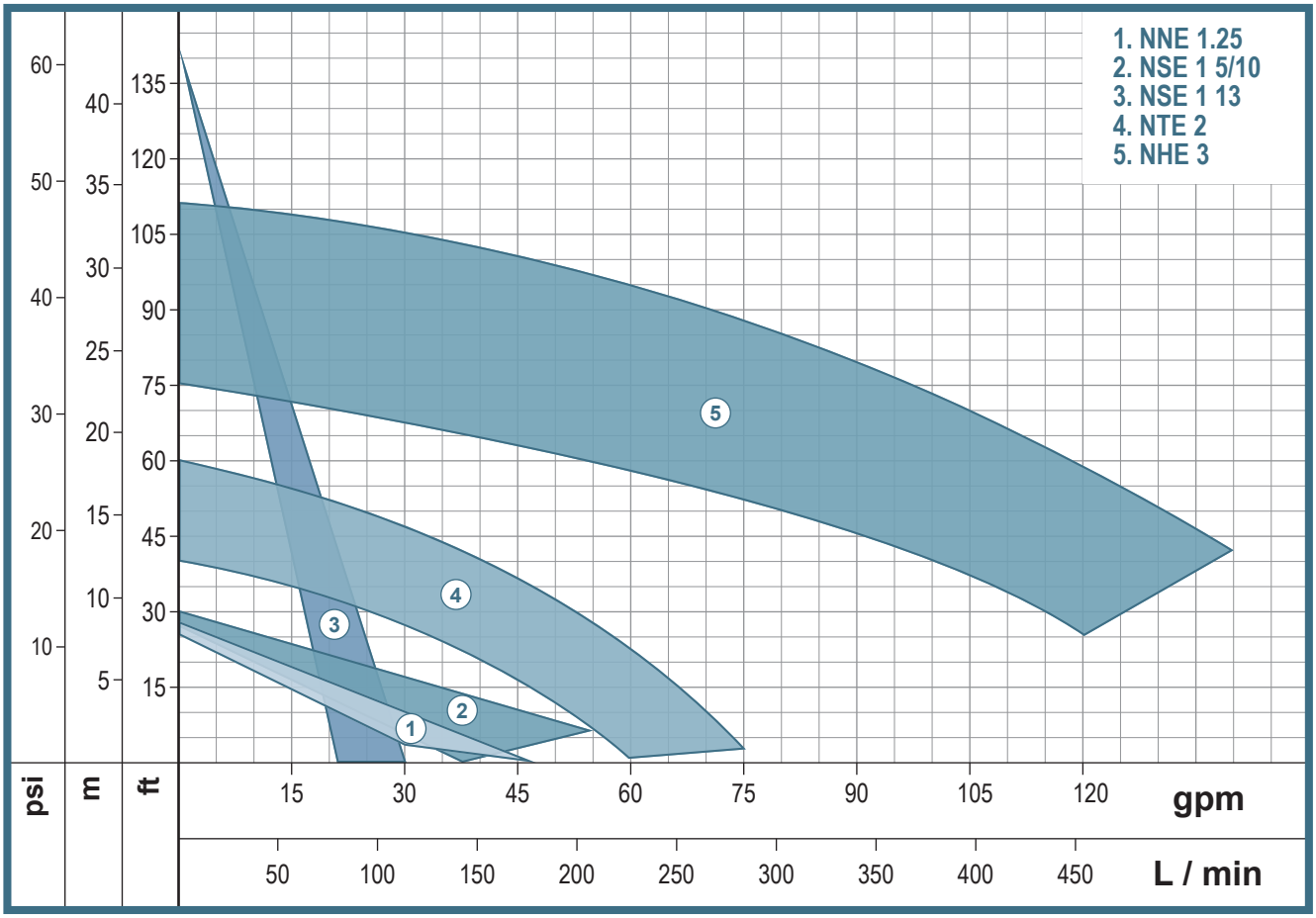




**Advertencia:** No levante o manipule las bombas por los cables.
Las características técnicas están sujetas a cambios sin previo aviso.

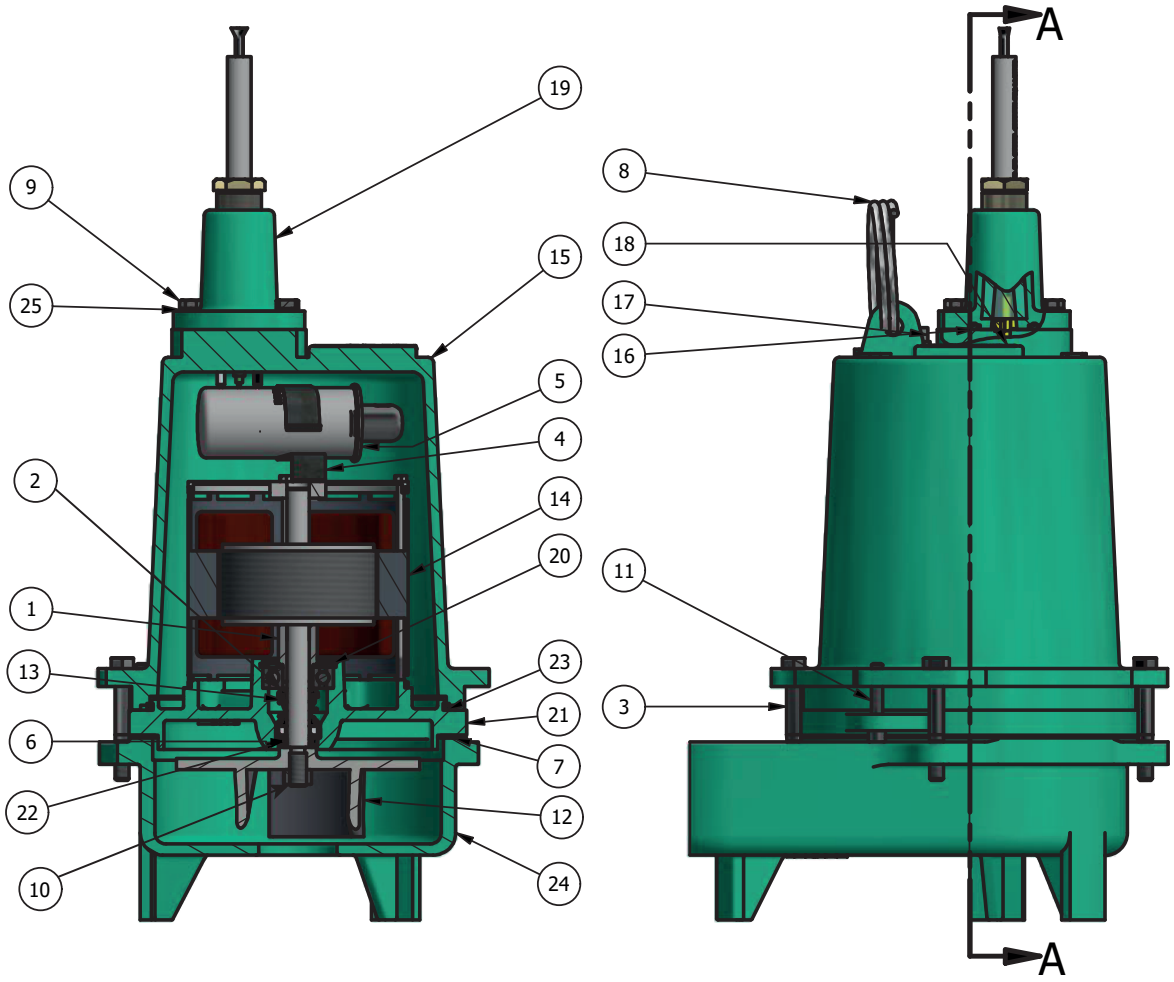


| ITEM | CANT. | DESCRIPCIÓN | MATERIAL |
|---|---|---|---|
| 1 | 1 | CAMISA EN ALUMINIO | ALUMINIO |
| 2 | 1 | RODAMIENTO | ACERO AL CARBÓN |
| 3 | 4 | TORNILLO | ACERO INOXIDABLE |
| 4 | 1 | SOPORTE CONDENSADOR | ACERO AL CARBÓN |
| 5 | 1 | CONDENSADOR | ACERO AL CARBÓN |
| 6 | 1 | EMPAQUE | BUNA |
| 7 | 1 | EMPAQUE | BUNA |
| 8 | 1 | MANIJA | ACERO INOXIDABLE SS304 |
| 9 | 4 | TORNILLO | ACERO INOXIDABLE SS304 |
| 10 | 1 | TUERCA | ACERO INOXIDABLE SS304 |
| 11 | 2 | TORNILLO | ACERO INOXIDABLE SS304 |
| 12 | 1 | IMPULSOR | FUNDICIÓN GRIS ASTM A48 |
| 13 | 1 | SELLO MECÁNICO | SILICIO / SILICIO / VITÓN |
| 14 | 1 | MOTOR ELÉCTRICO | VER FICHA TECNICA PROVEEDOR |

| ITEM | CANT. | DESCRIPCIÓN | MATERIAL |
|---|---|---|---|
| 15 | 1 | CARCAZA MOTOR | FUNDICIÓN GRIS ASTM A48 |
| 16 | 1 | O-RING | BUNA |
| 17 | 1 | TAPÓN | ACERO AL CARBÓN |
| 18 | 1 | PLACA SERIE | ACERO INOXIDABLE SS304 |
| 19 | 1 | CONJUNTO DE CABLE | FUNDICIÓN GRIS ASTM A48 |
| 20 | 1 | ANILLO SELLO | ACERO INOXIDABLE SS304 |
| 21 | 1 | ACOPLE | FUNDICIÓN GRIS ASTM A48 |
| 22 | 1 | ESPACIADOR PLÁSTICO | BUNA |
| 23 | 1 | ANILLO CUADRADO | BUNA |
| 24 | 1 | CUERPO | FUNDICIÓN GRIS ASTM A48 |
| 25 | 4 | ARANDELA | ACERO INOXIDABLE SS304 |

**Advertencia:** No levante o manipule las bombas por los cables.
Las características técnicas están sujetas a cambios sin previo aviso.

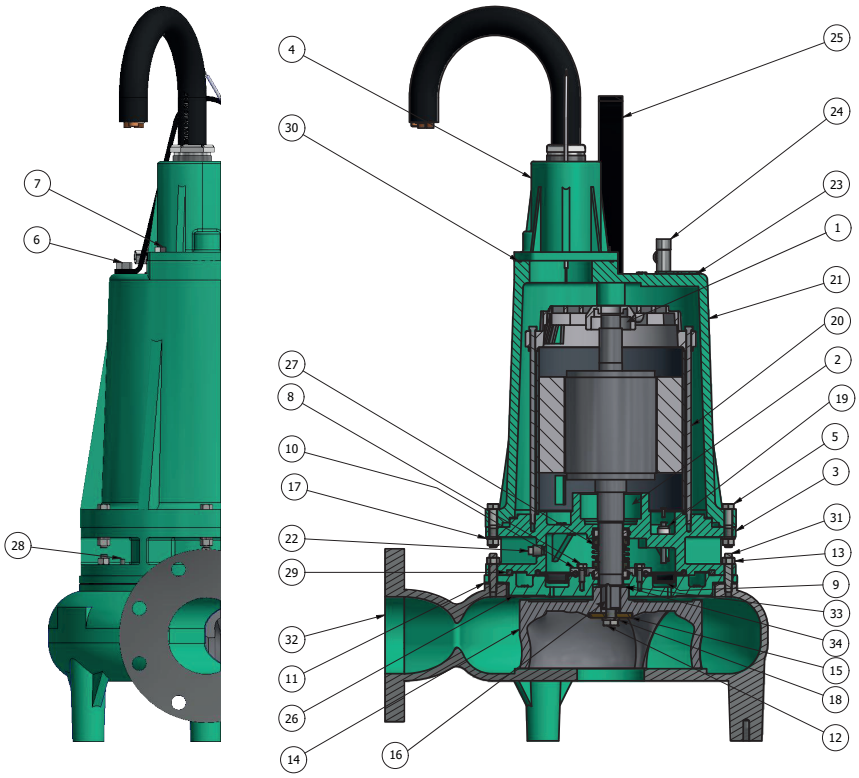


| ITEM | CANT. | DESCRIPCIÓN | MATERIAL |
|---|---|---|---|
| 1 | 1 | RODAMIENTO | ACERO AL CARBÓN |
| 2 | 1 | RODAMIENTO | ACERO AL CARBÓN |
| 3 | 1 | ACOPLE DOBLE | FUNDICIÓN GRIS ASTM A48 |
| 4 | 1 | CONJUNTO DE CABLE | FUNDICIÓN GRIS ASTM A48 |
| 5 | 6 | TORNILLO | ACERO INOXIDABLE SS304 |
| 6 | 2 | TORNILLO | ACERO INOXIDABLE SS304 |
| 7 | 5 | TORNILLO | ACERO INOXIDABLE SS304 |
| 8 | 4 | TORNILLO | ACERO INOXIDABLE SS304 |
| 9 | 1 | DIAFRAGMA | BUNA |
| 10 | 1 | ANILLO DIAFRAGMA | FUNDICIÓN GRIS ASTM A48 |
| 11 | 1 | EMPAQUE | BUNA |
| 12 | 1 | TORNILLO | ACERO INOXIDABLE SS304 |
| 13 | 12 | TUERCA | ACERO INOXIDABLE SS304 |
| 14 | 1 | IMPULSOR | FUNDICIÓN GRIS ASTM A48 |
| 15 | 1 | ARANDELA IMPULSOR | ACERO INOXIDABLE SS304 |
| 16 | 1 | CUÑA | ACERO AL CARBÓN |
| 17 | 6 | ARANDELA DE PRESIÓN | ACERO INOXIDABLE SS304 |

| ITEM | CANT. | DESCRIPCIÓN | MATERIAL |
|---|---|---|---|
| 18 | 1 | ARANDELA DE PRESIÓN | ACERO INOXIDABLE SS304 |
| 19 | 2 | SONDA | ACERO AL CARBÓN |
| 20 | 1 | MOTOR ELÉCTRICO | VER FICHA TÉCNICA PROVEEDOR |
| 21 | 1 | CARCAZA MOTOR | FUNDICIÓN GRIS ASTM A48 |
| 22 | 1 | TAPÓN | ACERO AL CARBÓN |
| 23 | 1 | PLACA SERIE | ACERO INOXIDABLE SS304 |
| 24 | 1 | VÁLVULA LIBERADORA DE PRESIÓN | BRONCE |
| 25 | 1 | MANIJA | ACERO AL CARBÓN |
| 26 | 1 | ACOPLE | FUNDICION GRIS ASTM A48 |
| 27 | 1 | SELLO MECÁNICO | CARBÓN/CERÁMICA/SILICIO / SILICIO / BUNA |
| 28 | 2 | TORNILLO | ACERO INOXIDABLE SS304 |
| 29 | 1 | ANILLO CUADRADO | BUNA |
| 30 | 1 | ANILLO CUADRADO | BUNA |
| 31 | 6 | TORNILLO | ACERO INOXIDABLE SS304 |
| 32 | 1 | CUERPO | FUNDICION GRIS ASTM A48 |
| 33 | 1 | ARANDELA | ACERO INOXIDABLE SS304 |
| 34 | 1 | ARANDELA | ACERO INOXIDABLE SS304 |



**Advertencia:** No levante o manipule las bombas por los cables.
Las características técnicas están sujetas a cambios sin previo aviso.

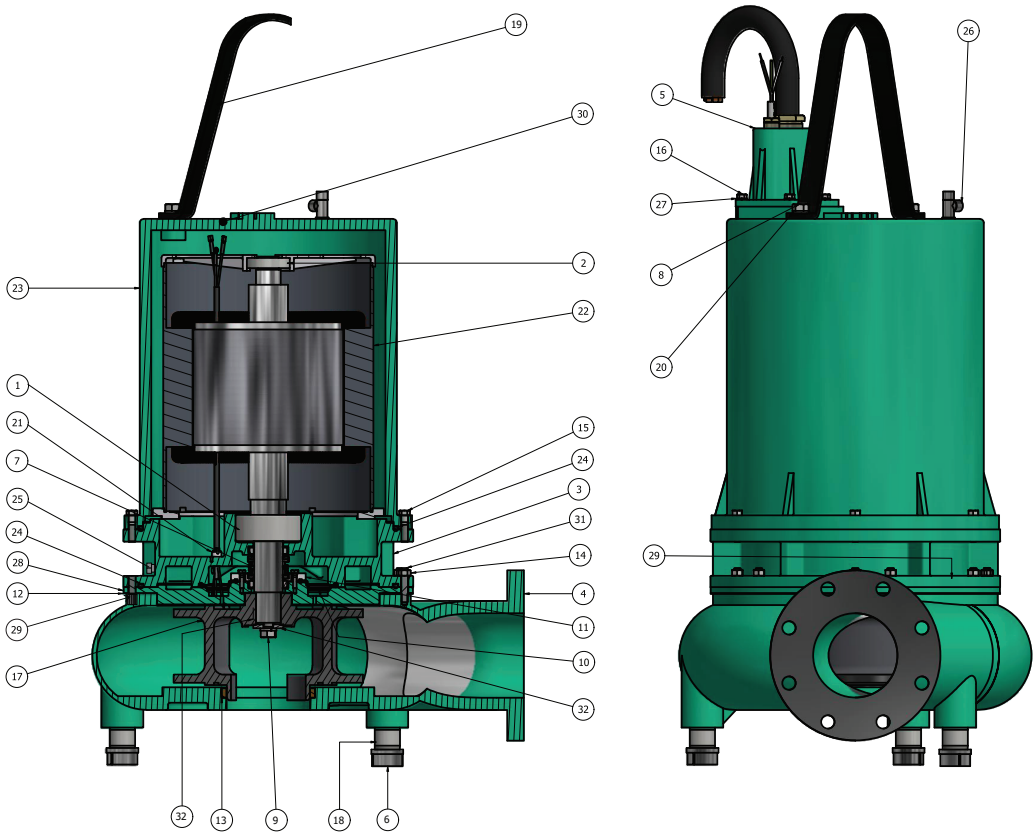


| ITEM | CANT. | DESCRIPCIÓN | MATERIAL |
|---|---|---|---|
| 1 | 1 | RODAMIENTO | ACERO AL CARBÓN |
| 2 | 1 | RODAMIENTO | ACERO AL CARBÓN |
| 3 | 1 | ACOPLE DOBLE | FUNDICIÓN GRIS ASTM A48 |
| 4 | 1 | CUERPO | FUNDICIÓN GRIS ASTM A48 |
| 5 | 1 | CONJUNTO DE CABLE | FUNDICIÓN GRIS ASTM A48 |
| 6 | 3 | TORNILLO | ACERO INOXIDABLE SS304 |
| 7 | 1 | SELLO MECÁNICO | SILICIO / SILICIO /SILICIO / SILICIO / VITÓN |
| 8 | 2 | TORNILLO | ACERO INOXIDABLE SS304 |
| 9 | 1 | TORNILLO | ACERO INOXIDABLE SS304 |
| 10 | 1 | DIAFRAGMA | BUNA |
| 11 | 1 | ANILLO DIAFRAGMA | FUNDICIÓN GRIS ASTM A48 |
| 12 | 1 | EMPAQUE | BUNA |
| 13 | 2 | ANILLO DE FRICCIÓN | BRONCE |
| 14 | 15 | TUERCA | ACERO INOXIDABLE SS304 |
| 15 | 6 | TORNILLO | ACERO INOXIDABLE SS304 |
| 16 | 4 | TORNILLO | ACERO INOXIDABLE SS304 |

| ITEM | CANT. | DESCRIPCIÓN | MATERIAL |
|---|---|---|---|
| 17 | 1 | IMPULSOR | FUNDICIÓN GRIS ASTM A48 |
| 18 | 3 | PATA | ACERO INOXIDABLE SS304 |
| 19 | 1 | MANIJA | ACERO AL CARBÓN |
| 20 | 3 | ARANDELA DE PRESIÓN | ACERO INOXIDABLE SS304 |
| 21 | 2 | SONDA HUMEDAD | ACERO AL CARBÓN |
| 22 | 1 | MOTOR ELÉCTRICO | VER FICHA TÉCNICA PROVEEDOR |
| 23 | 1 | CARCAZA MOTOR | FUNDICIÓN GRIS ASTM A48 |
| 24 | 2 | O-RING | BUNA |
| 25 | 2 | TAPÓN | ACERO AL CARBÓN |
| 26 | 1 | VÁLVULA LIBERADORA DE PRESIÓN | BRONCE |
| 27 | 8 | ARANDELA DE PRESIÓN | ACERO INOXIDABLE SS304 |
| 28 | 1 | ACOPLE DEL SELLO | FUNDICIÓN GRIS ASTM A48 |
| 29 | 4 | TORNILLO | ACERO INOXIDABLE SS304 |
| 30 | 1 | ANILLO CUADRADO | BUNA |
| 31 | 15 | TORNILLO | ACERO INOXIDABLE SS304 |
| 32 | 1 | ARANDELA | ACERO INOXIDABLE SS304 |

**Advertencia:** No levante o manipule las bombas por los cables.
Las características técnicas están sujetas a cambios sin previo aviso.

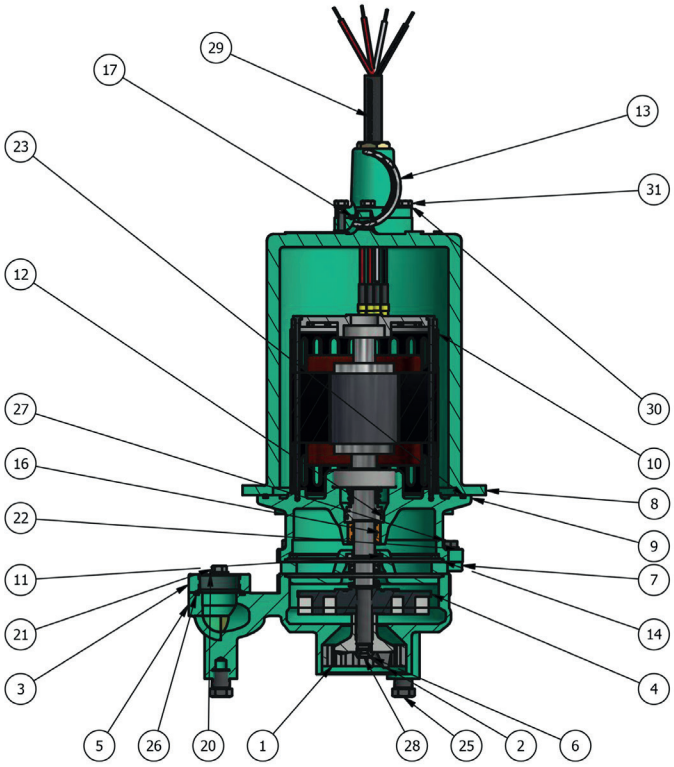


| ITEM | CANT. | DESCRIPCIÓN | MATERIAL |
|---|---|---|---|
| 1 | 1 | ANILLO MOLEDOR | ACERO INOXIDABLE SS440C |
| 2 | 1 | TRITURADOR | ACERO INOXIDABLE SS440C |
| 3 | 1 | BRIDA DE DESCARGA | FUNDICIÓN GRIS ASTM A48 |
| 4 | 1 | IMPULSOR | FUNDICIÓN GRIS ASTM A48 |
| 5 | 1 | CUERPO | FUNDICIÓN GRIS ASTM A48 |
| 6 | 3 | ARANDELA | ACERO INOXIDABLE SS304 |
| 7 | 3 | ACOPLE | FUNDICIÓN GRIS ASTM A48 |
| 8 | 2 | CARCAZA MOTOR | FUNDICIÓN GRIS ASTM A48 |
| 9 | 1 | ACOPLE INTERMEDIO | FUNDICIÓN GRIS ASTM A48 |
| 10 | 1 | MOTOR ELÉCTRICO | VER FICHA TÉCNICA PROVEEDOR |
| 11 | 1 | SELLO MECÁNICO INFERIOR | SILICIO / SILICIO / VITÓN |
| 12 | 1 | SELLO MECÁNICO SUPERIOR | CARBÓN / CERÁMICA / BUNA |
| 13 | 2 | MANIJA | ACERO AL CARBÓN |
| 14 | 15 | O-RING | BUNA |
| 15 | 6 | TORNILLO | ACERO INOXIDABLE SS304 |
| 16 | 4 | RODAMIENTO PLANO | BRONCE |
| 17 | 1 | O-RING | BUNA |
| 18 | 3 | ARANDELA DE PRESIÓN | ACERO INOXIDABLE SS304 |
| 19 | 1 | TORNILLO | ACERO INOXIDABLE SS304 |
| 20 | 3 | ARANDELA DE PRESIÓN | ACERO INOXIDABLE SS304 |
| 21 | 2 | TORNILLO | ACERO INOXIDABLE SS304 |
| 22 | 1 | ARANDELA DE PRESIÓN | ACERO INOXIDABLE SS304 |
| 23 | 1 | ANILLO CUADRADO | FUNDICIÓN GRIS ASTM A48 |
| 24 | 2 | TAPÓN | ACERO AL CARBÓN |
| 25 | 2 | TORNILLO NIVELADOR | ACERO INOXIDABLE SS304 |
| 26 | 1 | O-RING | BUNA |
| 27 | 8 | TUERCA | ACERO INOXIDABLE SS304 |
| 28 | 1 | TORNILLO | ACERO INOXIDABLE SS304 |
| 29 | 4 | CONJUNTO DE CABLE | FUNDICIÓN GRIS ASTM A48 |
| 30 | 1 | ARANDELA DE PRESIÓN | ACERO INOXIDABLE SS304 |
| 31 | 15 | TORNILLO | ACERO INOXIDABLE SS304 |



**Advertencia:** No levante o manipule las bombas por los cables.
Las características técnicas están sujetas a cambios sin previo aviso.

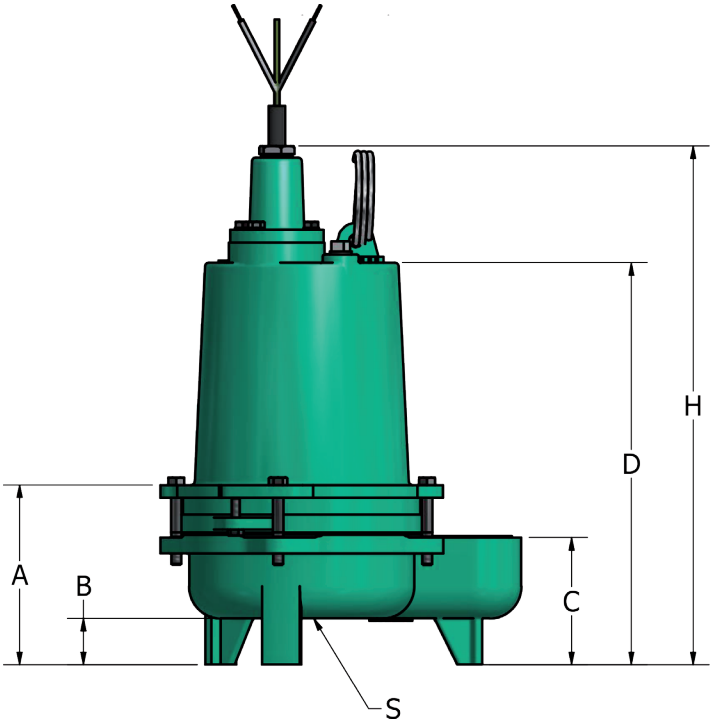


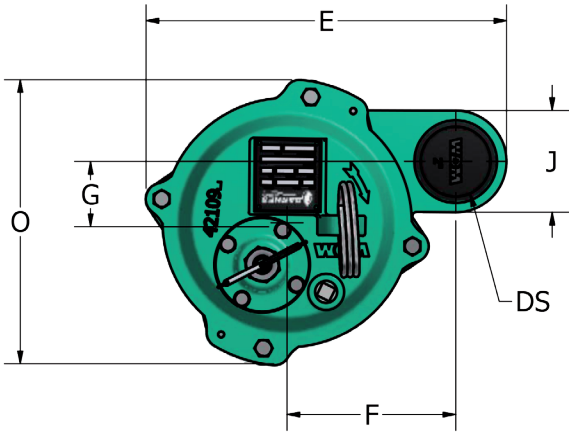


| Dimensiones (pulgadas) | | | | | | | | | | | | | |
|---|---|---|---|---|---|---|---|---|---|---|---|---|---|
| Modelo | Ref. | A | B | C | D | E | F | G | H | J | O | DS | S |
| NE 2 4-1-4-110 | 1C0016 | 5 5/8” | 1 1/2” | 4” | 12 5/8” | 11 5/16” | 5 1/4” | 2” | 16 1/4” | 3 3/16” | 8 15/16” | 2” NPT | 2” |

**Advertencia:** No levante o manipule las bombas por los cables.
Las características técnicas están sujetas a cambios sin previo aviso.

# Dimensional
# NE 3 Series

## Bombas Sumergibles
## Aguas Residuales



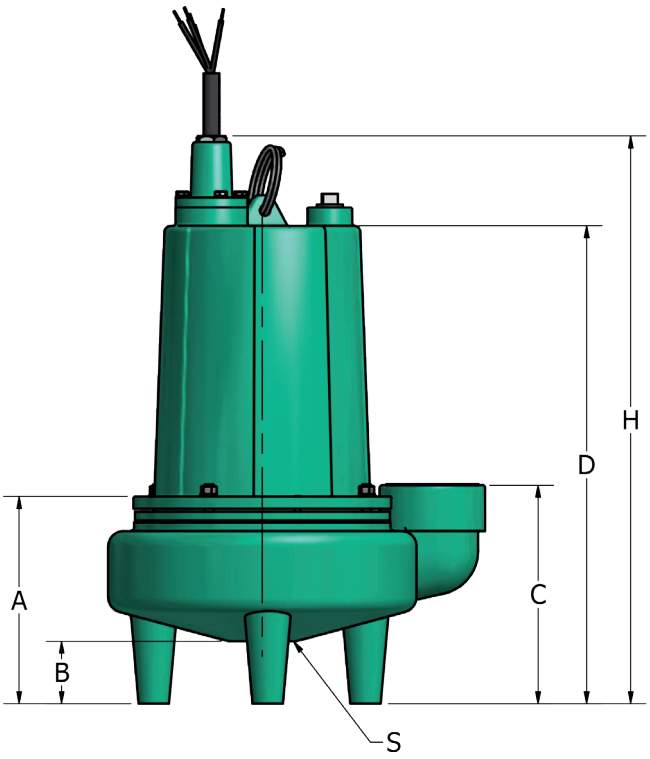


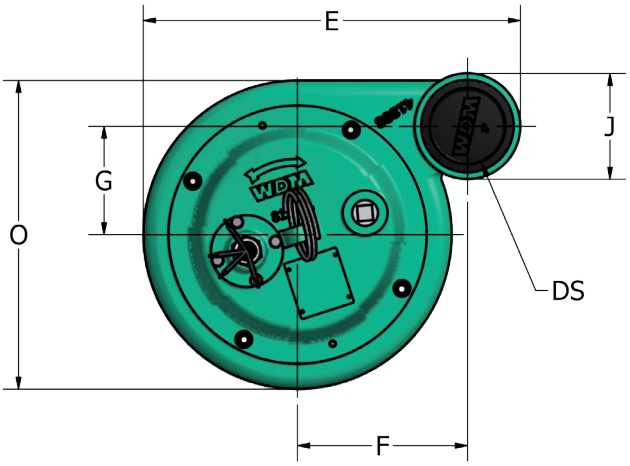


| Dimensiones (pulgadas) | | | | | | | | | | | | | |
|---|---|---|---|---|---|---|---|---|---|---|---|---|---|
| Modelo | Ref. | A | B | C | D | E | F | G | H | J | O | DS | S |
| NE 3 5-1-4-110 | 1C0030 | 7 3/8” | 2 1/2” | 8 1/4” | 16 1/8” | 13 3/8” | 6 1/4” | 3 3/16” | 19 3/4” | 4 3/8” | 9 7/8” | 3” NPT | 2 3/4” |
| NE 3 7-1-4-220 | 1C0031 | 7 3/8” | 2 1/2” | 8 1/4” | 16 1/8” | 13 3/8” | 6 1/4” | 3 3/16” | 19 3/4” | 4 3/8” | 9 7/8” | 3” NPT | 2 3/4” |
| NE 3 10-1-4-220 | 1C0025 | 7 3/8” | 2 1/2” | 8 1/4” | 16 1/8” | 13 3/8” | 6 1/4” | 3 3/16” | 19 3/4” | 4 3/8” | 9 7/8” | 3” NPT | 2 3/4” |
| NE 3 10-4-220 | 1C0014 | 7 3/8” | 2 1/2” | 8 1/4” | 16 1/8” | 13 3/8” | 6 1/4” | 3 3/16” | 19 3/4” | 4 3/8” | 9 7/8” | 3” NPT | 2 3/4” |
| NE 3 10-4-440 | 1C0013 | 7 3/8” | 2 1/2” | 8 1/4” | 16 1/8” | 13 3/8” | 6 1/4” | 3 3/16” | 19 3/4” | 4 3/8” | 9 7/8” | 3” NPT | 2 3/4” |
| NE 3 20-4-220 | 1C0024 | 8 1/2” | 2 1/2” | 9” | 18 3/16” | 15 1/2” | 7” | 4 7/16” | 21 7/8” | 4 3/8” | 12 5/8” | 3” NPT | 2 3/4” |
| NE 3 20-4-440 | 1C0032 | 8 1/2” | 2 1/2” | 9” | 18 3/16” | 15 1/2” | 7” | 4 7/16” | 21 7/8” | 4 3/8” | 12 5/8” | 3” NPT | 2 3/4” |
| NE 3 30-4-220 | 1C0027 | 8 1/2” | 2 1/2” | 9” | 19 9/16” | 15 1/2” | 7” | 4 7/16” | 23 1/8” | 4 3/8” | 12 5/8” | 3” NPT | 2 3/4” |
| NE 3 30-4-440 | 1C0028 | 8 1/2” | 2 1/2” | 9” | 19 9/16” | 15 1/2” | 7” | 4 7/16” | 23 1/8” | 4 3/8” | 12 5/8” | 3” NPT | 2 3/4” |



**Advertencia:** No levante o manipule las bombas por los cables.
Las características técnicas están sujetas a cambios sin previo aviso.

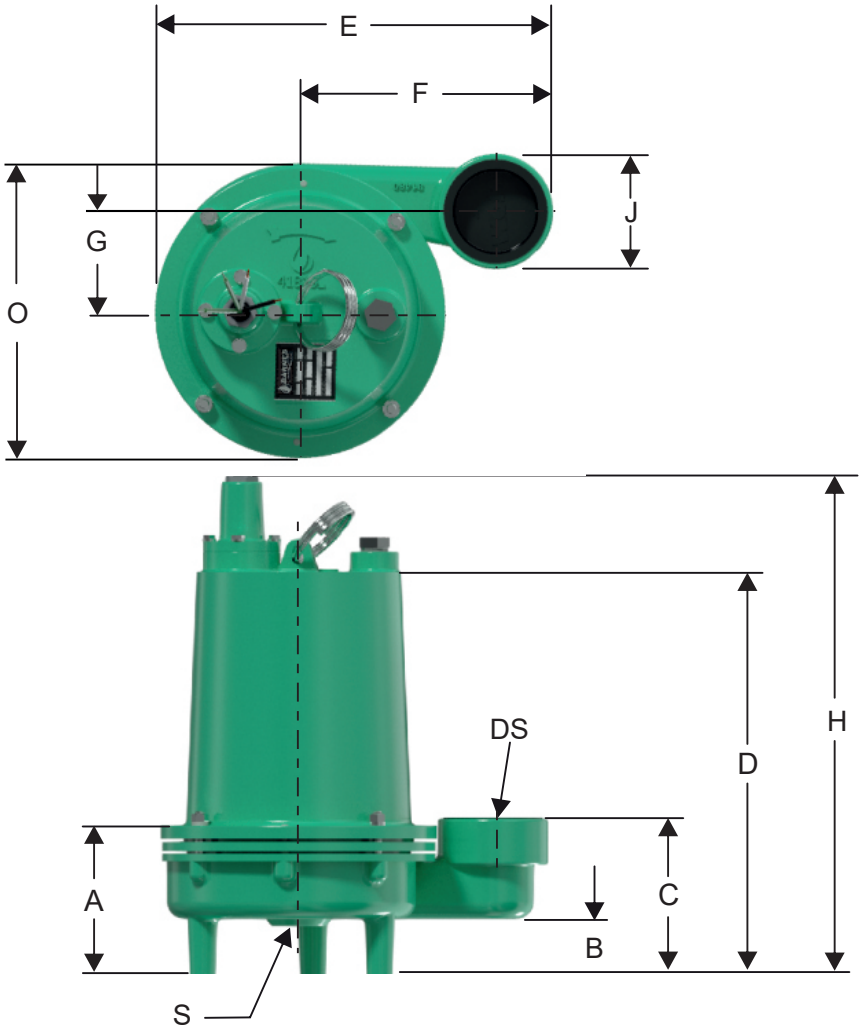


| Dimensiones (pulgadas) | | | | | | | | | | | | | |
|---|---|---|---|---|---|---|---|---|---|---|---|---|---|
| Modelo | Ref. | A | B | C | D | E | F | G | H | J | O | DS | S |
| NHE 3 10-1-2-220 | 1C0019 | 5 7/8 | 2 1/8 | 6” | 15 3/8 | 14 3/8 | 9 - 3/32 | 3 7/8 | 19 | 4 1/8” | 10 3/4” | 3” NPT | 1 1/2” |
| NHE 3 20-2-220 | 1C0020 | 5 7/8 | 2 1/8 | 6” | 15 3/8 | 14 3/8 | 9 - 3/32 | 3 7/8 | 19 | 4 1/8” | 10 3/4” | 3” NPT | 1 1/2” |
| NHE 3 20-2-440 | 1C0021 | 5 7/8 | 2 1/8 | 6” | 15 3/8 | 14 3/8 | 9 - 3/32 | 3 7/8 | 19 | 4 1/8” | 10 3/4” | 3” NPT | 1 1/2” |
| NHE 3 30-2-220 | 1C0011 | 5 7/8 | 2 1/8 | 6” | 16 3/4 | 14 3/8 | 9 - 3/32 | 3 7/8 | 20 3/8 | 4 1/8” | 10 3/4” | 3” NPT | 1 1/2” |
| NHE 3 30-2-440 | 1C0012 | 5 7/8 | 2 1/8 | 6” | 16 3/4 | 14 3/8 | 9 - 3/32 | 3 7/8 | 20 3/8 | 4 1/8” | 10 3/4” | 3” NPT | 1 1/2” |
| NE 3 20-2-220 | 1C0022 | 6 1/16” | 2” | 6” | 15 3/8” | 15 13/16” | 8 1/4” | 2 3/8” | 19 7/16” | 4 3/8” | 10 3/4” | 3” NPT | 2” |
| NE 3 20-2-440 | 1C0018 | 6 1/16” | 2” | 6” | 15 3/8” | 15 13/16” | 8 1/4” | 2 3/8” | 19 7/16” | 4 3/8” | 10 3/4” | 3” NPT | 2” |
| NE 3 30-2-220 | 1C0033 | 6 1/16” | 2” | 6” | 17 3/16” | 15 13/16” | 8 1/4” | 2 3/8” | 21 /21” | 4 3/8” | 10 3/4” | 3” NPT | 2” |
| NE 3 30-2-440 | 1C0034 | 6 1/16” | 2” | 6” | 17 3/16” | 15 13/16” | 8 1/4” | 2 3/8” | 21 /21” | 4 3/8” | 10 3/4” | 3” NPT | 2” |

**Advertencia:** No levante o manipule las bombas por los cables.
Las características técnicas están sujetas a cambios sin previo aviso.

# Dimensional
# NE 4 Series
## Bombas Sumergibles
## Aguas Residuales



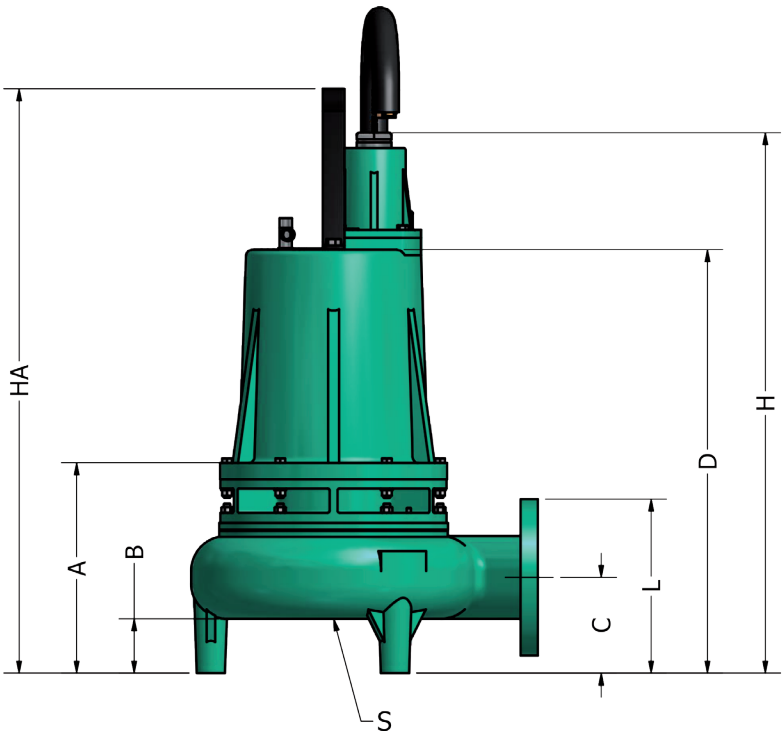


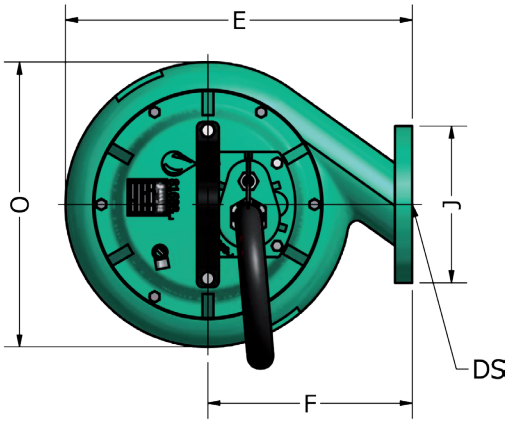


| Dimensiones (pulgadas) | | | | | | | | | | | | | | |
|---|---|---|---|---|---|---|---|---|---|---|---|---|---|---|
| Modelo | Ref. | A | B | C | D | E | F | H | HA | J | L | O | DS | S |
| NE 4 45-4-220 | 1C0061 | 12 1/16” | 3 1/8” | 5 1/2” | 24 3/8” | 20” | 11 3/4” | 31 1/16” | 33 5/8” | 9” | 10” | 16 3/8” | 4” | 4” |
| NE 4 45-4-440 | 1C0078 | 12 1/16” | 3 1/8” | 5 1/2” | 24 3/8” | 20” | 11 3/4” | 31 1/16” | 33 5/8” | 9” | 10” | 16 3/8” | 4” | 4” |
| NE 4 75-4-220 | 1C0062 | 12 1/16” | 3 1/8” | 5 1/2” | 24 3/8” | 20” | 11 3/4” | 31 1/16” | 33 5/8” | 9” | 10” | 16 3/8” | 4” | 4” |
| NE 4 75-4-440 | 1C0067 | 12 1/16” | 3 1/8” | 5 1/2” | 24 3/8” | 20” | 11 3/4” | 31 1/16” | 33 5/8” | 9” | 10” | 16 3/8” | 4” | 4” |
| NE 4 113-4-220 | 1C0063 | 12 1/16” | 3 1/8” | 5 1/2” | 24 3/8” | 20” | 11 3/4” | 31 1/16” | 33 5/8” | 9” | 10” | 16 3/8” | 4” | 4” |
| NE 4 113-4-440 | 1C0077 | 12 1/16” | 3 1/8” | 5 1/2” | 24 3/8” | 20” | 11 3/4” | 31 1/16” | 33 5/8” | 9” | 10” | 16 3/8” | 4” | 4” |
| NE 4 150-4-220 | 1C0064 | 12 1/16” | 3 1/8” | 5 1/2” | 24 3/8” | 20” | 11 3/4” | 31 1/16” | 33 5/8” | 9” | 10” | 16 3/8” | 4” | 4” |
| NE 4 150-4-440 | 1C0069 | 12 1/16” | 3 1/8” | 5 1/2” | 24 3/8” | 20” | 11 3/4” | 31 1/16” | 33 5/8” | 9” | 10” | 16 3/8” | 4” | 4” |



**Advertencia:** No levante o manipule las bombas por los cables.
Las características técnicas están sujetas a cambios sin previo aviso.

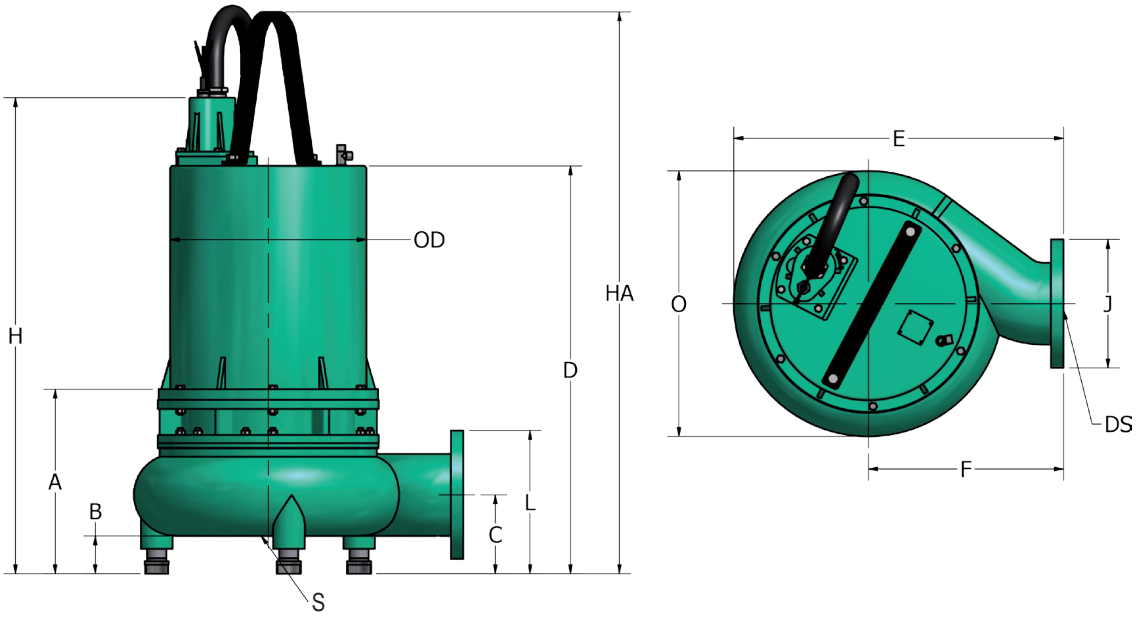


| Dimensiones (pulgadas) | | | | | | | | | | | | | | | |
|---|---|---|---|---|---|---|---|---|---|---|---|---|---|---|---|
| Modelo | Ref. | A | B | C | D | E | F | H | HA | J | L | O | OD | DS | S |
| NE 6 180-4-220 | 1C0101 | 16 3/16” | 3 3/8” | 6 15/16” | 35 3/4” | 28 1/2” | 16 7/8” | 41 3/4” | 49 1/4” | 11 1/4” | 12 1/2” | 23 1/4” | 17” | 6” | 5 1/2” |
| NE 6 180-4-440 | 1C0102 | 16 3/16” | 3 3/8” | 6 15/16” | 35 3/4” | 28 1/2” | 16 7/8” | 41 3/4” | 49 1/4” | 11 1/4” | 12 1/2” | 23 1/4” | 17” | 6” | 5 1/2” |
| NE 6 240-4-220 | 1C0103 | 16 3/16” | 3 3/8” | 6 15/16” | 35 3/4” | 28 1/2” | 16 7/8” | 41 3/4” | 49 1/4” | 11 1/4” | 12 1/2” | 23 1/4” | 17” | 6” | 5 1/2” |
| NE 6 240-4-440 | 1C0104 | 16 3/16” | 3 3/8” | 6 15/16” | 35 3/4” | 28 1/2” | 16 7/8” | 41 3/4” | 49 1/4” | 11 1/4” | 12 1/2” | 23 1/4” | 17” | 6” | 5 1/2” |
| NE 6 300-4-220 | 1C0074 | 16 3/16” | 3 3/8” | 6 15/16” | 35 3/4” | 28 1/2” | 16 7/8” | 41 3/4” | 49 1/4” | 11 1/4” | 12 1/2” | 23 1/4” | 17” | 6” | 5 1/2” |
| NE 6 300-4-440 | 1C0105 | 16 3/16” | 3 3/8” | 6 15/16” | 35 3/4” | 28 1/2” | 16 7/8” | 41 3/4” | 49 1/4” | 11 1/4” | 12 1/2” | 23 1/4” | 17” | 6” | 5 1/2” |
| NE 6 360-4-220 | 1C0106 | 16 3/16” | 3 3/8” | 6 15/16” | 35 3/4” | 28 1/2” | 16 7/8” | 41 3/4” | 49 1/4” | 11 1/4” | 12 1/2” | 23 1/4” | 17” | 6” | 5 1/2” |
| NE 6 360-4-440 | 1C0107 | 16 3/16” | 3 3/8” | 6 15/16” | 35 3/4” | 28 1/2” | 16 7/8” | 41 3/4” | 49 1/4” | 11 1/4” | 12 1/2” | 23 1/4” | 17” | 6” | 5 1/2” |
| NE 6 480-4-440 | 1C0110 | 16 3/16” | 3 3/8” | 6 15/16” | 35 3/4” | 28 1/2” | 16 7/8” | 41 3/4” | 49 1/4” | 11 1/4” | 12 1/2” | 23 1/4” | 17” | 6” | 5 1/2” |
| NE 6 600-4-440 | 1C0109 | 16 3/16” | 3 3/8” | 6 15/16” | 35 3/4” | 28 1/2” | 16 7/8” | 41 3/4” | 49 1/4” | 11 1/4” | 12 1/2” | 23 1/4” | 17” | 6” | 5 1/2” |
| NE 6 750-4-440 | 1C0113 | 16 3/16” | 3 3/8” | 6 15/16” | 35 3/4” | 28 1/2” | 16 7/8” | 41 3/4” | 49 1/4” | 11 1/4” | 12 1/2” | 23 1/4” | 17” | 6” | 5 1/2” |
| NE 6 90-6-220 | 1C0095 | 16 3/16” | 3 3/8” | 6 15/16” | 35 3/4” | 28 1/2” | 16 7/8” | 41 3/4” | 49 1/4” | 11 1/4” | 12 1/2” | 23 1/4” | 17” | 6” | 5 1/2” |
| NE 6 90-6-440 | 1C0096 | 16 3/16” | 3 3/8” | 6 15/16” | 35 3/4” | 28 1/2” | 16 7/8” | 41 3/4” | 49 1/4” | 11 1/4” | 12 1/2” | 23 1/4” | 17” | 6” | 5 1/2” |
| NE 6 120-6-220 | 1C0097 | 16 3/16” | 3 3/8” | 6 15/16” | 35 3/4” | 28 1/2” | 16 7/8” | 41 3/4” | 49 1/4” | 11 1/4” | 12 1/2” | 23 1/4” | 17” | 6” | 5 1/2” |
| NE 6 120-6-440 | 1C0098 | 16 3/16” | 3 3/8” | 6 15/16” | 35 3/4” | 28 1/2” | 16 7/8” | 41 3/4” | 49 1/4” | 11 1/4” | 12 1/2” | 23 1/4” | 17” | 6” | 5 1/2” |
| NE 6 180-6-220 | 1C0072 | 16 3/16” | 3 3/8” | 6 15/16” | 35 3/4” | 28 1/2” | 16 7/8” | 41 3/4” | 49 1/4” | 11 1/4” | 12 1/2” | 23 1/4” | 17” | 6” | 5 1/2” |
| NE 6 180-6-440 | 1C0099 | 16 3/16” | 3 3/8” | 6 15/16” | 35 3/4” | 28 1/2” | 16 7/8” | 41 3/4” | 49 1/4” | 11 1/4” | 12 1/2” | 23 1/4” | 17” | 6” | 5 1/2” |
| NE 6 240-6-220 | 1C0071 | 16 3/16” | 3 3/8” | 6 15/16” | 35 3/4” | 28 1/2” | 16 7/8” | 41 3/4” | 49 1/4” | 11 1/4” | 12 1/2” | 23 1/4” | 17” | 6” | 5 1/2” |
| NE 6 240-6-440 | 1C0100 | 16 3/16” | 3 3/8” | 6 15/16” | 35 3/4” | 28 1/2” | 16 7/8” | 41 3/4” | 49 1/4” | 11 1/4” | 12 1/2” | 23 1/4” | 17” | 6” | 5 1/2” |
| NE 6 300-6-220 | 1C0070 | 16 3/16” | 3 3/8” | 6 15/16” | 35 3/4” | 28 1/2” | 16 7/8” | 41 3/4” | 49 1/4” | 11 1/4” | 12 1/2” | 23 1/4” | 17” | 6” | 5 1/2” |
| NE 6 300-6-440 | 1C0073 | 16 3/16” | 3 3/8” | 6 15/16” | 35 3/4” | 28 1/2” | 16 7/8” | 41 3/4” | 49 1/4” | 11 1/4” | 12 1/2” | 23 1/4” | 17” | 6” | 5 1/2” |

**Advertencia:** No levante o manipule las bombas por los cables.
Las características técnicas están sujetas a cambios sin previo aviso.

# Dimensional
# NGE 1.25 - 2 Series
## Bombas Sumergibles Trituradoras

BARNES® de Colombia



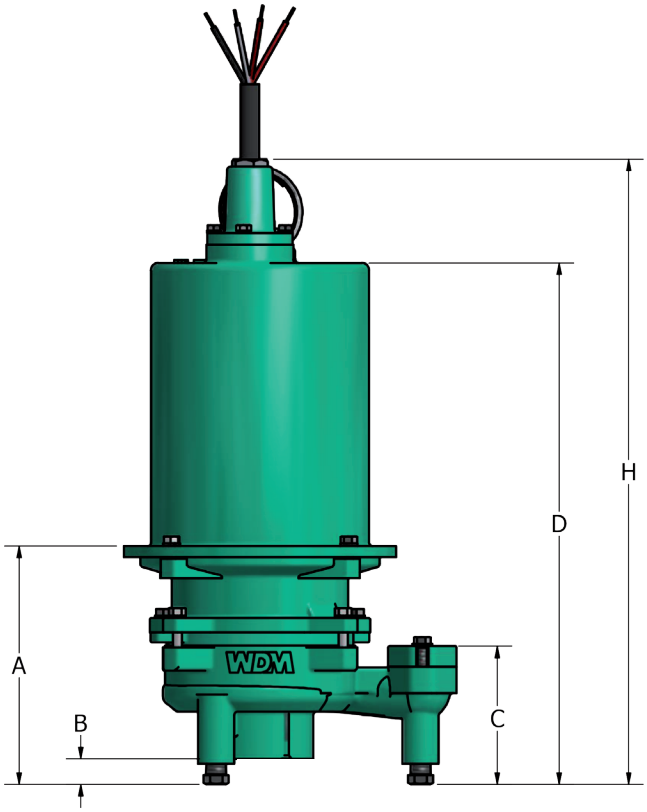


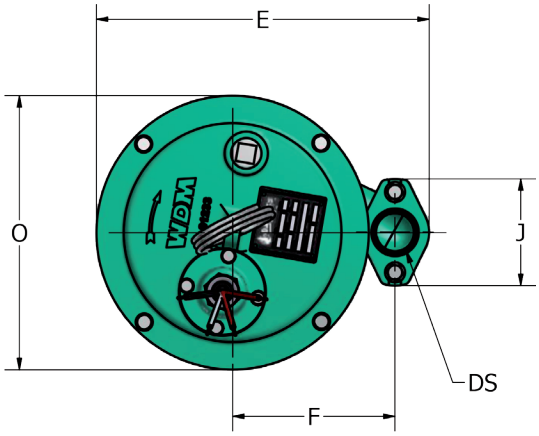


| Dimensiones (pulgadas) | | | | | | | | | | | |
|---|---|---|---|---|---|---|---|---|---|---|---|
| Modelo | Referencia | A | B | C | D | E | F | H | J | O | DS |
| NGE 1.25 20-2-220 | 1C0120 | 8-1/8” | 7/8” | 4-3/4” | 17-7/8” | 11-1/2” | 5-9/16” | 21-3/8” | 3-5/8” | 9-3/8” | 1 1/2” NPT |
| NGE 1.25 20-2-440 | 1C0121 | 8-1/8” | 7/8” | 4-3/4” | 17-7/8” | 11-1/2” | 5-9/16” | 21-3/8” | 3-5/8” | 9-3/8” | 1 1/2” NPT |
| NGE 1.25 20-2-1-220 | 1C0128C | 8-1/8” | 7/8” | 4-3/4” | 17-7/8” | 11-1/2” | 5-9/16” | 21-3/8” | 3-5/8” | 9-3/8” | 1 1/2” NPT |
| NGE 2 30-2-220 | 1C0122 | 12 1/4 | 2 5/8 | 6 7/8 | 23 5/8 | 13 7/8 | 7 1/2 | 30 5/8 | 3 3/8 | 9 3/8 | 2” NPT |
| NGE 2 30-2-440 | 1C0123 | 12 1/4 | 2 5/8 | 6 7/8 | 23 5/8 | 13 7/8 | 7 1/2 | 30 5/8 | 3 3/8 | 9 3/8 | 2” NPT |
| NGE 2 50-2-220 | 1C0124 | 12 1/4 | 2 5/8 | 6 7/8 | 23 5/8 | 13 7/8 | 7 1/2 | 30 5/8 | 3 3/8 | 9 3/8 | 2” NPT |
| NGE 2 50-2-440 | 1C0125 | 12 1/4 | 2 5/8 | 6 7/8 | 23 5/8 | 13 7/8 | 7 1/2 | 30 5/8 | 3 3/8 | 9 3/8 | 2” NPT |
| NGE 2 75-2-220 | 1C0126 | 12 1/4 | 2 5/8 | 6 7/8 | 23 5/8 | 13 7/8 | 7 1/2 | 30 5/8 | 3 3/8 | 9 3/8 | 2” NPT |
| NGE 2 75-2-440 | 1C0127 | 12 1/4 | 2 5/8 | 6 7/8 | 23 5/8 | 13 7/8 | 7 1/2 | 30 5/8 | 3 3/8 | 9 3/8 | 2” NPT |



**Advertencia:** No levante o manipule las bombas por los cables.
Las características técnicas están sujetas a cambios sin previo aviso.

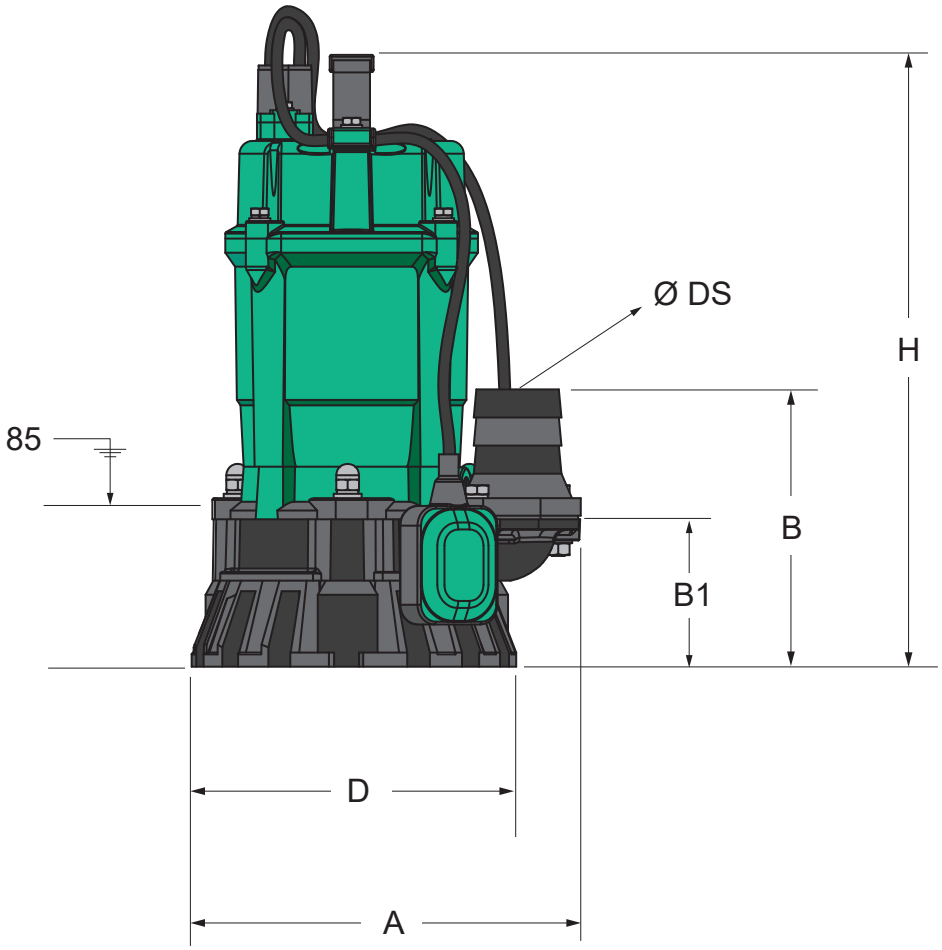


| Dimensiones (pulgadas) | | | | | | | | |
|---|---|---|---|---|---|---|---|---|
| Modelo | Ref. | D | A | B | B1 | D | H | DS |
| NTE 2 5-1-2-110 | E0926 | 1 1/4” | 9 3/8” | 6 3/16” | 3 5/16” | 1 1/4” | 14 3/8” | 2” NPT |
| NTE 3 10-1-2-110 | E0928 | 1 1/4” | 11 3/16” | 8 1/2” | 4 5/16” | 1 1/4” | 15 3/8” | 3” NPT |

**Advertencia:** No levante o manipule las bombas por los cables.
Las características técnicas están sujetas a cambios sin previo aviso.

# Dimensional
# NNE Series
## Bombas Sumergibles de Agua Limpia



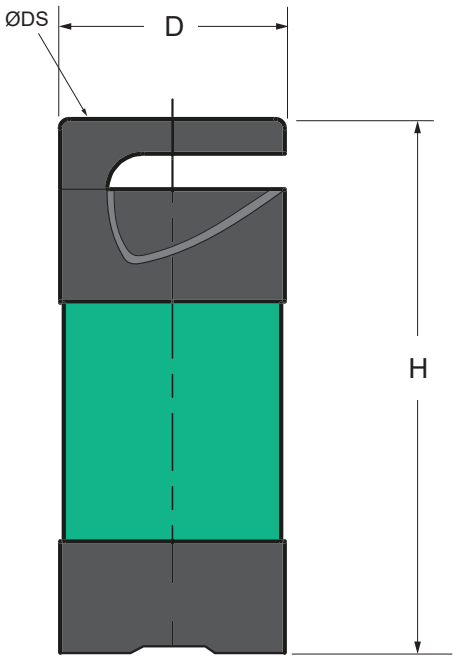


| Dimensiones (pulgadas) | | | | |
|---|---|---|---|---|
| Modelo | Ref. | D | H | DS |
| NNE 1.25 5-1-2 | E0369 | 5 7/8” | 11” | 1 1/4” NPT |
| NNE 1.25 10-1-2 | E0740 | 6 1/4” | 11 1/4” | 1 1/4” NPT |



**Advertencia:** No levante o manipule las bombas por los cables.
Las características técnicas están sujetas a cambios sin previo aviso.

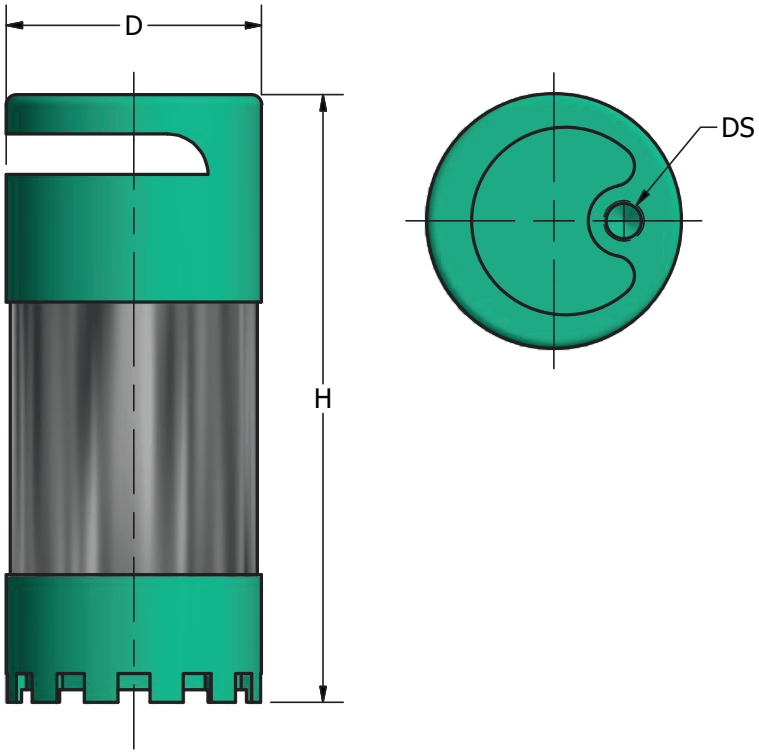


| Dimensiones (pulgadas) | | | | |
|---|---|---|---|---|
| Modelo | Ref. | D | H | DS |
| NSE 1 13-1-2-110 | E0890 | 6 1/4” | 15 3/8” | 1” NPT |

**Advertencia:** No levante o manipule las bombas por los cables.
Las características técnicas están sujetas a cambios sin previo aviso.

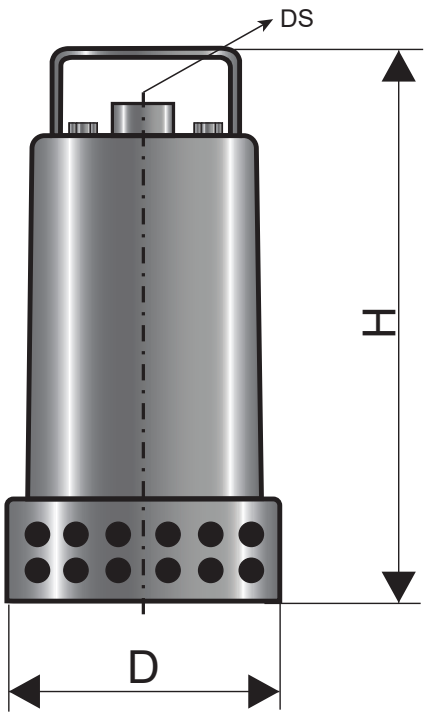


| Dimensiones (pulgadas) | | | | |
|---|---|---|---|---|
| Modelo | Ref. | D | H | DS |
| NSE 1 5-1-2-110 | E0741 | 5 1/2” | 11” | 1” NPT |
| NSE 1 10-1-2-110 | E0742 | 5 1/2” | 11” | 1” NPT |



**Advertencia:** No levante o manipule las bombas por los cables.
Las características técnicas están sujetas a cambios sin previo aviso.

| Características de la Bomba | | | |
|---|---|---|---|
| **Tipo de Bomba** | **Diseño** | **Impulsor** | **Etapas** |
| Descarga Vertical | Sumergible | 2 Alabes Semiabierto (ISO G6.3) | 1 |
| **Sello Mecánico** | **Temperatura de Fluido** | **Longitud Cable** | **Ø Manejo de Sólidos** |
| 1/2" T21 | 40° C | 5 m | 2" |
| **Modelo** | **Referencia** | **Ø Descarga** | **Ø Impulsor** |
| NE 2 4-1-4-110 | 1C0016 | 2" NPT | 5.440" |

| Características del Motor | | | | |
|---|---|---|---|---|
| **Motor** | | **Velocidad (rpm)** | **Frecuencia (Hz)** | |
| Eléctrico | | 1.800 (nominal) | 60 | |
| **Potencia (hp)** | **Fases** | **Voltaje (V)** | **Encerramiento** | **Frame** |
| 0.4 | 1 | 110 | ODP | NEMA 48J |

## Curva de Rendimiento

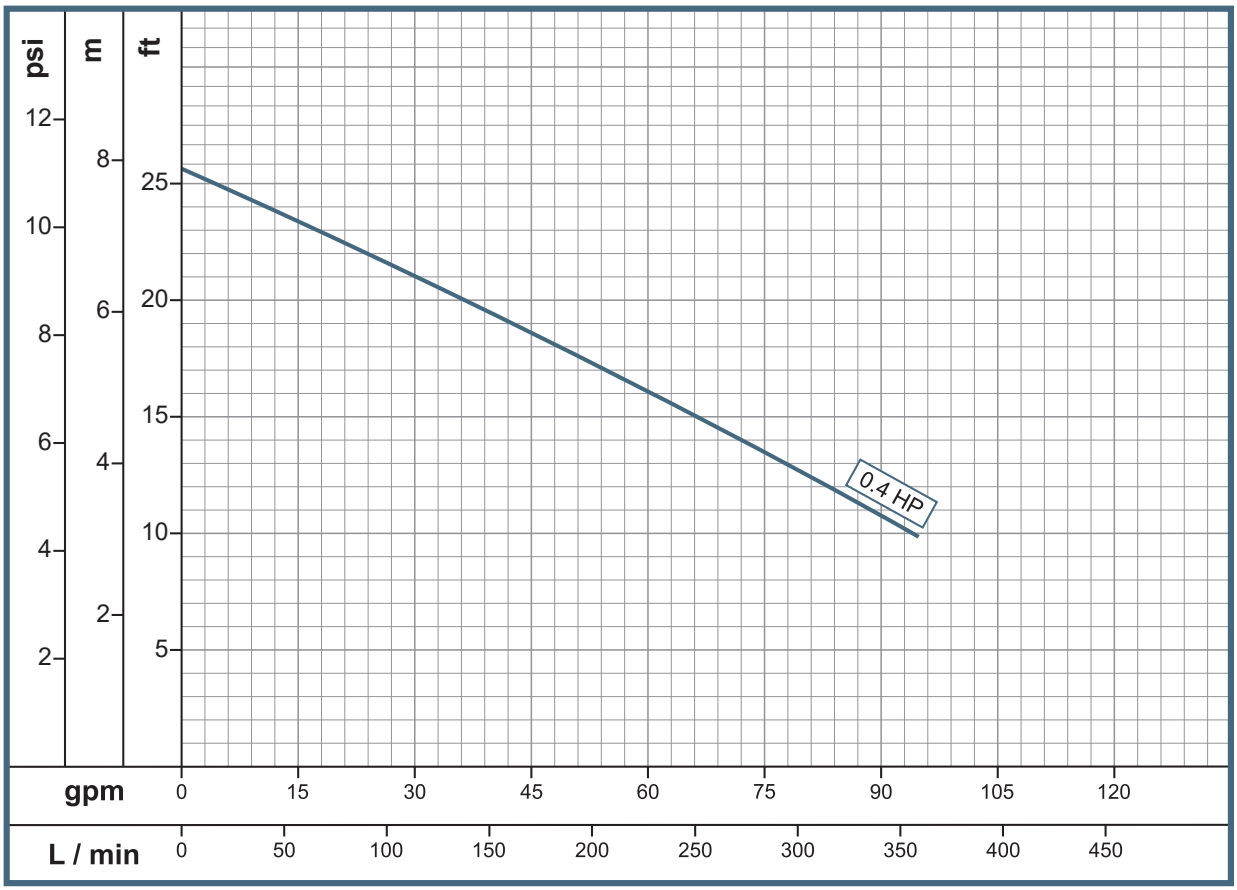


**Advertencia:** No levante o manipule las bombas por los cables.
Las características técnicas están sujetas a cambios sin previo aviso.

# Bombas Sumergibles Aguas Residuales

## NE 3 20-2-220
## NE 3 20-2-440



| Características de la Bomba | | | | | |
|---|---|---|---|---|---|
| Tipo de Bomba | | Diseño | Impulsor | | Etapas |
| Descarga Vertical | | Sumergible | 2 Alabes Semiabierto (ISO G6.3) | | 1 |
| Sello Mecánico | | Temperatura de Fluido | Longitud Cable | Ø Manejo de Sólidos | |
| 1" T6 | | 40° C | 5m | 2" | |
| | Modelo | Referencia | Ø Descarga | Ø Impulsor | |
| 1 | NE 3 20-2-220 | 1C0022 | 3" NPT | 4.360" | |
| 2 | NE 3 20-2-440 | 1C0018 | 3" NPT | 4.360" | |

| Características del Motor | | | | |
|---|---|---|---|---|
| Motor | Velocidad (rpm) | Frecuencia (Hz) | | |
| Eléctrico | 3.600 (nominal) | 60 | | |
| Potencia (hp) | Fases | Voltaje (V) | Encerramiento | Frame |
| 2 | 3 | 220 | ODP | NEMA 63J |
| 2 | 3 | 440 | ODP | NEMA 63J |

### Curva de Rendimiento

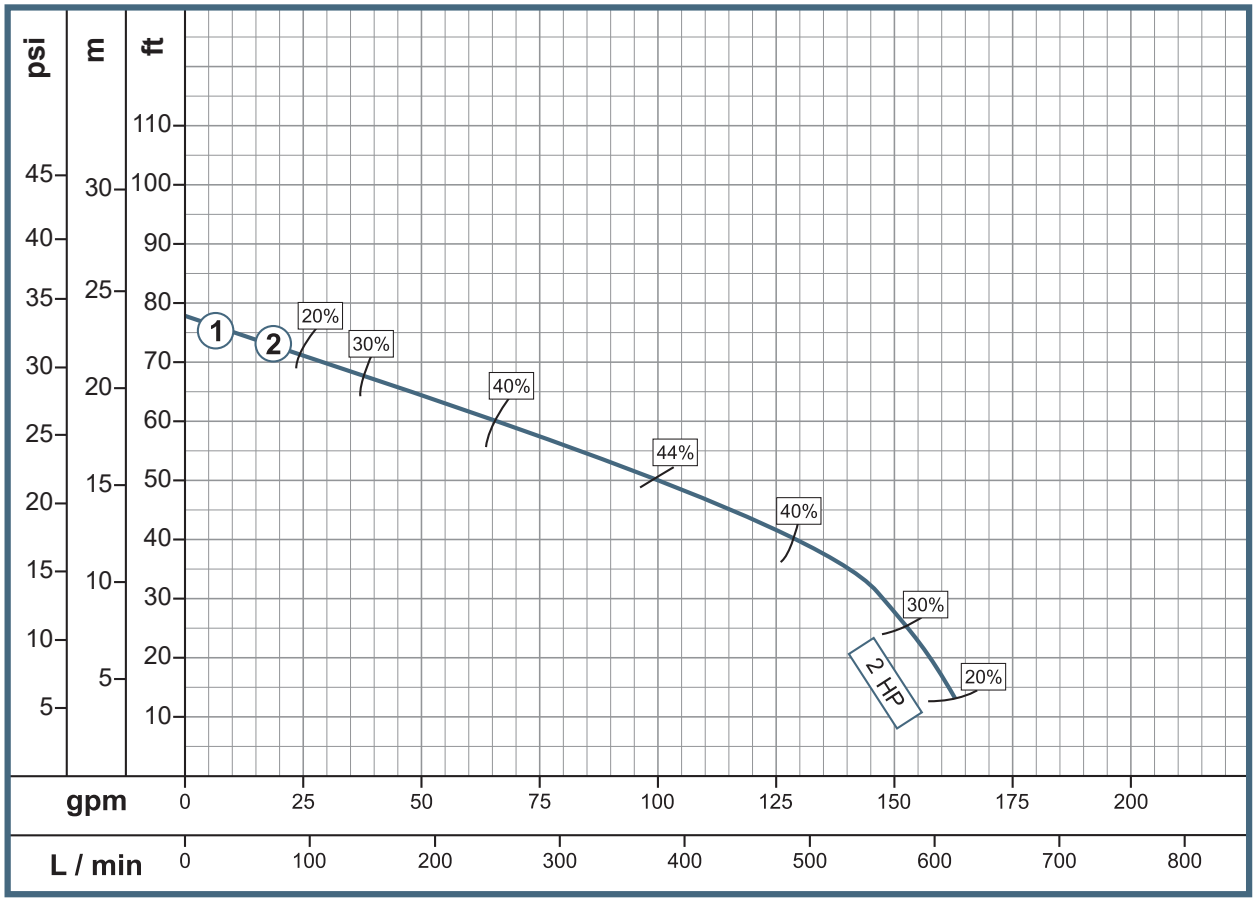




**Advertencia:** No levante o manipule las bombas por los cables.
Las características técnicas están sujetas a cambios sin previo aviso.

| Características de la Bomba | | | | | |
|---|---|---|---|---|---|
| Tipo de Bomba | | Diseño | Impulsor | | Etapas |
| Descarga Vertical | | Sumergible | 2 Alabes Semiabierto (ISO G6.3) | | 1 |
| Sello Mecánico | | Temperatura de Fluido | Longitud Cable | Ø Manejo de Sólidos | |
| 1" T6 | | 40° C | 5 m | 1 1/2" | |
| Modelo | | Referencia | Ø Descarga | Ø Impulsor | |
| 1 | NE 3 30-2-220 | 1C0033 | 3" NPT | 4.875" | |
| 2 | NE 3 30-2-440 | 1C0034 | 3" NPT | 4.875" | |

| Características del Motor | | | | |
|---|---|---|---|---|
| Motor | Velocidad (rpm) | Frecuencia (Hz) | | |
| Eléctrico | 3.600 (nominal) | 60 | | |
| Potencia (hp) | Fases | Voltaje (V) | Encerramiento | Frame |
| 3 | 3 | 220 | ODP | NEMA 63J |
| 3 | 3 | 440 | ODP | NEMA 63J |

## Curva de Rendimiento

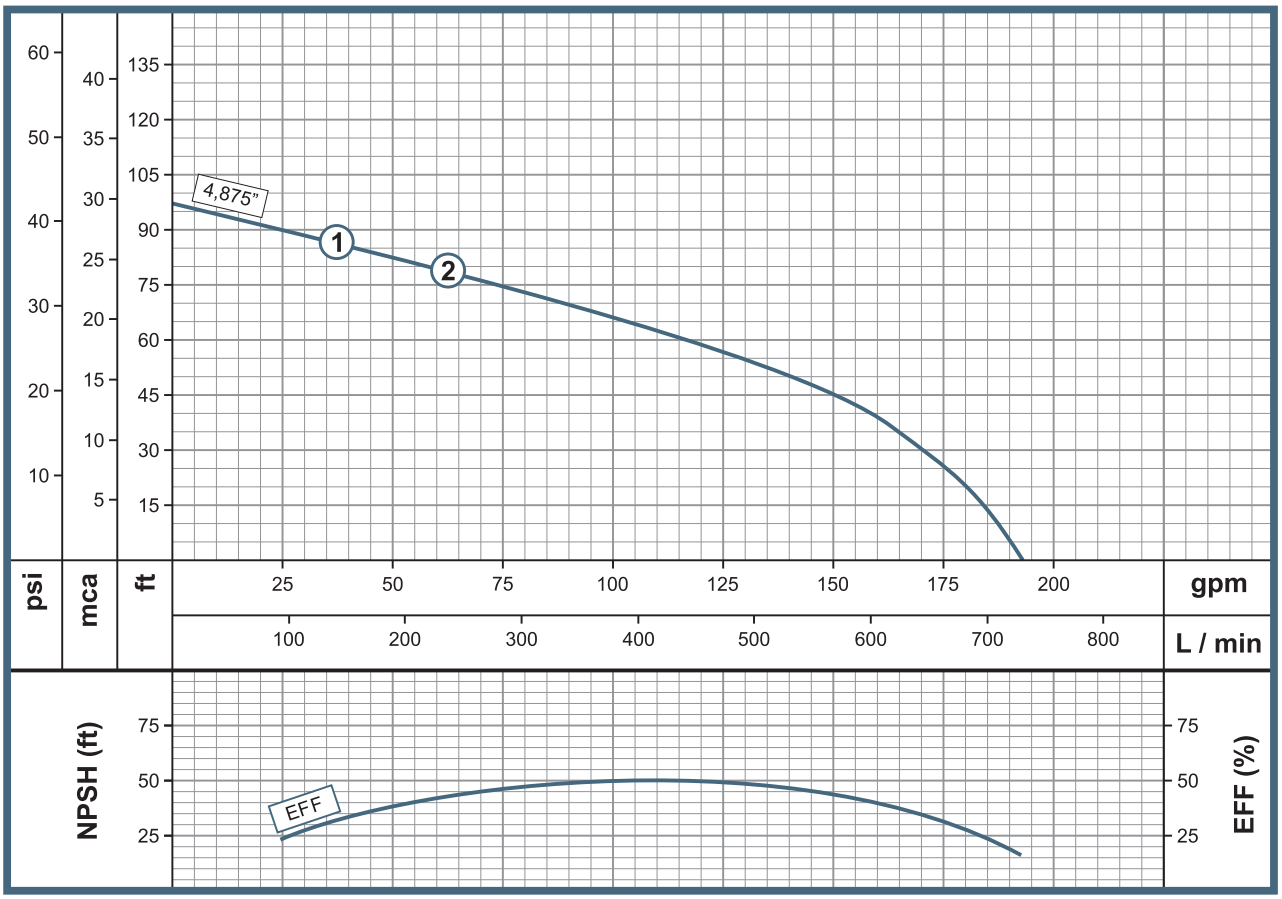


**Advertencia:** No levante o manipule las bombas por los cables.
Las características técnicas están sujetas a cambios sin previo aviso.

# Bombas Sumergibles Aguas Residuales

**NE 3 5-1-4-110**
**NE 3 7-1-4-220**
**NE 3 10-1-4-220**
**NE 3 10-4-220**
**NE 3 10-4-440**

BARNES® de Colombia



| Características de la Bomba | | | | | |
|---|---|---|---|---|---|
| Tipo de Bomba | | Diseño | Impulsor | | Etapas |
| Descarga Vertical | | Sumergible | 2 Alabes Semiabierto (ISO G6.3) | | 1 |
| Sello Mecánico | | Temperatura de Fluido | Longitud Cable | Ø Manejo de Sólidos | |
| 5/8" T21 | | 40° C | 5 m | 2" | |
| | Modelo | Referencia | Ø Descarga | Ø Impulsor | |
| 1 | NE 3 5-1-4-110 | 1C0030 | 3" NPT | 5.281" | |
| 2 | NE 3 7-1-4-220 | 1C0031 | 3" NPT | 5.750" | |
| 3 | NE 3 10-1-4-220 | 1C0025 | 3" NPT | 6.000" | |
| 4 | NE 3 10-4-220 | 1C0014 | 3" NPT | 6.000" | |
| 5 | NE 3 10-4-440 | 1C0013 | 3" NPT | 6.000" | |

| Características del Motor | | | | |
|---|---|---|---|---|
| Motor | Velocidad (rpm) | Frecuencia (Hz) | | |
| Eléctrico | 1.800 (nominal) | 60 | | |
| Potencia (hp) | Fases | Voltaje (V) | Encerramiento | Frame |
| 0.5 | 1 | 110 | ODP | NEMA 55J |
| 0.75 | 1 | 220 | ODP | NEMA 55J |
| 1 | 1 | 220 | ODP | NEMA 55J |
| 1 | 3 | 220 | ODP | NEMA 55J |
| 1 | 3 | 440 | ODP | NEMA 55J |

## Curva de Rendimiento

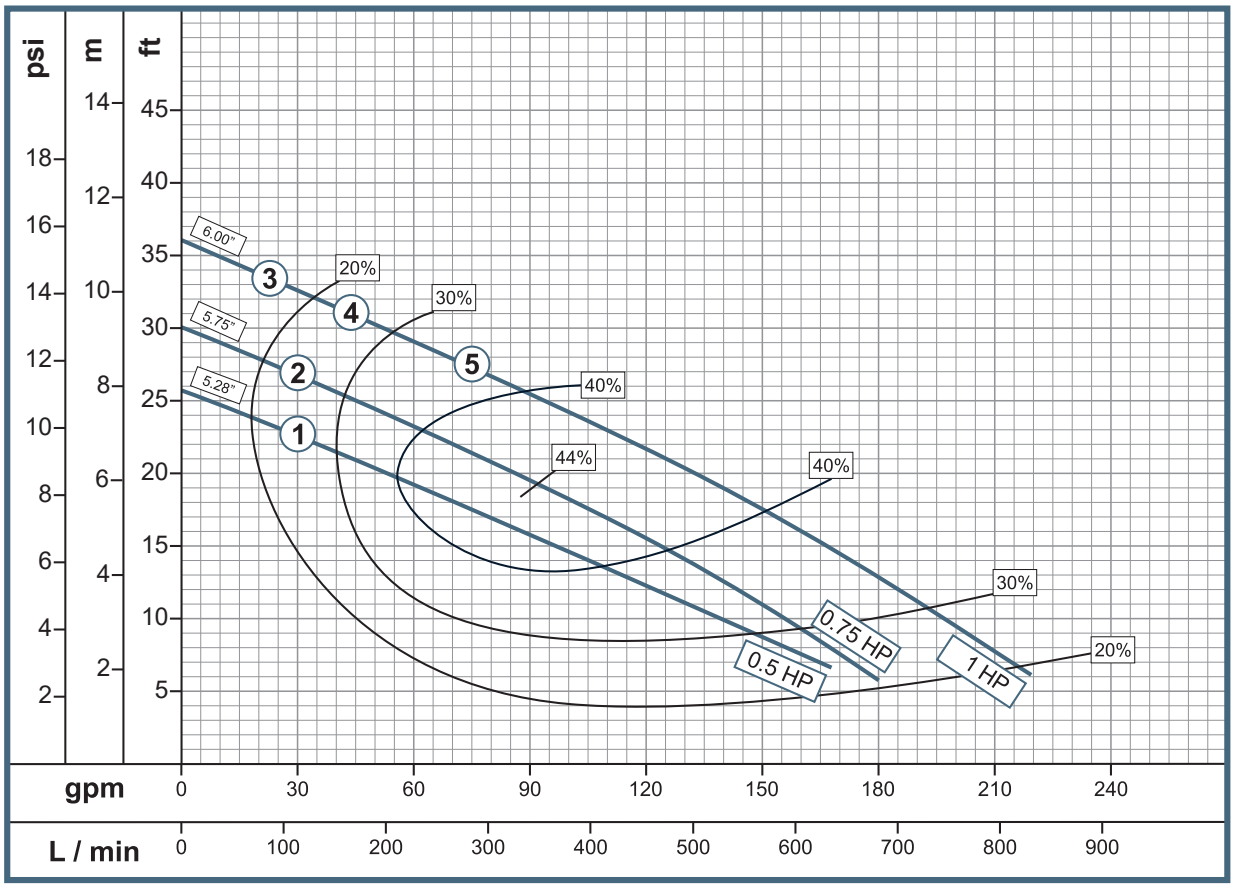




**Advertencia:** No levante o manipule las bombas por los cables.
Las características técnicas están sujetas a cambios sin previo aviso.

| Características de la Bomba | | | | | |
|---|---|---|---|---|---|
| Tipo de Bomba | | Diseño | Impulsor | | Etapas |
| Descarga Vertical | | Sumergible | 2 Alabes Semiabierto (ISO G6.3) | | 1 |
| Sello Mecánico | | Temperatura de Fluido | Longitud Cable | Ø Manejo de Sólidos | |
| 1" T6 | | 40° C | 5 m | 2 1/2" | |
| Modelo | | Referencia | Ø Descarga | Ø Impulsor | |
| 1 | NE 3 20-4-220 | 1C0024 | 3" NPT | 7.000" | |
| 2 | NE 3 20-4-440 | 1C0032 | 3" NPT | 7.000" | |

| Características del Motor | | | | |
|---|---|---|---|---|
| Motor | Velocidad (rpm) | Frecuencia (Hz) | | |
| Eléctrico | 1.800 (nominal) | 60 | | |
| Potencia (hp) | Fases | Voltaje (V) | Encerramiento | Frame |
| 2 | 3 | 220 | ODP | NEMA 63J |
| 2 | 3 | 440 | ODP | NEMA 63J |

## Curva de Rendimiento

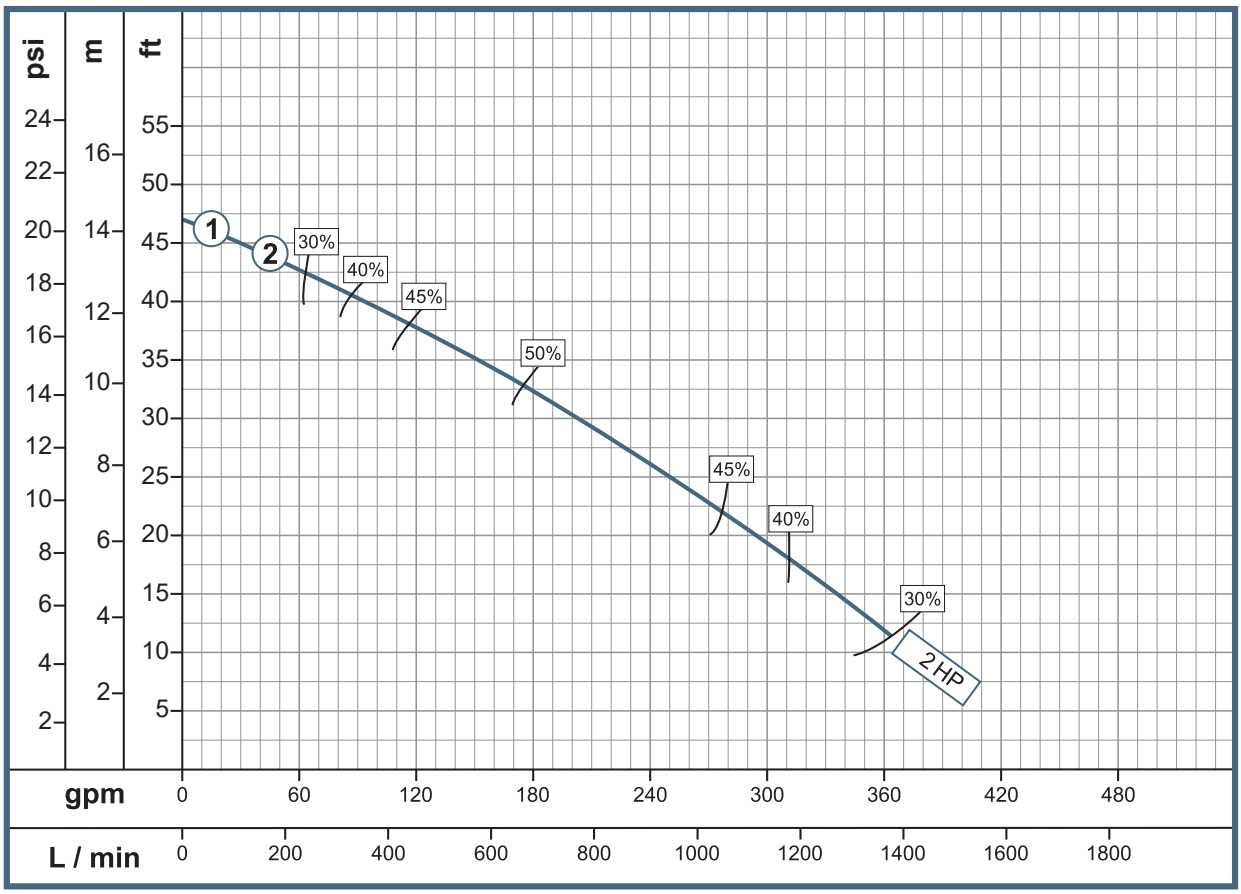


**Advertencia:** No levante o manipule las bombas por los cables.
Las características técnicas están sujetas a cambios sin previo aviso.

| Características de la Bomba | | | | | |
|---|---|---|---|---|---|
| Tipo de Bomba | | Diseño | Impulsor | | Etapas |
| Descarga Vertical | | Sumergible | 2 Alabes Semiabierto (ISO G6.3) | | 1 |
| Sello Mecánico | | Temperatura de Fluido | Longitud Cable | Ø Manejo de Sólidos | |
| 1" T6 | | 40° C | 5 m | 2 1/2" | |
| | Modelo | Referencia | Ø Descarga | Ø Impulsor | |
| 1 | NE 3 30-4-220 | 1C0027 | 3" NPT | 7.500" | |
| 2 | NE 3 30-4-440 | 1C0028 | 3" NPT | 7.500" | |

| Características del Motor | | | | |
|---|---|---|---|---|
| Motor | Velocidad (rpm) | Frecuencia (Hz) | | |
| Eléctrico | 1.800 (nominal) | 60 | | |
| Potencia (hp) | Fases | Voltaje (V) | Encerramiento | Frame |
| 3 | 3 | 220 | ODP | NEMA 63J |
| 3 | 3 | 440 | ODP | NEMA 63J |

## Curva de Rendimiento

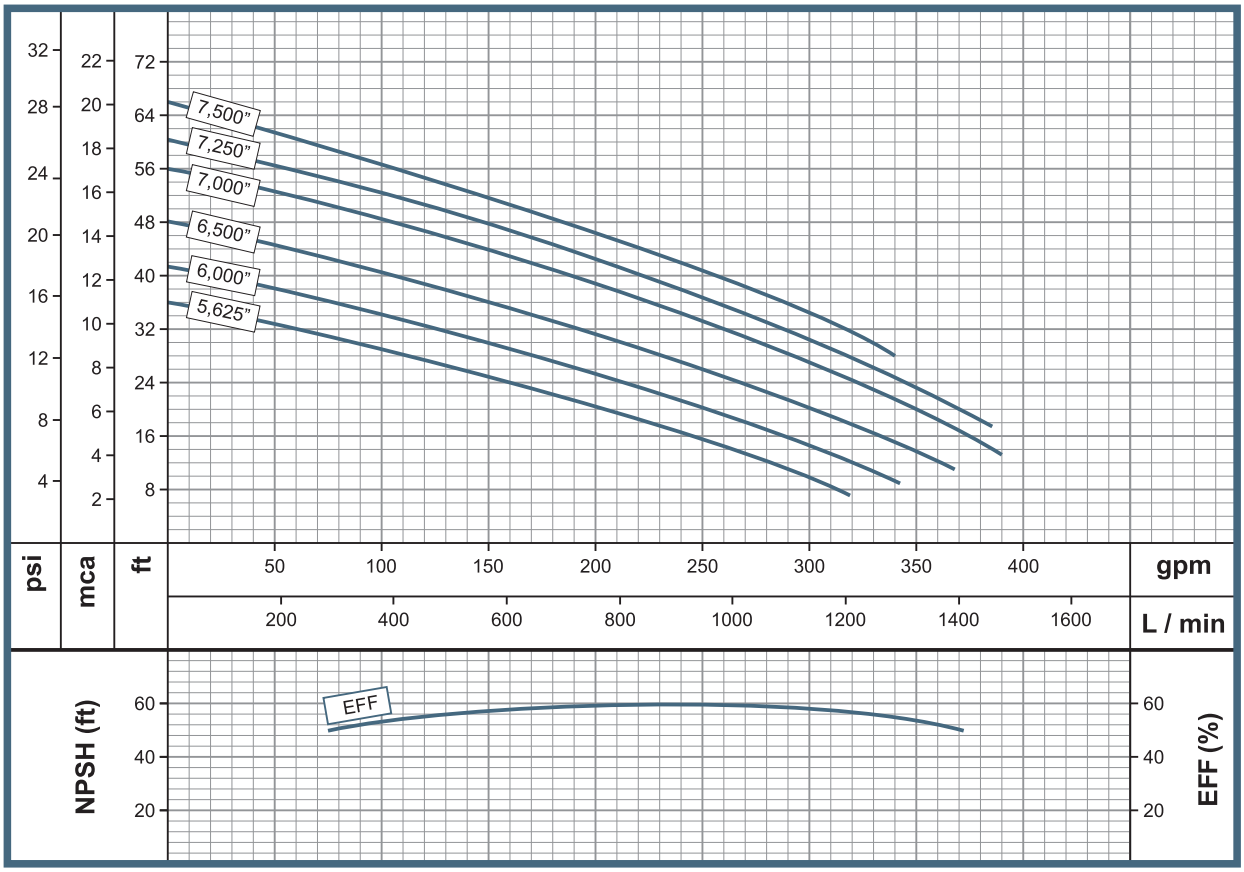




**Advertencia:** No levante o manipule las bombas por los cables.
Las características técnicas están sujetas a cambios sin previo aviso.

| Características de la Bomba | | | | | | |
|---|---|---|---|---|---|---|
| Tipo de Bomba | | Diseño | Etapas | Impulsor | | |
| Centrifugal | | Sumergible | 1 | Semiabierto (ISO G6.3) | | |
| Temperatura de Fluido | | | Longitud Cable | Ø Manejo de Sólidos | | |
| 40° C | | | 5 m | 1/4 " | | |
| | Modelo | Referencia | Ø Descarga | Peso (lb) | Cabeza Max (ft) | Fluido Max (GPM) |
| 1 | NHE 3 10-1-2-220 | 1C0019 | 3" NPT | 143 | 75 | 120 |
| 2 | NHE 3 20-2-220 | 1C0020 | 3" NPT | 148 | 89 | 135 |
| 2 | NHE 3 20-2-440 | 1C0021 | 3" NPT | 148 | 89 | 135 |
| 3 | NHE 3 30-2-220 | 1C0011 | 3" NPT | 154 | 112 | 140 |
| 3 | NHE 3 30-2-440 | 1C0012 | 3" NPT | 154 | 112 | 140 |

| Características del Motor | | | |
|---|---|---|---|
| Motor | Velocidad (rpm) | Frecuencia (Hz) | Profundidad de inmersión Max (Ft) |
| Eléctrico | 3.450 (Nominal) | 60 | NA |
| Potencia (Hp) | Fases | Voltaje (V) | Encerramiento |
| 3 | 1 | 220 | ODP |
| 3 | 3 | 220 | ODP |
| 3 | 3 | 440 | ODP |
| 3 | 3 | 220 | ODP |
| 3 | 3 | 440 | ODP |

## Curva de Rendimiento

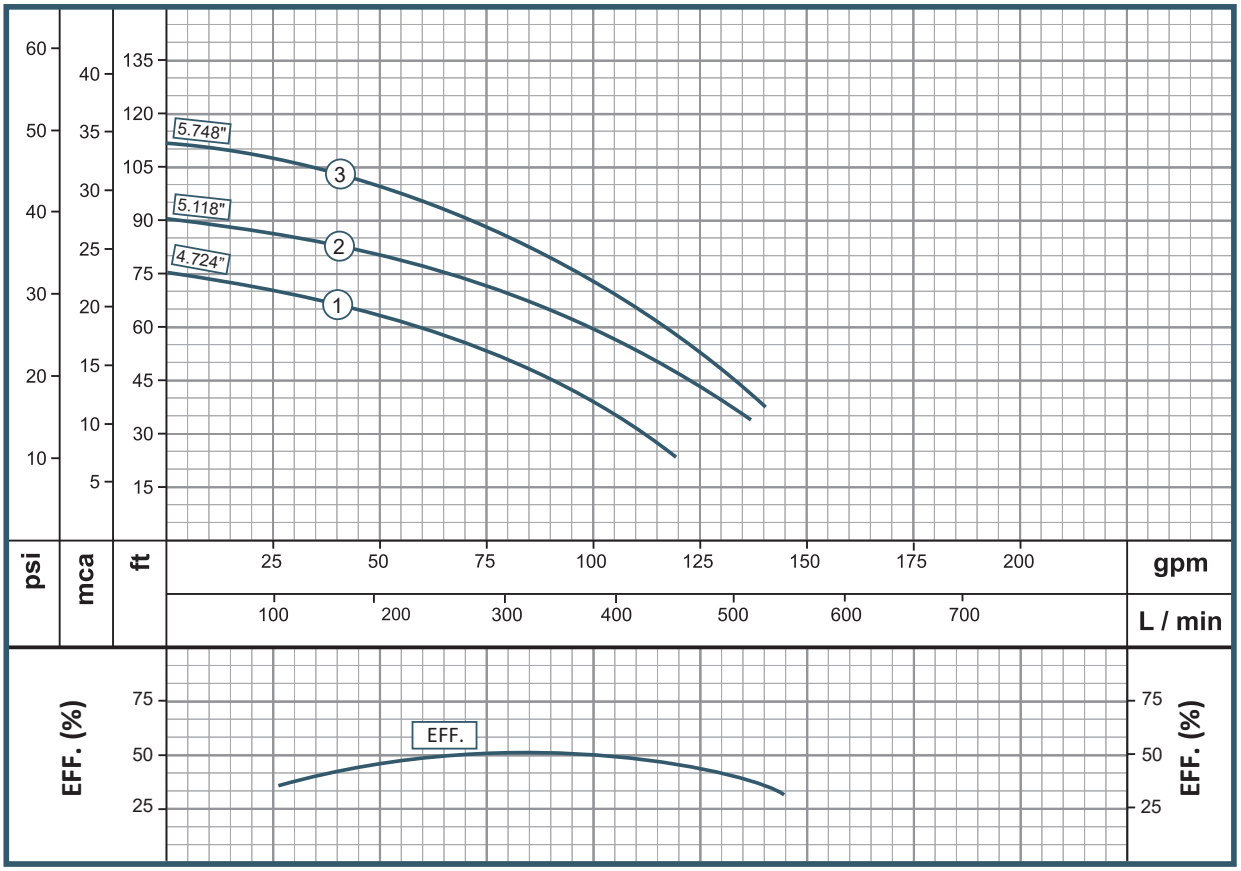


**Advertencia:** No levante o manipule las bombas por los cables.
Las características técnicas están sujetas a cambios sin previo aviso.

# Bombas Sumergibles Aguas Residuales

## NE 4 45-4-220
## NE 4 45-4-440
## NE 4 75-4-220
## NE 4 75-4-440

BARNES® de Colombia

www.barnes.com.co

| Características de la Bomba | | | | | |
|---|---|---|---|---|---|
| Tipo de Bomba | | Diseño | Impulsor | | Etapas |
| Descarga Horizontal | | Sumergible | 2 Alabes Semiabierto (ISO G6.3) | | 1 |
| Sello Mecánico | | Temperatura de Fluido | Longitud Cable | Ø Manejo de Sólidos | |
| 1 1/4" T21 | | 40° C | 8 m | 3" | |
| | Modelo | Referencia | Ø Descarga | Ø Impulsor | |
| 1 | NE 4 45-4-220 | 1C0061 | 4" | 6.500" | |
| 2 | NE 4 45-4-440 | 1C0078 | 4" | 6.500" | |
| 3 | NE 4 75-4-220 | 1C0062 | 4" | 7.000" | |
| 4 | NE 4 75-4-440 | 1C0067 | 4" | 7.000" | |

| Características del Motor | | | | |
|---|---|---|---|---|
| Motor | | Velocidad (rpm) | Frecuencia (Hz) | |
| Eléctrico | | 1.800 (nominal) | 60 | |
| Potencia (hp) | Fases | Voltaje (V) | Encerramiento | Frame |
| 4.5 | 3 | 220 | ODP | NEMA 182J |
| 4.5 | 3 | 440 | ODP | NEMA 182J |
| 4.5 | 3 | 220 | ODP | NEMA 182J |
| 4.5 | 3 | 440 | ODP | NEMA 182J |

### Curva de Rendimiento

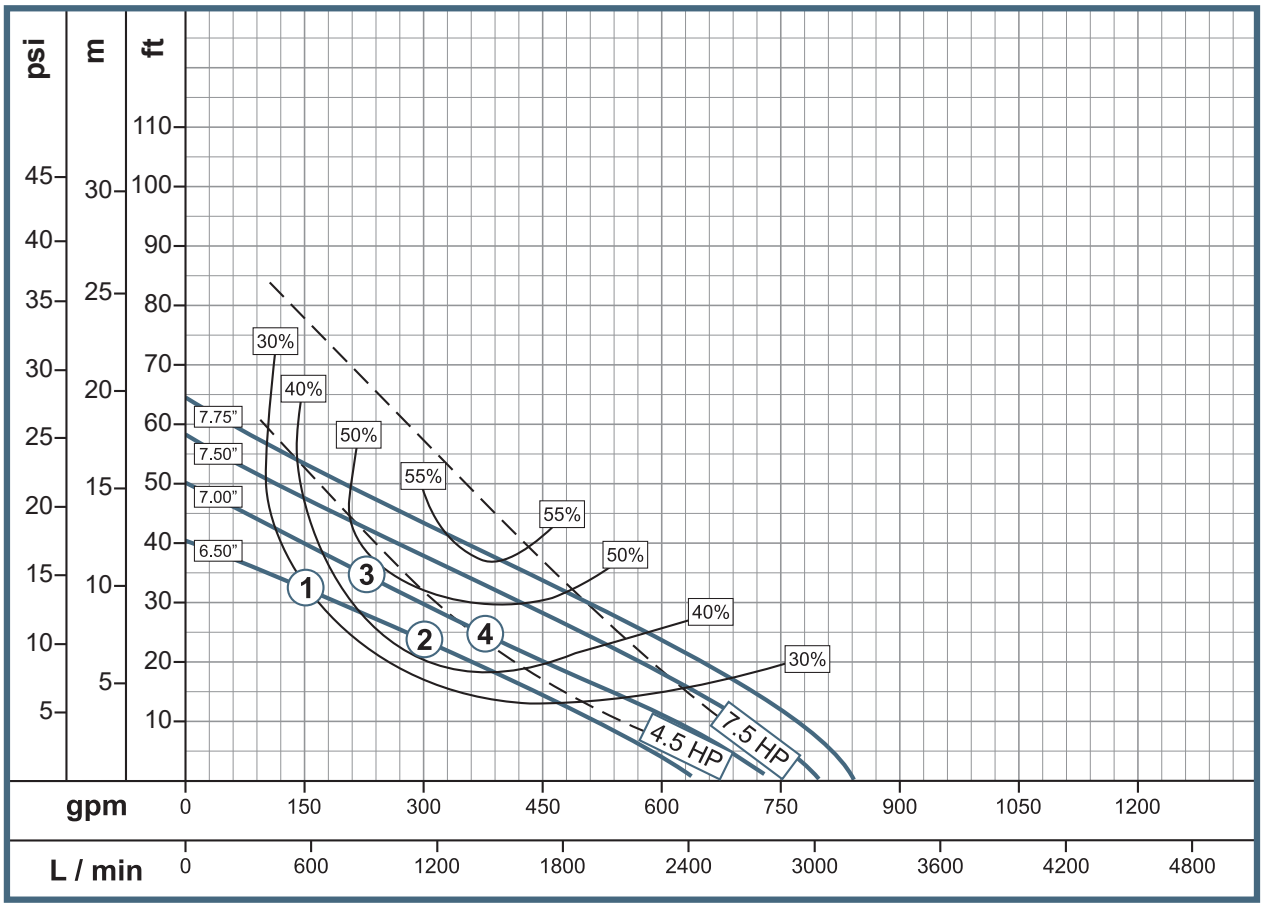




**Advertencia:** No levante o manipule las bombas por los cables.
Las características técnicas están sujetas a cambios sin previo aviso.

| Características de la Bomba | | | | | |
|---|---|---|---|---|---|
| Tipo de Bomba | | Diseño | Impulsor | | Etapas |
| Descarga Horizontal | | Sumergible | 2 Alabes Semiabierto (ISO G6.3) | | 1 |
| Sello Mecánico | | Temperatura de Fluido | Longitud Cable | Ø Manejo de Sólidos | |
| 1 1/4" T21 | | 40° C | 8 m | 4" | |
| | Modelo | Referencia | Ø Descarga | Ø Impulsor | |
| 1 | NE 4 113-4-220 | 1C0063 | 4" | 8.000" | |
| 2 | NE 4 113-4-440 | 1C0077 | 4" | 8.000" | |
| 3 | NE 4 150-4-220 | 1C0064 | 4" | 8.500" | |
| 4 | NE 4 150-4-440 | 1C0069 | 4" | 8.500" | |

| Características del Motor | | | | |
|---|---|---|---|---|
| Motor | Velocidad (rpm) | Frecuencia (Hz) | | |
| Eléctrico | 1.800 (nominal) | 60 | | |
| Potencia (hp) | Fases | Voltaje (V) | Encerra-miento | Frame |
| 11.3 | 3 | 220 | ODP | NEMA 213J |
| 11.3 | 3 | 440 | ODP | NEMA 213J |
| 15 | 3 | 220 | ODP | NEMA 213J |
| 15 | 3 | 440 | ODP | NEMA 213J |

## Curva de Rendimiento

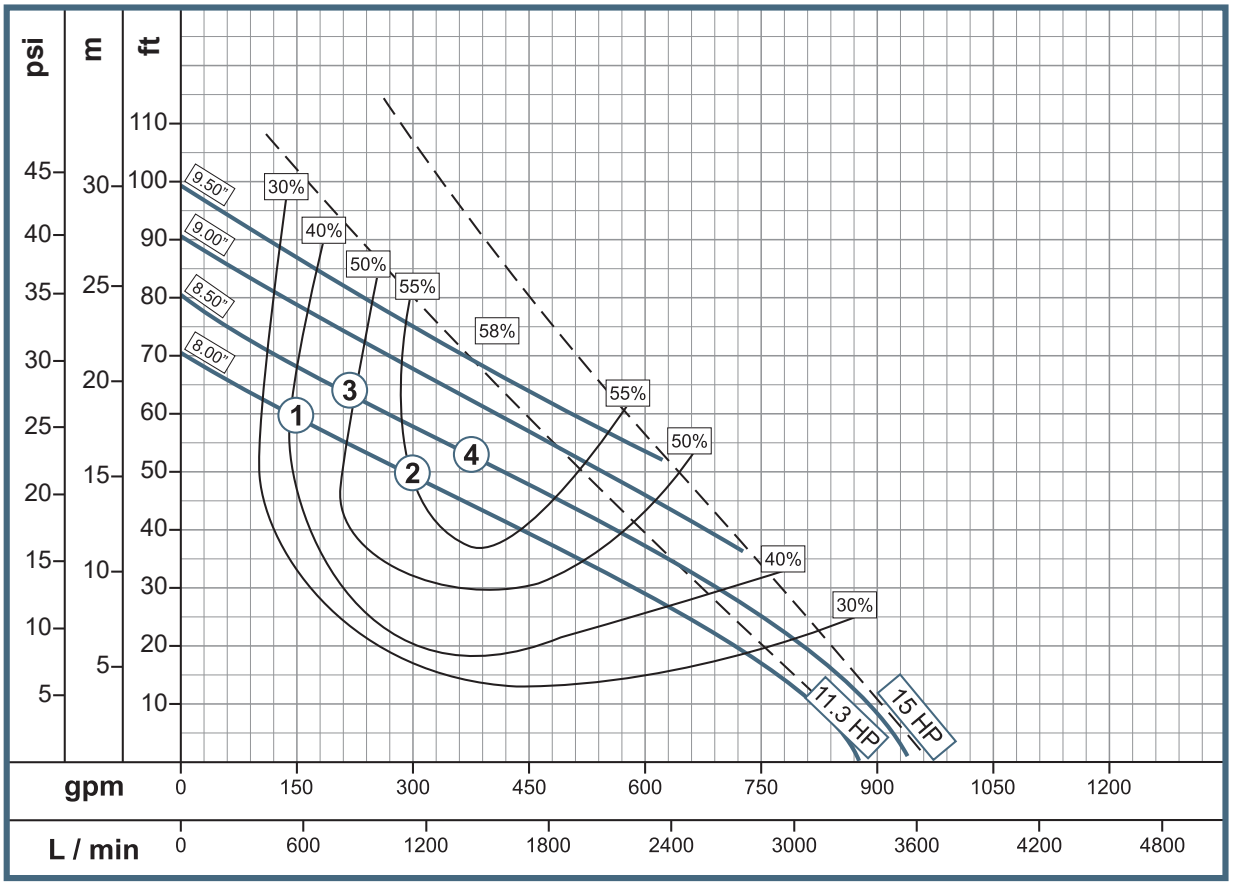


**Advertencia:** No levante o manipule las bombas por los cables.
Las características técnicas están sujetas a cambios sin previo aviso.

# Bombas Sumergibles Aguas Residuales

## NE 6 180-4-220
## NE 6 180-4-440
## NE 6 240-4-220
## NE 6 240-4-440

BARNES® de Colombia



| Características de la Bomba | | | | |
|---|---|---|---|---|
| Tipo de Bomba | | Diseño | Impulsor | Etapas |
| Descarga Horizontal | | Sumergible | 1 Alabe Semiabierto (ISO G6.3) | 1 |
| Sello Mecánico | | Temperatura de Fluido | Longitud Cable | Ø Manejo de Sólidos |
| 1 7/8" T21 | | 40° C | 8 m | 4" |
| Modelo | | Referencia | Ø Descarga | Ø Impulsor |
| 1 | NE 6 180-4-220 | 1C0101 | 6" | 9.500" |
| 2 | NE 6 240-4-440 | 1C0102 | 6" | 9.500" |
| 3 | NE 6 240-4-220 | 1C0103 | 6" | 10.500" |
| 4 | NE 6 240-4-440 | 1C0104 | 6" | 10.500" |

| Características del Motor | | | | |
|---|---|---|---|---|
| Motor | | Velocidad (rpm) | Frecuencia (Hz) | |
| Eléctrico | | 1.800 (nominal) | 60 | |
| Potencia (hp) | Fases | Voltaje (V) | Encerra-miento | Frame |
| 18 | 3 | 220 | ODP | NEMA 256J |
| 18 | 3 | 440 | ODP | NEMA 256J |
| 24 | 3 | 220 | ODP | NEMA 256J |
| 24 | 3 | 440 | ODP | NEMA 256J |

### Curva de Rendimiento

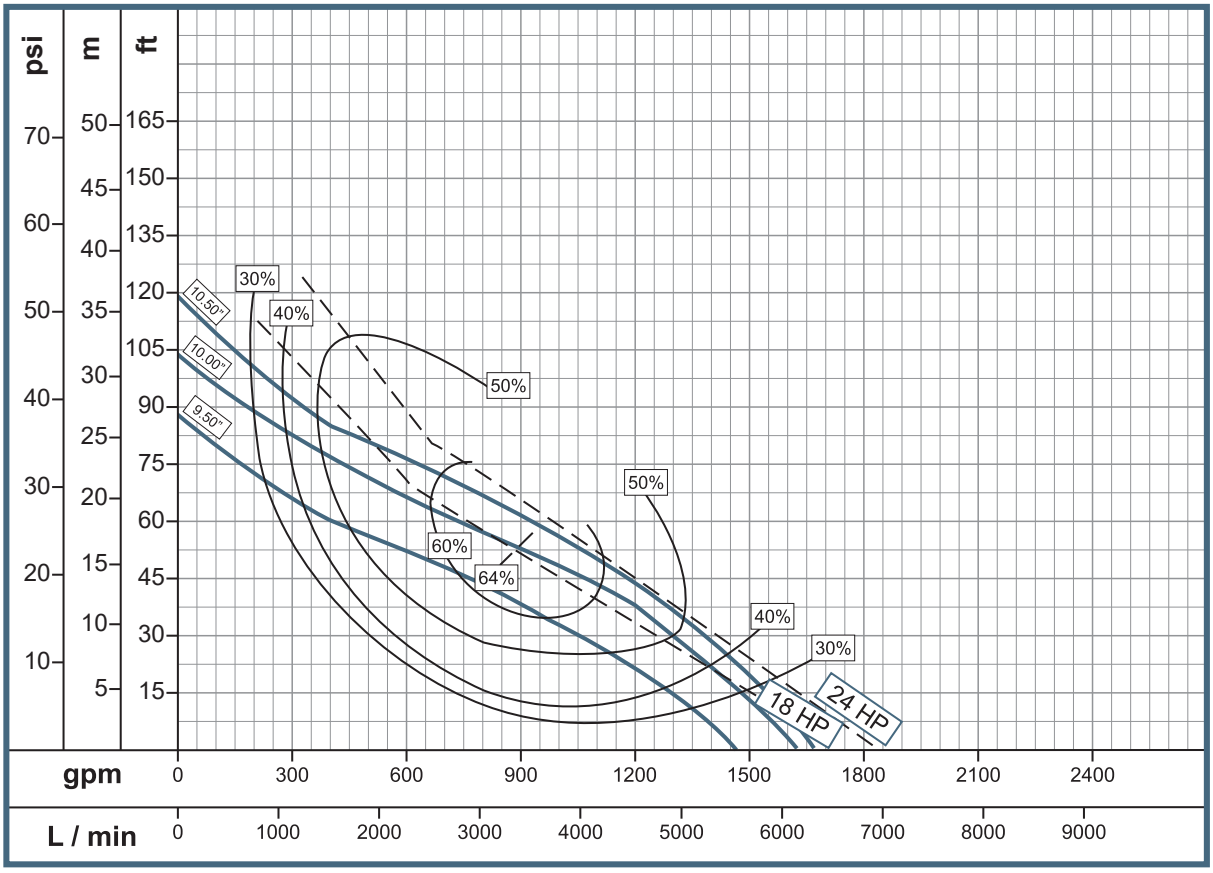




**Advertencia:** No levante o manipule las bombas por los cables.
Las características técnicas están sujetas a cambios sin previo aviso.

| Características de la Bomba | | | | | |
|---|---|---|---|---|---|
| Tipo de Bomba | | Diseño | Impulsor | | Etapas |
| Descarga Horizontal | | Sumergible | 1 Alabes Semiabierto (ISO G6.3) | | 1 |
| Sello Mecánico | | Temperatura de Fluido | Longitud Cable | Ø Manejo de Sólidos | |
| 1 7/8" T21 | | 40° C | 8 m | 4" | |
| | Modelo | Referencia | Ø Descarga | Ø Impulsor | |
| 1 | NE 6 300-4-220 | 1C0074 | 6" | 11.000" | |
| 2 | NE 6 300-4-440 | 1C0105 | 6" | 11.000" | |
| 3 | NE 6 360-4-220 | 1C0106 | 6" | 11.500" | |
| 4 | NE 6 360-4-440 | 1C0107 | 6" | 11.500" | |

| Características del Motor | | | | |
|---|---|---|---|---|
| Motor | | Velocidad (rpm) | Frecuencia (Hz) | |
| Eléctrico | | 1.800 (nominal) | 60 | |
| Potencia (hp) | Fases | Voltaje (V) | Encerramiento | Frame |
| 30 | 3 | 220 | ODP | NEMA 256J |
| 30 | 3 | 440 | ODP | NEMA 256J |
| 36 | 3 | 220 | ODP | NEMA 256J |
| 36 | 3 | 440 | ODP | NEMA 256J |

## Curva de Rendimiento

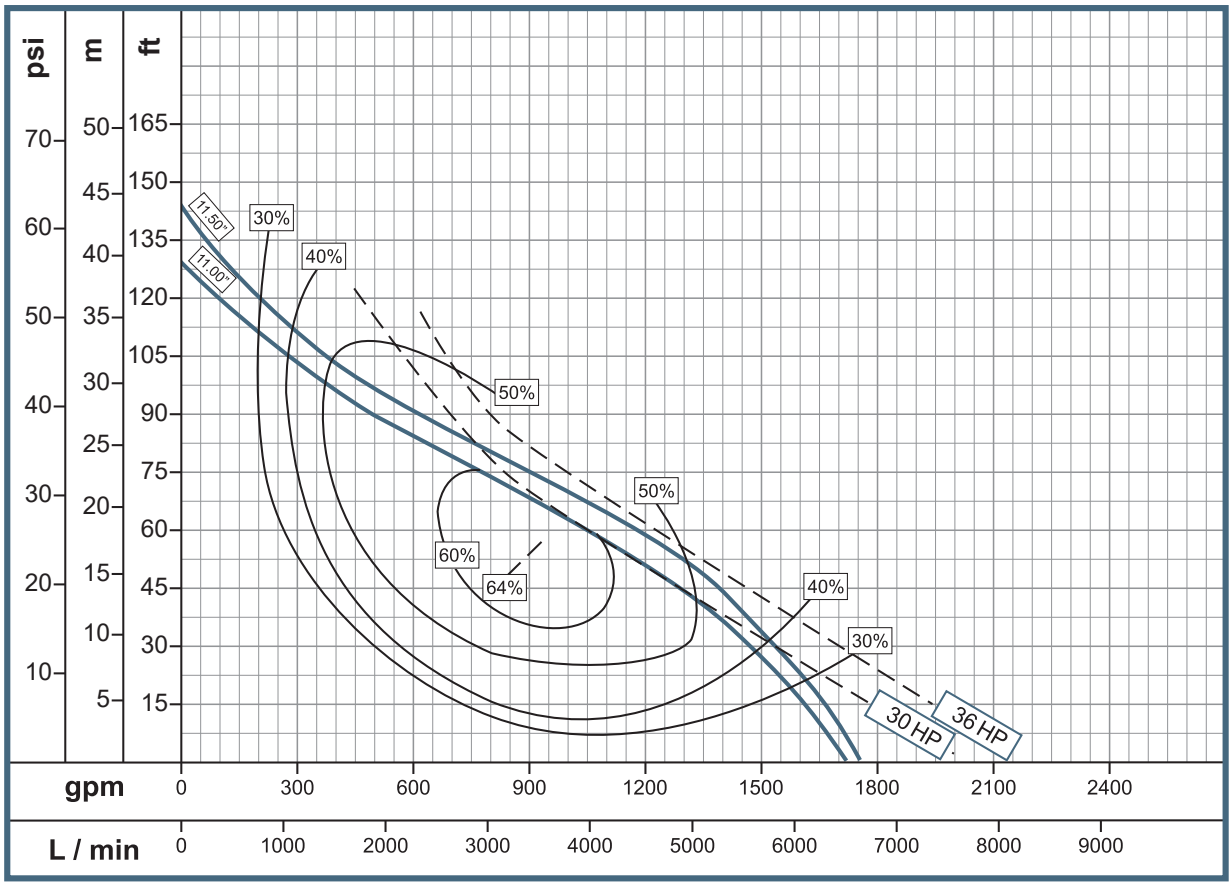


**Advertencia:** No levante o manipule las bombas por los cables.
Las características técnicas están sujetas a cambios sin previo aviso.

# Bombas Sumergibles Aguas Residuales

**NE 6 480-4-220**
**NE 6 480-4-440**
**NE 6 600-4-220**
**NE 6 600-4-440**
**NE 6 750-4-440**

BARNES® de Colombia

www.barnes.com.co

| Características de la Bomba | | | | | |
|---|---|---|---|---|---|
| Tipo de Bomba | | Diseño | Impulsor | | Etapas |
| Descarga Horizontal | | Sumergible | 2 Alabes Semiabierto (ISO G6.3) | | 1 |
| Sello Mecánico | | Temperatura de Fluido | Longitud Cable | Ø Manejo de Sólidos | |
| 1 7/8" T21 | | 40° C | 8 m | 4" | |
| | Modelo | Referencia | Ø Descarga | Ø Impulsor | |
| 1 | NE 6 480-4-440 | 1C0110 | 6" F | 10.000" | |
| 2 | NE 6 600-4-440 | 1C0109 | 6" F | 11.000" | |
| 3 | NE 6 750-4-440 | 1C0113 | 6" F | 12.000" | |

| Características del Motor | | | | |
|---|---|---|---|---|
| Motor | Velocidad (rpm) | Frecuencia (Hz) | | |
| Eléctrico | 1.800 (nominal) | 60 | | |
| Potencia (hp) | Fases | Voltaje (V) | Encerramiento | Frame |
| 48 | 3 | 440 | ODP | NEMA 256J |
| 60 | 3 | 440 | ODP | NEMA 256J |
| 75 | 3 | 440 | ODP | NEMA 256J |

## Curva de Rendimiento

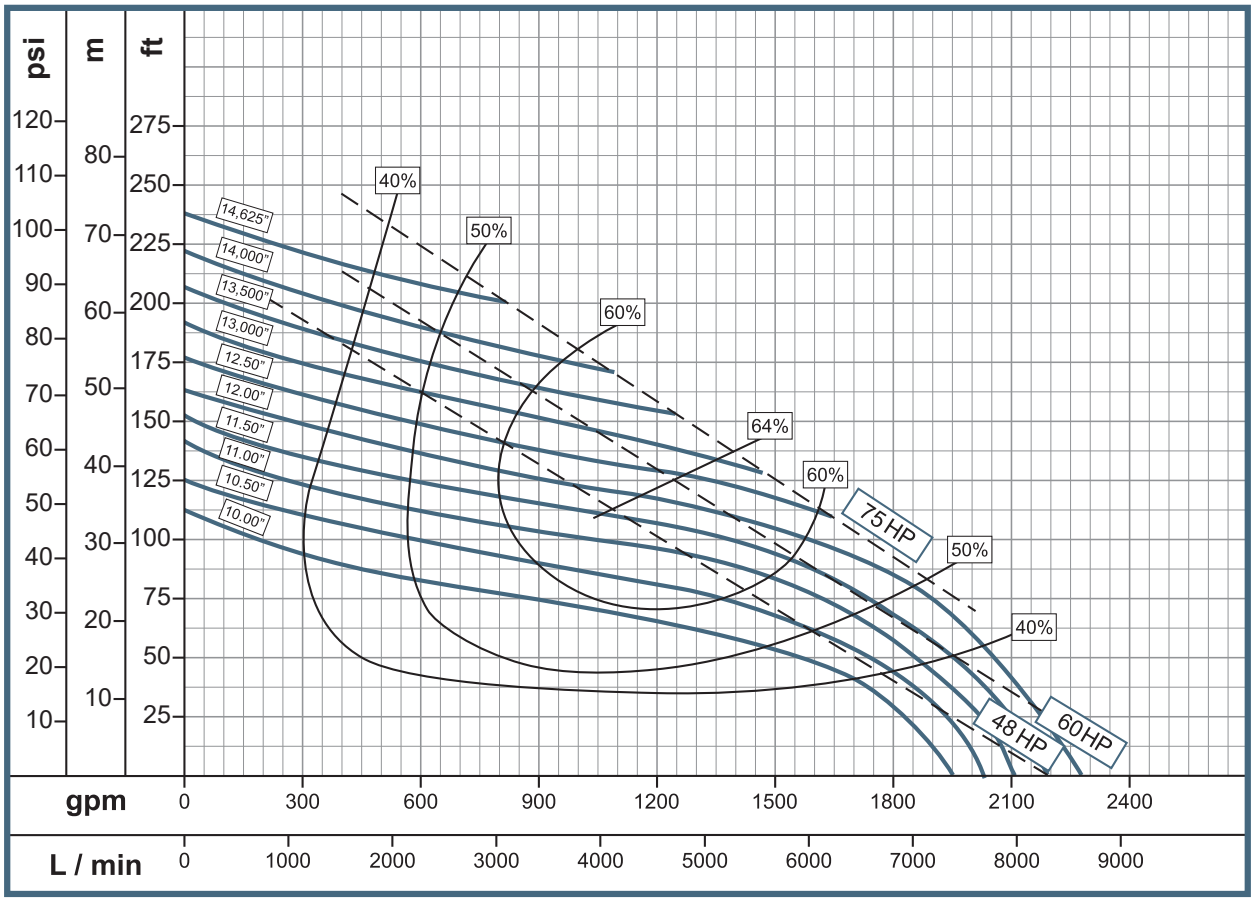




**Advertencia:** No levante o manipule las bombas por los cables.
Las características técnicas están sujetas a cambios sin previo aviso.

| Características de la Bomba | | | | | |
|---|---|---|---|---|---|
| Tipo de Bomba | | Diseño | Impulsor | | Etapas |
| Descarga Horizontal | | Sumergible | 1 Alabe Cerrado(ISO G6.3) | | 1 |
| Sello Mecánico | | Temperatura de Fluido | Longitud Cable | Ø Manejo de Sólidos | |
| 1 7/8" T21 | | 40° C | 8 m | 4" | |
| | Modelo | Referencia | Ø Descarga | Ø Impulsor | |
| 1 | NE 6 90-6-220 | 1C0095 | 6" | 11.500" | |
| 2 | NE 6 90-6-440 | 1C0095 | 6" | 11.500" | |
| 3 | NE 6 120-6-220 | 1C0097 | 6" | 13.000" | |
| 4 | NE 6 120-6-440 | 1C0098 | 6" | 13.000" | |

| Características del Motor | | | | |
|---|---|---|---|---|
| Motor | | Velocidad (rpm) | Frecuencia (Hz) | |
| Eléctrico | | 1.200 (nominal) | 60 | |
| Potencia (hp) | Fases | Voltaje (V) | Encerramiento | Frame |
| 9 | 3 | 220 | ODP | NEMA 215J |
| 9 | 3 | 440 | ODP | NEMA 215J |
| 12 | 3 | 240 | ODP | NEMA 215J |
| 12 | 3 | 440 | ODP | NEMA 215J |

## Curva de Rendimiento

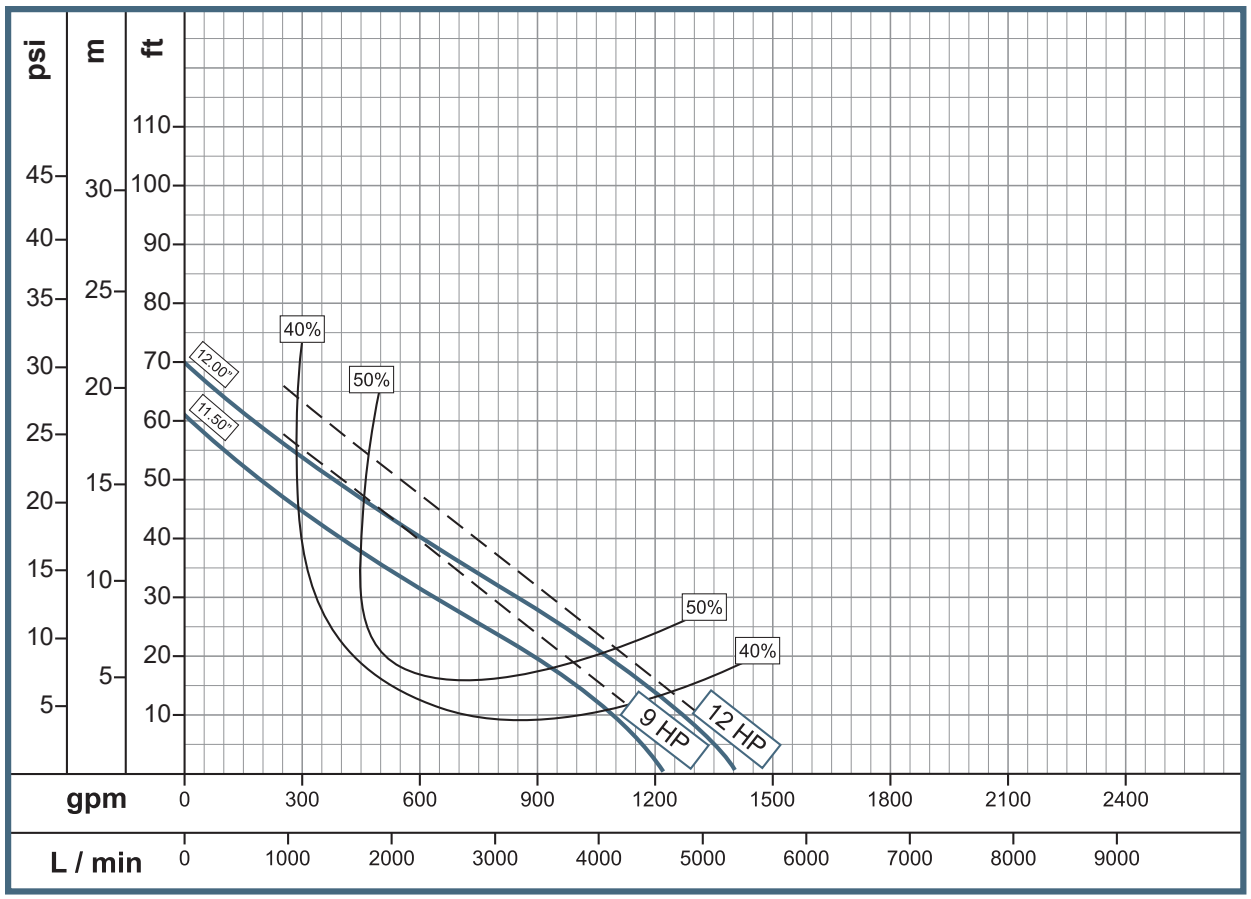


**Advertencia:** No levante o manipule las bombas por los cables.
Las características técnicas están sujetas a cambios sin previo aviso.

# Bombas Sumergibles Aguas Residuales

## NE 6 180-6-220
## NE 6 180-6-440
## NE 6 240-6-220
## NE 6 240-6-440

BARNES® de Colombia

www.barnes.com.co

| Características de la Bomba | | | | | |
|---|---|---|---|---|---|
| Tipo de Bomba | | Diseño | Impulsor | | Etapas |
| Descarga Horizontal | | Sumergible | 1 Alabe Cerrado (ISO G6.3) | | 1 |
| Sello Mecánico | | Temperatura de Fluido | Longitud Cable | Ø Manejo de Sólidos | |
| 1 7/8" T21 | | 40° C | 26.2 Ft | 4" | |
| Modelo | | Referencia | Ø Descarga | Ø Impulsor | |
| 1 | NE 6 180-6-220 | 1C0072 | 6" | 13.000" | |
| 2 | NE 6 180-6-440 | 1C0099 | 6" | 13.000" | |
| 3 | NE 6 240-6-220 | 1C0071 | 6" | 14.000" | |
| 4 | NE 6 240-6-440 | 1C0100 | 6" | 14.000" | |

| Características del Motor | | | | |
|---|---|---|---|---|
| Motor | | Velocidad (rpm) | Frecuencia (Hz) | |
| Eléctrico | | 1.200 (nominal) | 60 | |
| Potencia (hp) | Fases | Voltaje (V) | Encerramiento | Frame |
| 18 | 3 | 220 | ODP | NEMA 254J |
| 18 | 3 | 440 | ODP | NEMA 254J |
| 24 | 3 | 220 | ODP | NEMA 254J |
| 24 | 3 | 440 | ODP | NEMA 254J |

### Curva de Rendimiento

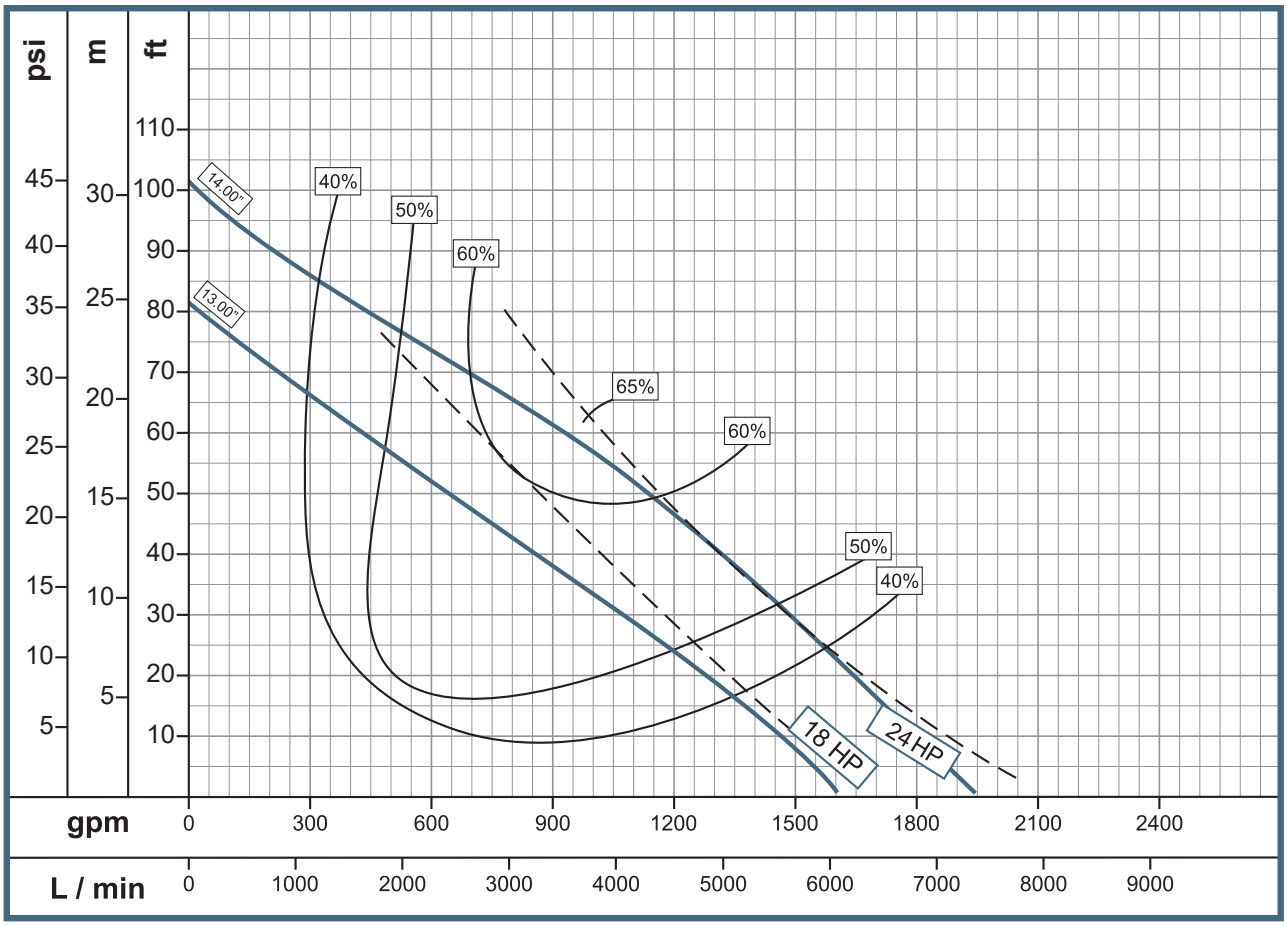




**Advertencia:** No levante o manipule las bombas por los cables.
Las características técnicas están sujetas a cambios sin previo aviso.

| Características de la Bomba | | | | | |
|---|---|---|---|---|---|
| Tipo de Bomba | | Diseño | Impulsor | | Etapas |
| Descarga Horizontal | | Sumergible | 2 Alabes Cerrado (ISO G6.3) | | 1 |
| Sello Mecánico | | Temperatura de Fluido | Longitud Cable | Ø Manejo de Sólidos | |
| 1 7/8" T21 (x2) | | 40° C | 8 m | 4" | |
| Modelo | | Referencia | Ø Descarga | Ø Impulsor | |
| 1 | NE 6 300-6-220 | 1C0070 | 6" F | 14.625" | |
| 2 | NE 6 300-6-440 | 1C0073 | 6" F | 14.625" | |

| Características del Motor | | | | |
|---|---|---|---|---|
| Motor | Velocidad (rpm) | Frecuencia (Hz) | | |
| Eléctrico | 1.200 (nominal) | 60 | | |
| Potencia (hp) | Fases | Voltaje (V) | Encerra-miento | Frame |
| 30 | 3 | 220 | ODP | NEMA 286J |
| 30 | 3 | 440 | ODP | NEMA 286J |

## Curva de Rendimiento

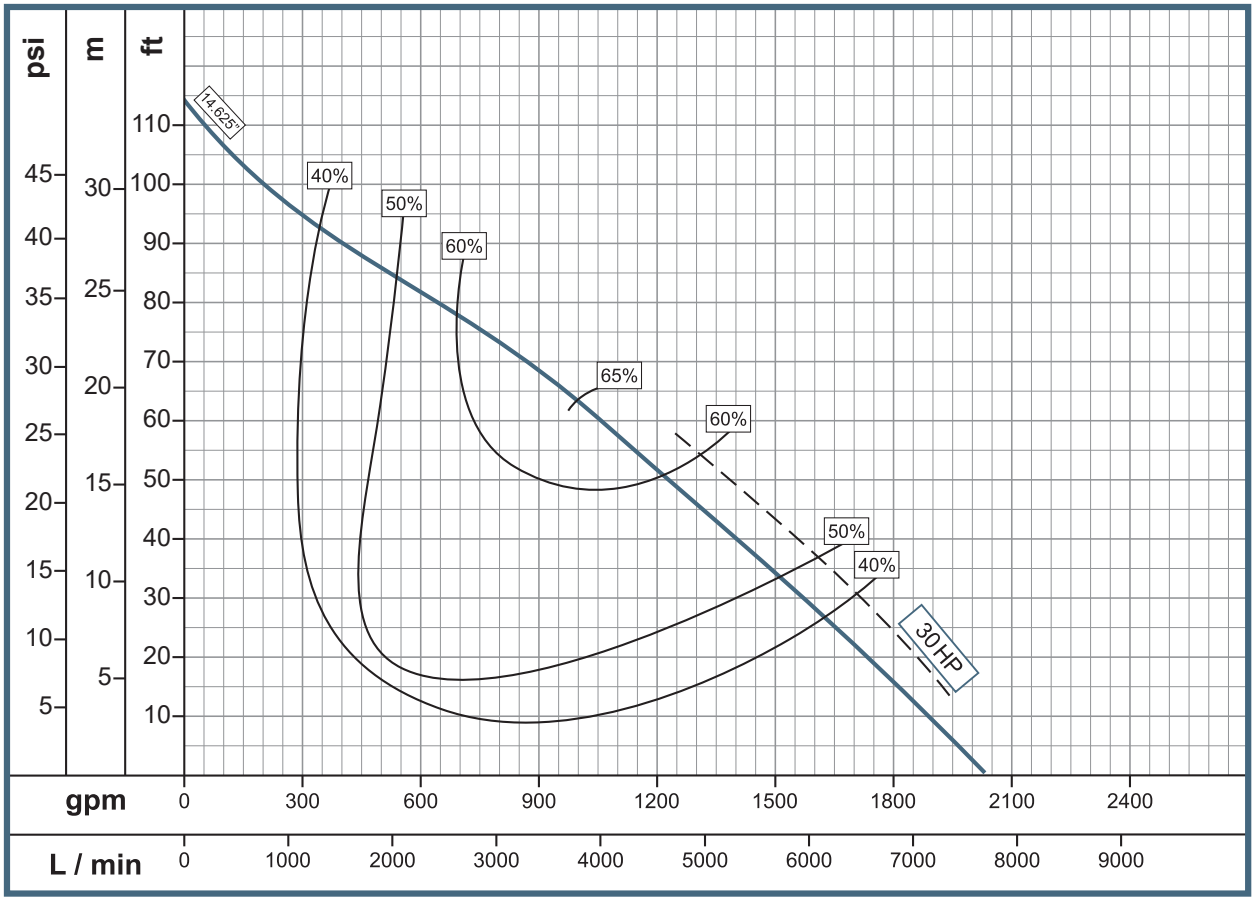


**Advertencia:** No levante o manipule las bombas por los cables.
Las características técnicas están sujetas a cambios sin previo aviso.

# Bomba Sumergible Trituradora

## NGE 1.25 20-2-220
## NGE 1.25 20-2-440
## NGE 1.25 20-2-1-220



| Características de la Bomba | | | | | |
|---|---|---|---|---|---|
| Tipo de Bomba | | Diseño | Impulsor | | Etapas |
| Descarga Vertical | | Sumergible | Tipo Vortex Semiabierto | | 1 |
| Sello Mecánico | | Temperatura de Fluido | Longitud Cable | Ø Manejo de Sólidos | |
| 7/8" T1 / 3/4" T1 | | 48° C | 5 m | NA | |
| | Modelo | Referencia | Ø Descarga | Ø Impulsor | |
| 1 | NGE 1.25 20-2-220 | 1C0120 | 1 1/4" NPT | 5.130" | |
| 2 | NGE 1.25 20-2-440 | 1C0121 | 1 1/4" NPT | 5.130" | |
| 3 | NGE 1.25 20-2-1-220 | 1C0128C | 1 1/4" NPT | 5.130" | |

| Características del Motor | | | | |
|---|---|---|---|---|
| Motor | Velocidad (rpm) | Frecuencia (Hz) | | |
| Eléctrico | 3.600 (nominal) | 60 | | |
| Potencia (hp) | Fases | Voltaje (V) | Encerramiento | Frame |
| 2 | 3 | 220 | ODP | 48Y |
| 2 | 3 | 440 | ODP | 48Y |
| 2 | 1 | 220 | OOP | 48Y |

### Curva de Rendimiento

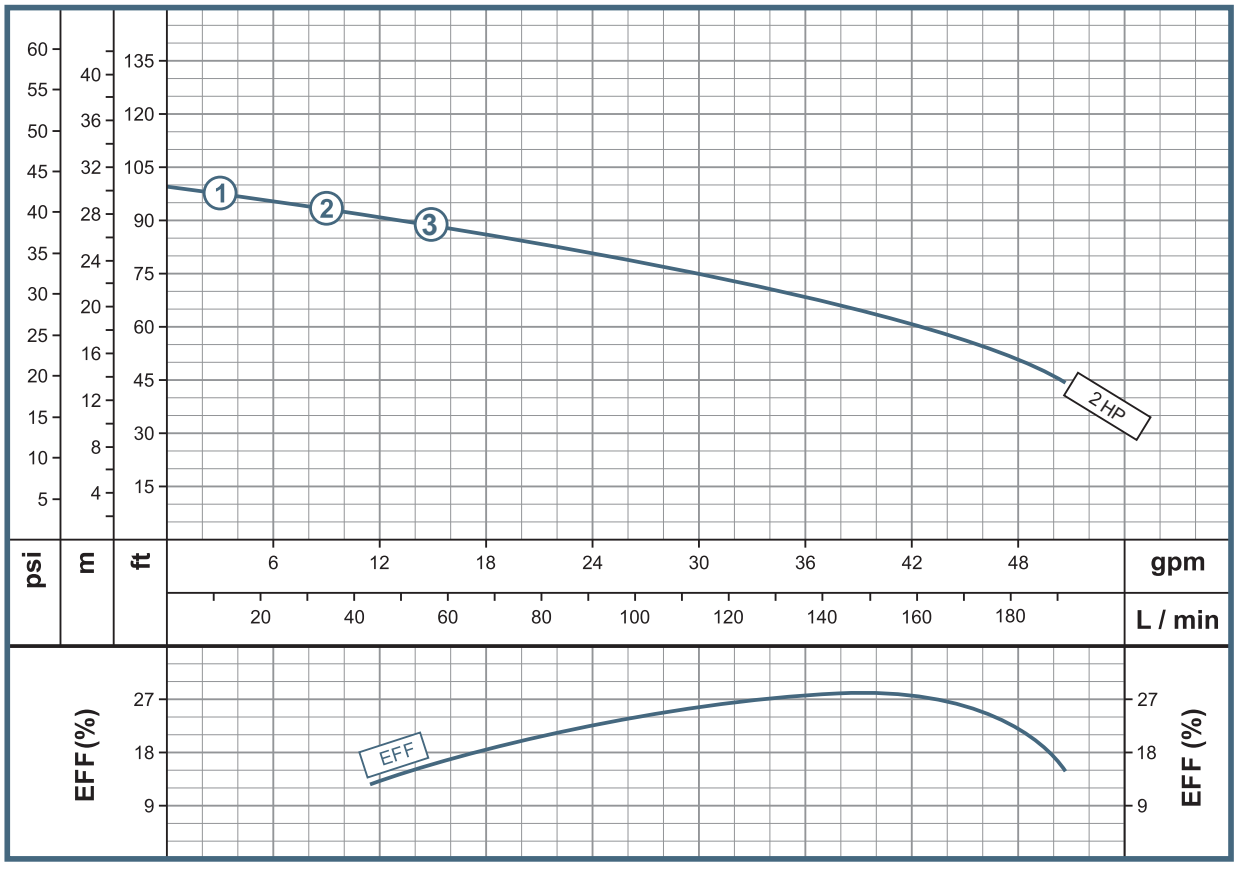




**Advertencia:** No levante o manipule las bombas por los cables.
Las características técnicas están sujetas a cambios sin previo aviso.

| Características de la Bomba | | | | | |
|---|---|---|---|---|---|
| Tipo de Bomba | | Diseño | Impulsor | | Etapas |
| Descarga Vertical | | Sumergible | Tipo Vortex Semiabierto | | 1 |
| Sello Mecánico | | Temperatura de Fluido | Longitud Cable | Ø Manejo de Sólidos | |
| 1 1/4 T01 - 1 1/8 T01 | | 48° C | 8 m | NA | |
| Modelo | | Referencia | Ø Descarga | Ø Impulsor | |
| 1 | NGE 2 30-2-220 | 1C0122 | 2" | 5" | |
| 2 | NGE 2 30-2-440 | 1C0123 | 2" | 5" | |
| 3 | NGE 2 50-2-220 | 1C0124 | 2" | 6.250" | |
| 4 | NGE 2 50-2-440 | 1C0125 | 2" | 6.250" | |
| 5 | NGE 2 75-2-220 | 1C0126 | 2" | 6.460" | |
| 6 | NGE 2 75-2-440 | 1C0127 | 2" | 6.460" | |

| Características del Motor | | | | |
|---|---|---|---|---|
| Motor | | Velocidad (rpm) | Frecuencia (Hz) | |
| Eléctrico | | 3.600 (nominal) | 60 | |
| Potencia (hp) | Fases | Voltaje (V) | Encerramiento | Frame |
| 3 | 3 | 220 | ODP | 56Z |
| 3 | 3 | 440 | ODP | 56Z |
| 5 | 3 | 220 | ODP | 56Z |
| 5 | 3 | 440 | ODP | 56Z |
| 7.5 | 3 | 220 | ODP | 56Z |
| 7.5 | 3 | 440 | ODP | 56Z |

## Curva de Rendimiento

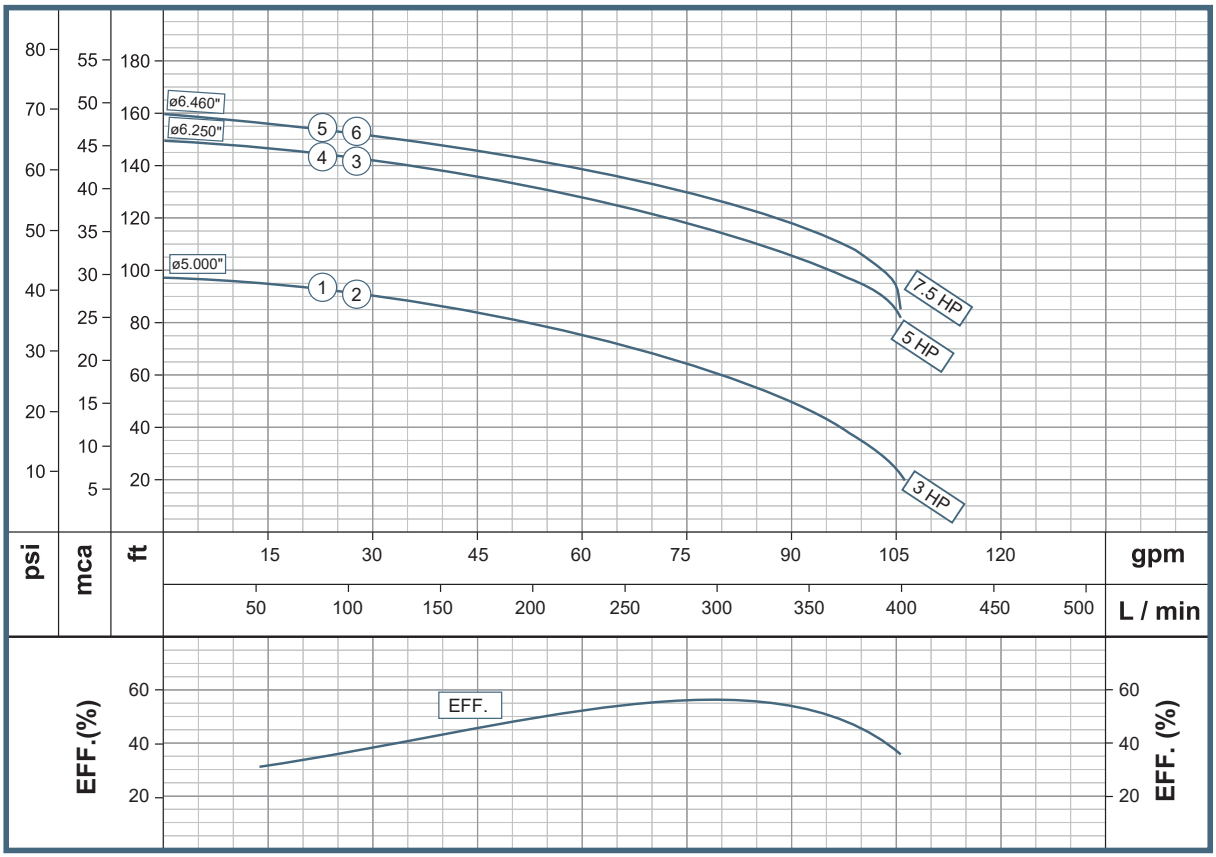


**Advertencia:** No levante o manipule las bombas por los cables.
Las características técnicas están sujetas a cambios sin previo aviso.

# Bombas Sumergibles de Achique

## NTE 2 5-1-2-110
## NTE 3 10-1-2-110



| Características de la Bomba | | | | | | |
|---|---|---|---|---|---|---|
| Tipo de Bomba | | Diseño | Etapas | Impulsor | | |
| Descarga Vertical | | Sumergible | 1 | Semiabierto (ISO G6.3) | | |
| Temperatura de Fluido | | | Longitud Cable | Ø Manejo de Sólidos | | |
| 40° C | | | 8 m | 1/4 “ | | |
| Modelo | | Referencia | Ø Descarga | Weight (lb) | Head Max (ft) | Flow Max (GPM) |
| 1 | NTE 2 5-1-2-110 | E0926 | 2" NPT | 32 | 39 | 47 |
| 2 | NTE 3 10-1-2-110 | E0928 | 3" NPT | 41 | 59 | 65 |

| Características del Motor | | | |
|---|---|---|---|
| Motor | Velocidad (rpm) | Frecuencia (Hz) | Inmersion (Ft) |
| Eléctrico | 3.600 (Nominal) | 60 | 32 |
| Potencia (Hp) | Fases | Voltaje (V) | |
| 0.5 | 1 | 110 | |
| 1 | 1 | 110 | |

### Curva de Rendimiento

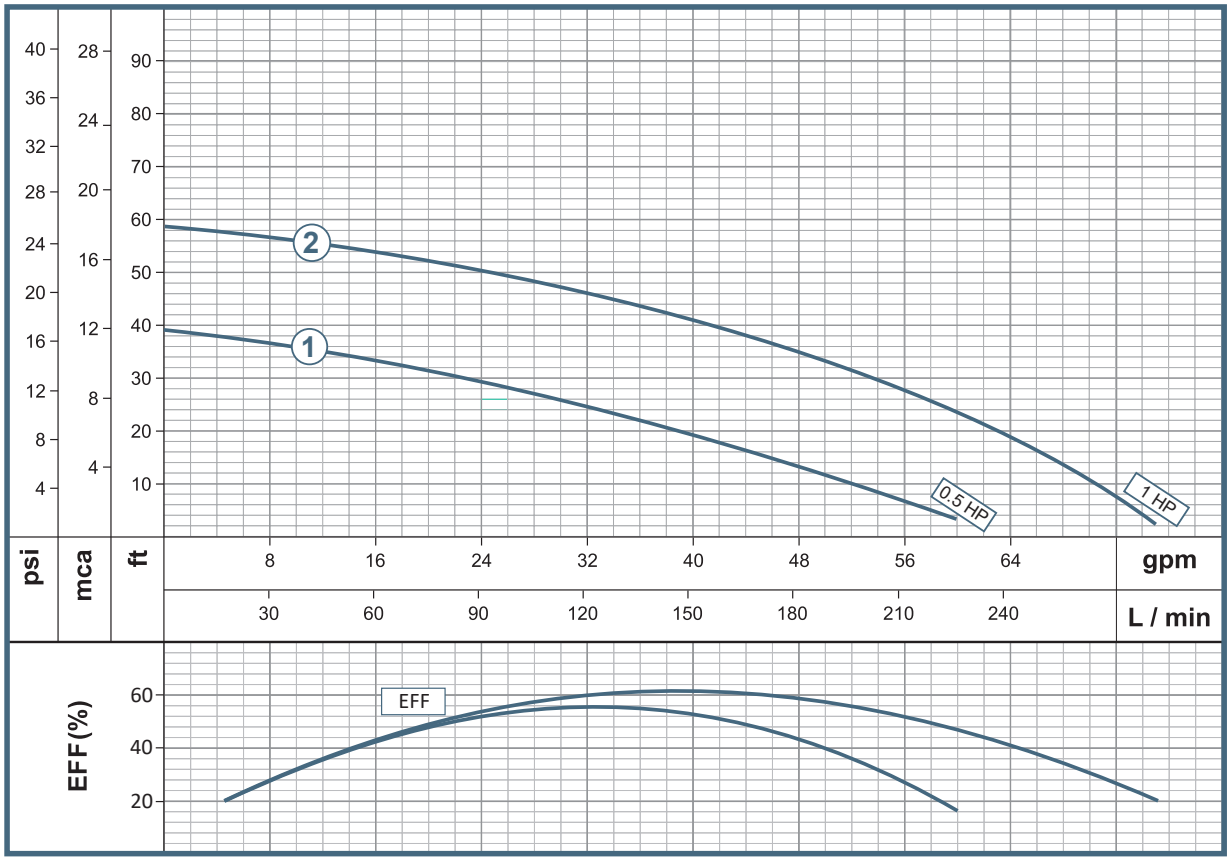




**Advertencia:** No levante o manipule las bombas por los cables.
Las características técnicas están sujetas a cambios sin previo aviso.

| Características de la Bomba | | | | | | |
|---|---|---|---|---|---|---|
| Tipo de Bomba | | Diseño | Etapas | Impulsor | | |
| Descarga Vertical | | Sumergible | 1 | Semiabierto | | |
| Temperatura de Fluido | | | Longitud Cable | Ø Manejo de Sólidos | | |
| 35° C | | | 10 m | 1/4 " | | |
| | Modelo | Referencia | Ø Descarga | Peso (lb) | Head Max (ft) | Flow Max (GPM) |
| 1 | NNE 1.25 5-1-2-110 | E0369 | 1 1/4" NPT | 10.6 | 26 | 30 |
| 2 | NNE 1.25 10-1-2-110 | E0740 | 1 1/4" NPT | 12.6 | 29 | 45 |

| Características del Motor | | | |
|---|---|---|---|
| Motor | Velocidad (rpm) | Frecuencia (Hz) | Profundidad de Inmersión Max (Ft) |
| Eléctrico | 3.500 (Nominal) | 60 | 32 |
| Potencia (Hp) | Fases | Voltaje (V) | Encerramiento |
| 0.5 | 1 | 110 | X68 |
| 1 | 1 | 110 | X68 |

## Curva de Rendimiento

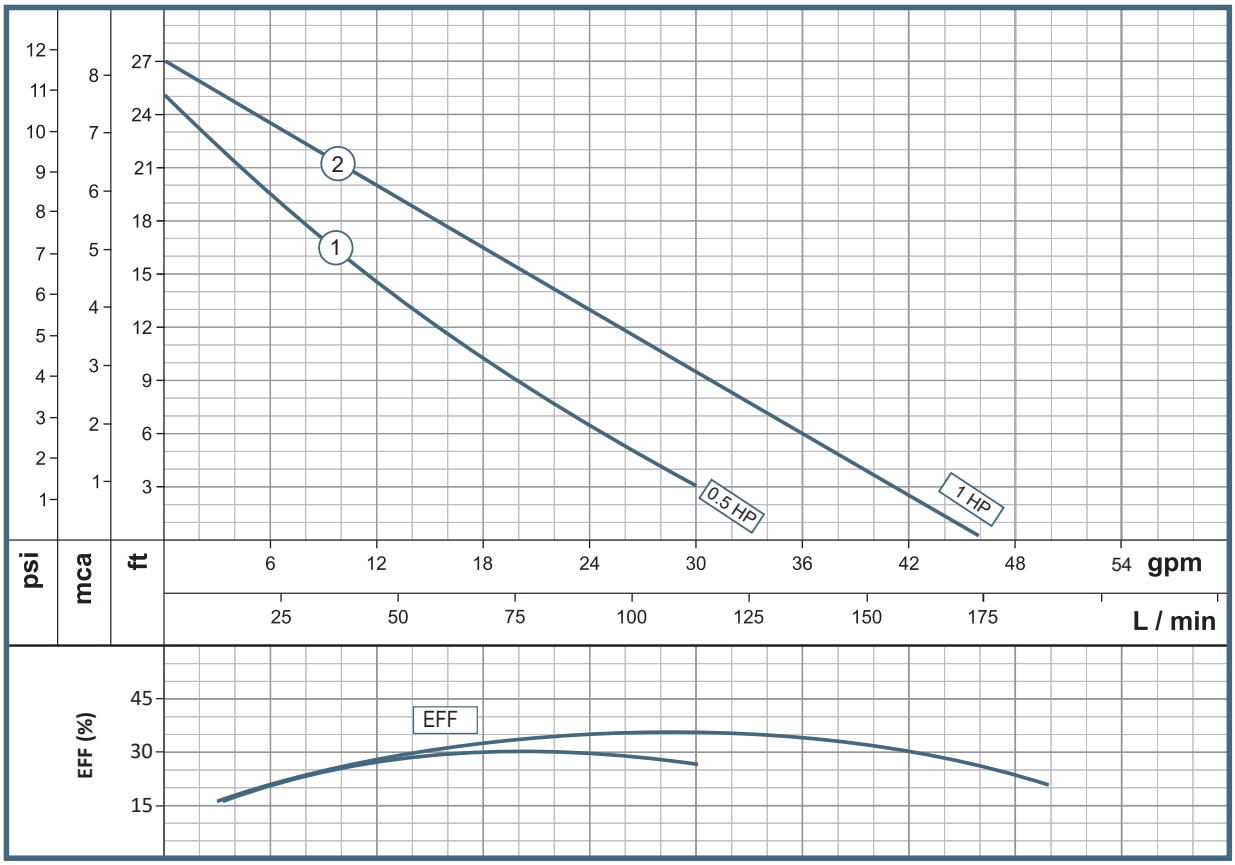


**Advertencia:** No levante o manipule las bombas por los cables.
Las características técnicas están sujetas a cambios sin previo aviso.

| Características de la Bomba | | | | | |
|---|---|---|---|---|---|
| Tipo de Bomba | Diseño | Etapas | Impulsor | | |
| Descarga Vertical | Sumergible | 4 | Cerrado (ISO G6.3) | | |
| Temperatura de Fluido | | Longitud Cable | Ø Manejo de Sólidos | | |
| 35° C | | 32 ft | 1/64 " | | |
| Modelo | Referencia | Ø Descarga | Peso (lb) | Head Max (ft) | Fluido Max (GPM) |
| NSE 1 13-1-2-110 | E0890 | 1" NPT | 19 | 137 | 25 |

| Características del Motor | | | |
|---|---|---|---|
| Motor | Velocidad (rpm) | Frecuencia (Hz) | Profundidad de Inmersión Max (Ft) |
| Eléctrico | 3.600 (Nominal) | 60 | 21 |
| Potencia (Hp) | Fases | Voltaje (V) | Encerramiento |
| 1.3 | 1 | 110 | X68 |

## Curva de Rendimiento

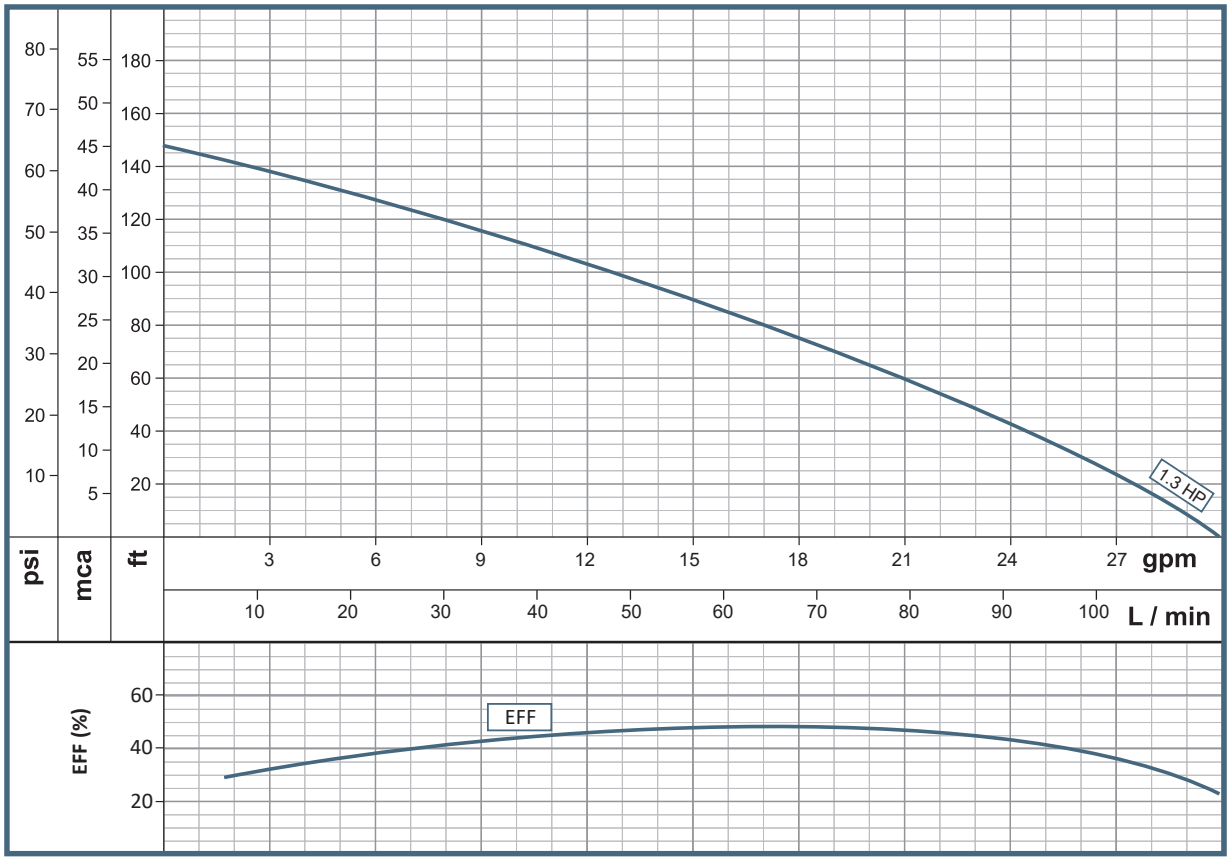




**Advertencia:** No levante o manipule las bombas por los cables.
Las características técnicas están sujetas a cambios sin previo aviso.

| Características de la Bomba | | | | | |
|---|---|---|---|---|---|
| Tipo de Bomba | Diseño | Etapas | Impulsor | | |
| Descarga Vertical | Sumergible | 4 | Semiabierto (ISO G6.3) | | |
| Temperatura de Fluido | | Entrada de Cable | Ø Manejo de Sólidos | | |
| 35° C | | 10 m | 1/64 " | | |
| Modelo | Referencia | Ø Descarga | Peso (lb) | Head Max (ft) | Fluido Max (GPM) |
| NSE 1 5-1-2-110 | E0741 | 1" NPT | 12 | 20 | 40 |
| NSE 1 10-1-2-110 | E0742 | 1" NPT | 12 | 29 | 54 |

| Características del Motor | | | |
|---|---|---|---|
| Motor | Velocidad (rpm) | Frecuencia (Hz) | Profundidad Max (Ft) |
| Eléctrico | 3.600 (Nominal) | 60 | 21 |
| Potencia (Hp) | Fases | Voltaje (V) | Encerramiento |
| 0.5 | 1 | 110 | X68 |
| 1.0 | 1 | 110 | X68 |

## Curva de Rendimiento

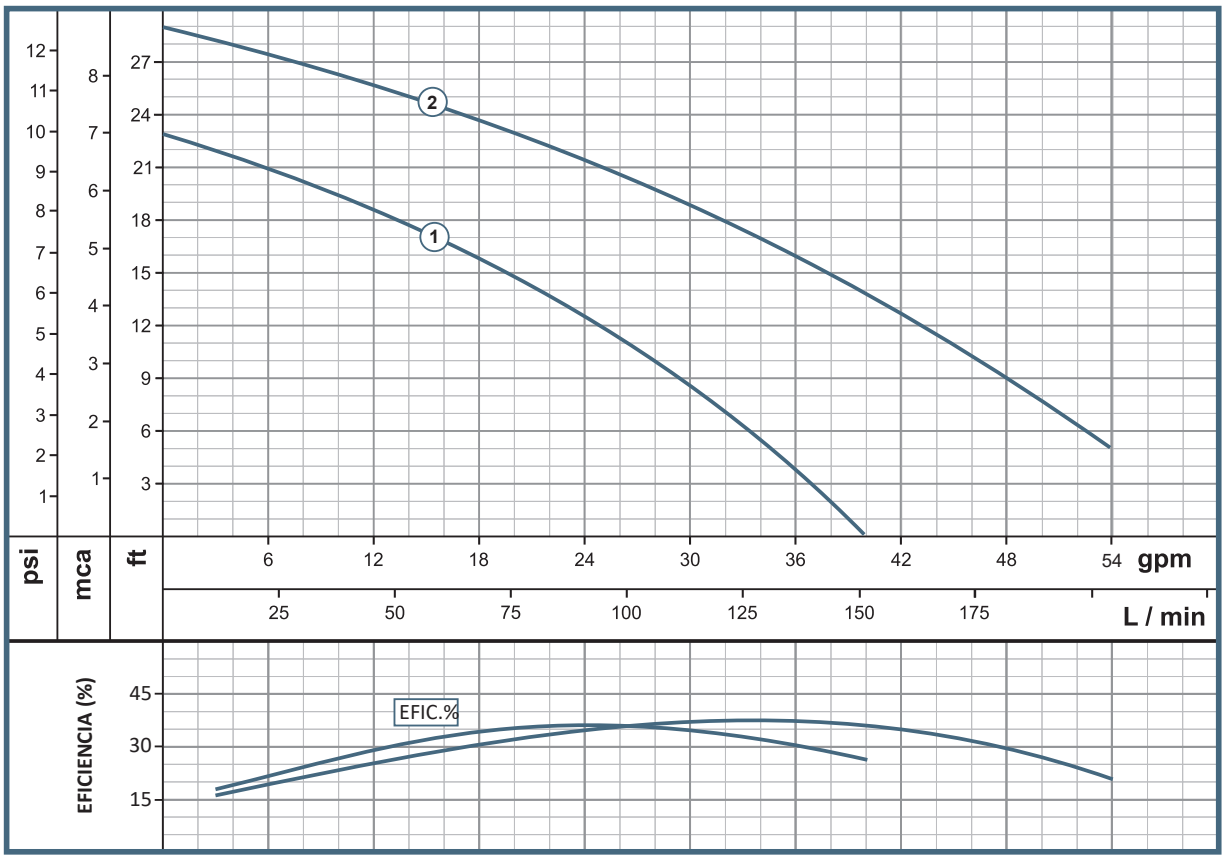


**Advertencia:** No levante o manipule las bombas por los cables.
Las características técnicas están sujetas a cambios sin previo aviso.

# Codos Estacionarios

## Bombas Sumergibles NE 2



## Especificaciones

El sistema de riel de codo de base N2 consta de un codo de base de hierro fundido que está atornillado al piso del pozo húmedo, soportes de riel de guía inferior, codo móvil de hierro fundido que es libre de subir y bajar por los rieles de guía. Se utiliza una placa de sellado con asiento de junta tórica para conectar el codo móvil al codo base.

El riel guía y la cadena de elevación (suministrados por el cliente) se sujetan al codo de la base en un extremo y a un soporte de riel superior de acero inoxidable, que se sujeta a la parte inferior de la cubierta del pozo húmedo en el otro extremo o a la pared. Los rieles de guía sirven solo para guiar, no soportan el peso de la bomba. Se debe usar acero inoxidable o galvanizado de 1” (25 mm) cédula 40 para los rieles de guía.

Se debe usar un soporte de tubo guía intermedio opcional para profundidades de 13 pies (4 m) o más. El sistema de codo de riel de base N2 básicamente se puede usar en cualquier bomba con el tamaño de descarga adecuado que no exceda las 200 lb (91 kg) de peso, o que opere por encima de 150 pies TDH (45 metros).

## Características

El sistema de riel de codo de base N2 está diseñado para la instalación y remoción simples de la mayoría de las bombas de descarga vertical. Su diseño innovador permite el servicio de la bomba sin necesidad de desconectar la tubería o ingresar físicamente a la fuente. Bridas disponibles por separado, si es necesario.

| Material del codo | |
|---|---|
| Codo estacionario | Hierro fundido ASTM A-48, Clase 30 |
| Acoplamiento móvil | Hierro fundido ASTM A-48, Clase 30 |
| Conector Guía | Acero Inoxidable 304 |
| Tornillete | Acero Inoxidable 304 |
| Empaque o-ring | Buna Nitrilo |
| Empaque plano 2” | Buna Nitrilo |

| MODELO | REF. |
|---|---|
| Codo Estacionario NE2 | 91547 |

| Materiales del soporte guia | |
|---|---|
| Soporte guía | Acero Inoxidable 304 |

| Modelo que Aplica |
|---|
| NE 2 4-1-4-110 |

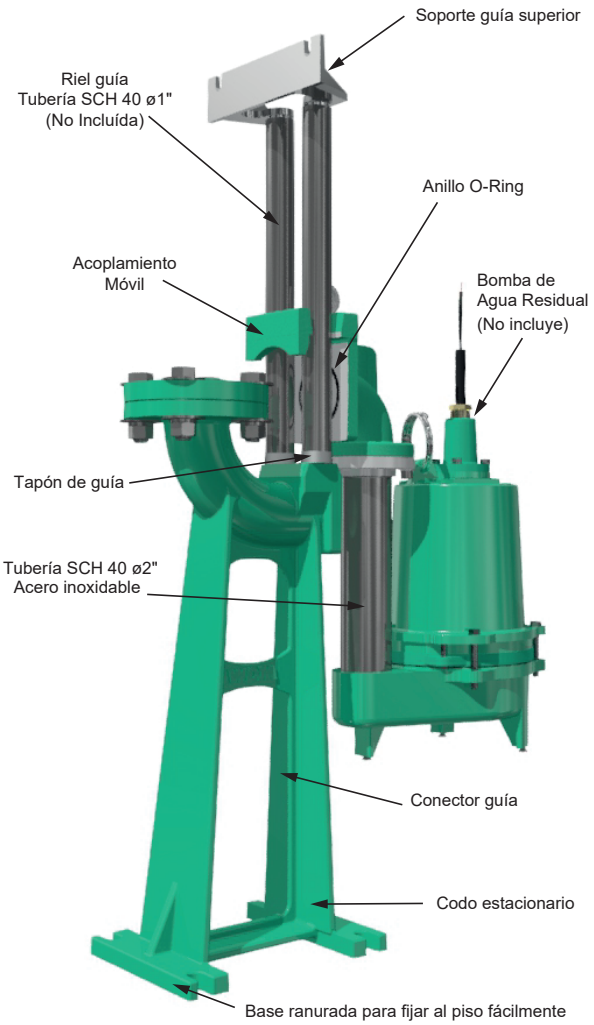




**Advertencia:** No levante o manipule las bombas por los cables.
Las características técnicas están sujetas a cambios sin previo aviso.

## Dimensiones de Instalación REF. 91547

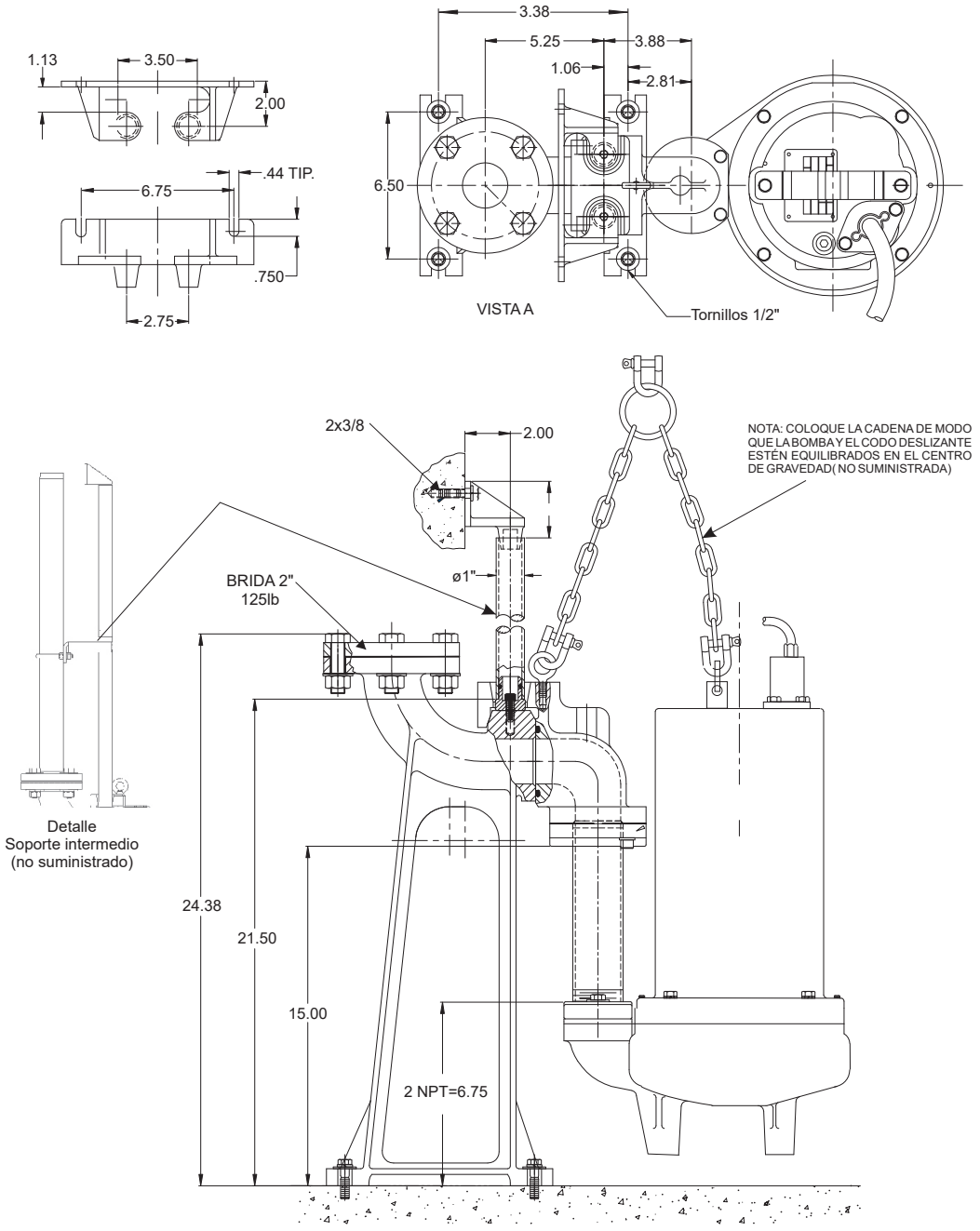


**Dimensiones solo para referencia.**

**Advertencia:** No levante o manipule las bombas por los cables.
Las características técnicas están sujetas a cambios sin previo aviso.

# Codos Estacionarios

## Bombas Sumergibles NE 3



## Especificaciones

El sistema de riel de codo de base N3 consta de un codo de base de hierro fundido que está atornillado al piso del pozo húmedo, soportes de riel de guía inferior, codo móvil de hierro fundido, que es libre de subir y bajar por los rieles de guía. Se utiliza una placa de sellado con asiento de junta tórica para conectar el codo móvil al codo base.

El riel guía y la cadena de elevación (suministrados por el cliente) se sujetan al codo de la base en un extremo y a un soporte de riel superior de acero inoxidable, que se sujeta a la parte inferior de la cubierta del pozo húmedo en el otro extremo o a la pared. Los rieles de guía sirven solo para guiar, no soportan el peso de la bomba. Se debe usar acero inoxidable o galvanizado de 1” (25 mm) cédula 40 para los rieles de guía.

Se debe usar un soporte de tubo guía intermedio opcional para profundidades de 13 pies (4 m) o más. El sistema de riel de codo de base N3 se puede usar básicamente en cualquier bomba con el tamaño de descarga adecuado que no exceda las 200 lb (91 kg) de peso, o que opere por encima de 150 pies TDH (45 metros).

## Características

El sistema de riel de codo de base N3 está diseñado para la instalación y remoción simples de la mayoría de las bombas de descarga vertical. Su diseño innovador permite el servicio de la bomba sin necesidad de desconectar la tubería o ingresar físicamente a la fuente. Bridas disponibles por separado, si es necesario.

| Materiales del codo | |
|---|---|
| Codo estacionario | Hierro fundido ASTM A-48, Clase 30 |
| Acoplamiento móvil | Hierro fundido ASTM A-48, Clase 30 |
| Conector guía | Acero inoxidable 304 |
| Tornillería | Acero inoxidable 304 |
| Empaque o-ring | Buna Nitrilo |
| Empaque plano 2” | Buna Nitrilo |

| Materiales del soporte guía | |
|---|---|
| Soporte guía | Acero inoxidable 304 |

| MODELO | REF. |
|---|---|
| Codo Estacionario NE3 | 91548 |

| Modelos Aplicables | |
|---|---|
| NE 3 5-1-4-110 | NE 3 20-2-220 |
| NE 3 7-1-4-220 | NE 3 20-2-440 |
| NE 3 10-1-4-220 | NE 3 30-2-220 |
| NE 3 10-4-220 | NE 3 30-2-440 |
| NE 3 10-4-440 | NHE 3 10-1-2-220 |
| NE 3 20-4-220 | NHE 3 20-2-220 |
| NE 3 20-4-440 | NHE 3 20-2-440 |
| NE 3 30-4-220 | NHE 3 30-2-220 |
| NE 3 30-4-440 | NHE 3 30-2 440 |
| NE 3 10-1-2-220 | |

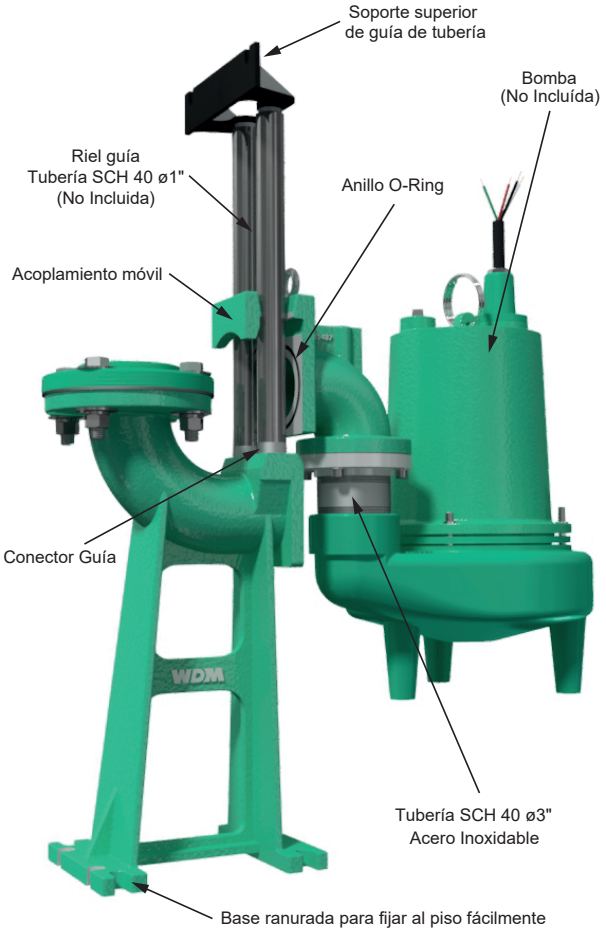


**Advertencia:** No levante o manipule las bombas por los cables.
Las características técnicas están sujetas a cambios sin previo aviso.

## Dimensiones de Instalación REF. 91548

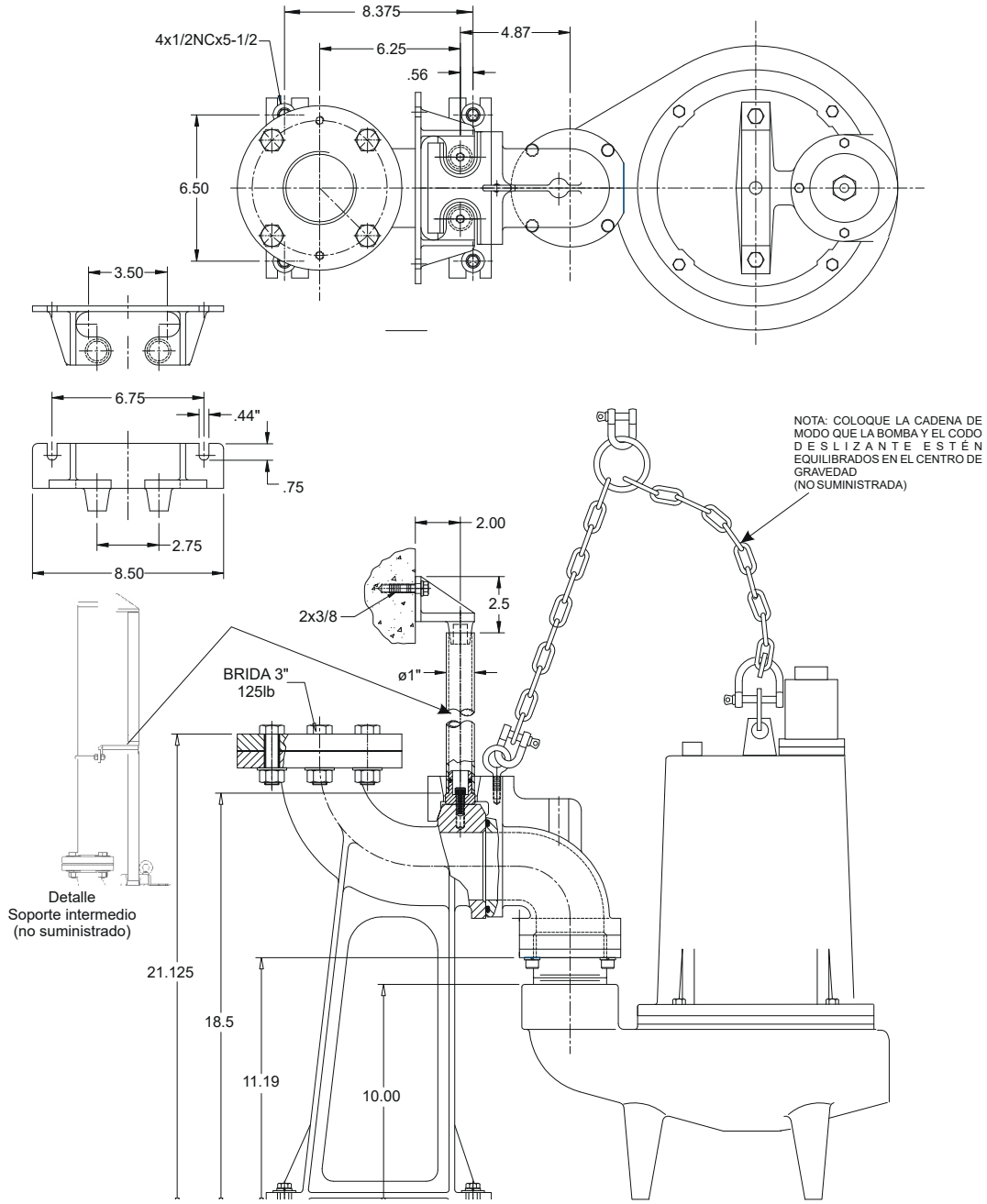


**Dimensiones solo para referencia.**

**Advertencia:** No levante o manipule las bombas por los cables.
Las características técnicas están sujetas a cambios sin previo aviso.

# Codos Estacionarios

## Bombas Sumergibles NE 4



## Especificaciones

El sistema de riel de codo de base N4 consta de un codo de base de hierro fundido especialmente diseñado que se atornilla al piso del pozo húmedo. La bomba se atornilla a la parte móvil de hierro fundido que puede subir y bajar libremente por los rieles guía. Se presiona una junta tórica en una ranura en forma de cola de milano en la cara cónica del móvil. Las caras cónicas del codo móvil y de la base permiten un acoplamiento positivo de la junta tórica con la base. Estos elastómeros para fundirse en contacto aseguran un sello completo y positivo que permite que las bombas funcionen sin fugas hidráulicas, en un amplio rango de presiones de descarga.

Los rieles guía están unidos al codo de la base en un extremo a una tapa guía de acero inoxidable que está unida a la parte inferior de la cubierta del pozo húmedo en el otro extremo. Tanto el conjunto de la tapa guía como el codo de la base tienen tapones de hierro fundido con juntas tóricas montadas en ellos que ayudan a ubicar los rieles guía y reducen el ruido y la vibración de los rieles guía.

Los rieles de guía sirven solo para guiar, no soportan el peso de la bomba. Se debe usar tubería de 1-1/2 cédula 40 para los rieles de guía. Se debe usar un soporte de tubo intermedio para profundidades de 13 pies o más

## Características

El sistema de riel de codo de base N4 está diseñado para la instalación y remoción simples de la mayoría de las bombas de descarga horizontal. Su diseño innovador permite el servicio de la bomba sin necesidad de desconectar la tubería o ingresar físicamente a la fuente. Bridas disponibles por separado, si es necesario.

| Materiales del codo | |
|---|---|
| Codo estacionario | Hierro fundido ASTM A-48, Clase 30 |
| Codo Deslizante | Hierro fundido ASTM A-48, Clase 30 |
| Tapón de guía | Acero inoxidable 304 |
| Pernos | Acero inoxidable 304 |
| Empaque o-ring | Buna Nitrilo |
| Empaque plano | Buna Nitrilo |

| Materiales del soporte guía | |
|---|---|
| Soporte guía | Acero inoxidable 304 |
| Conector guía | Acero inoxidable 304 |
| Empaque o-ring | Buna Nitrilo |
| Tornillería | Acero inoxidable 304 |

| MODELO | REF. |
|---|---|
| Codo Estacionario NE4 | 91549 |

| Modelos Aplicables |
|---|
| NE 4 45-4-220 |
| NE 4 45-4-440 |
| NE 4 75-4-220 |
| NE 4 75-4-440 |
| NE 4 113-4-220 |
| NE 4 113-4-440 |
| NE 4 150 4-220 |
| NE 4 150 4-440 |

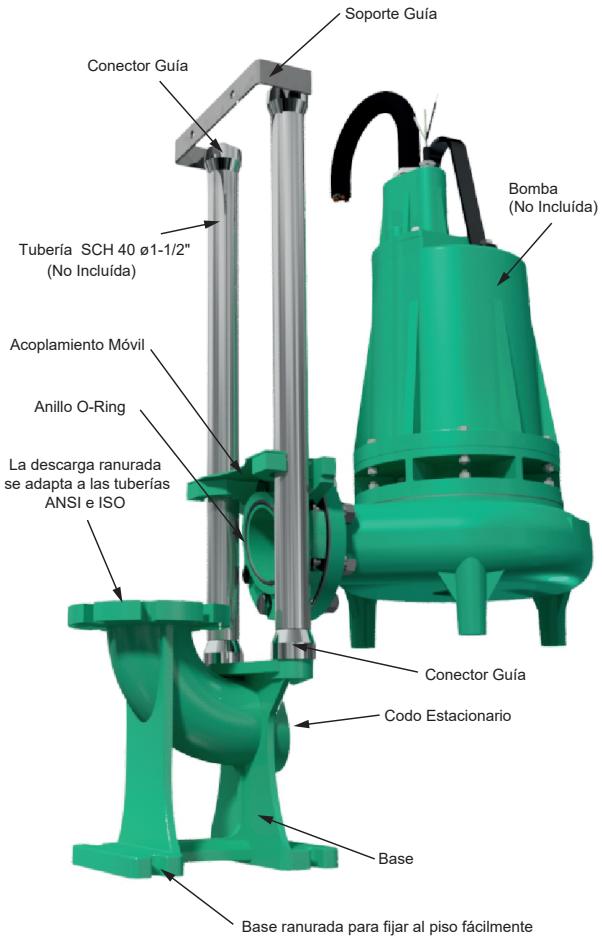




**Advertencia:** No levante o manipule las bombas por los cables.
Las características técnicas están sujetas a cambios sin previo aviso.

## Dimensiones de Instalación REF. 91549

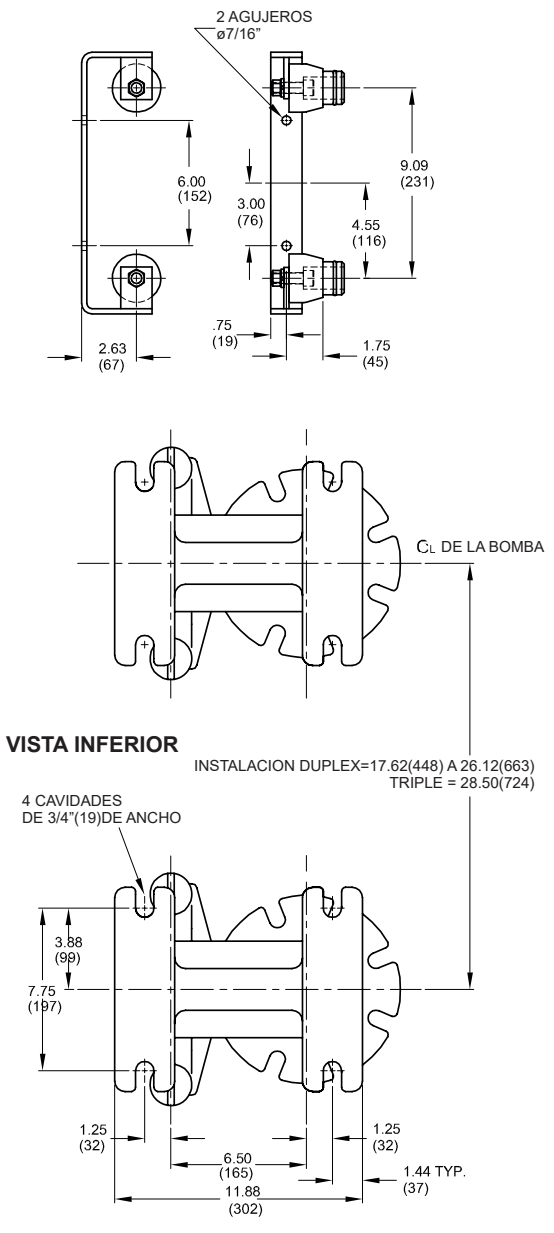


Figura 1

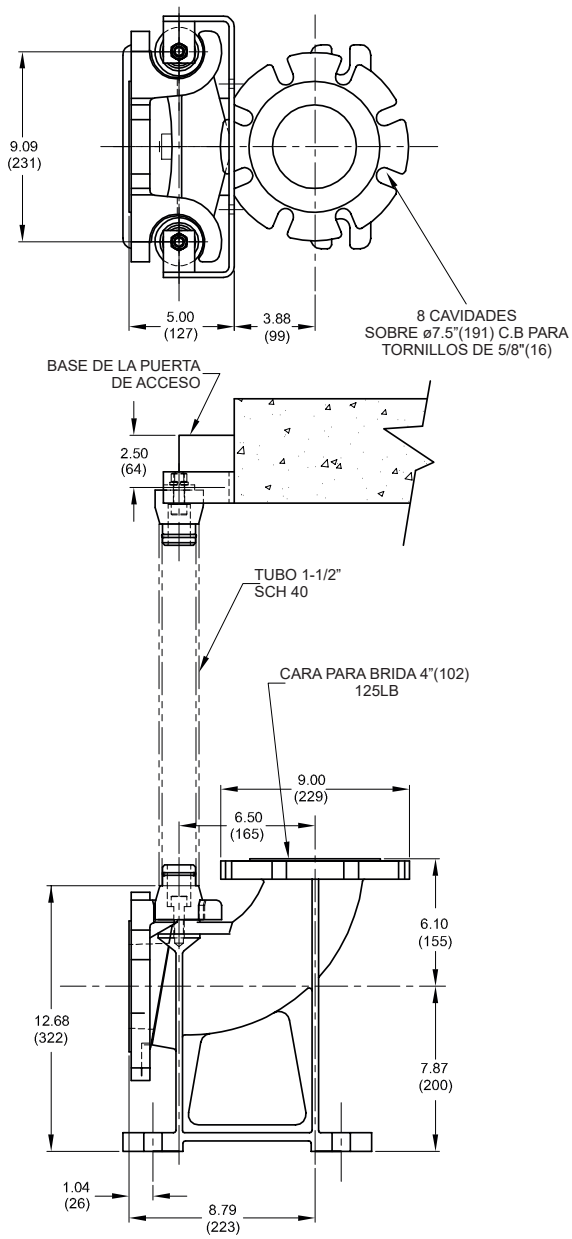


Figura 2

Pulgadas
(milimetros)

**Dimensiones solo para referencia.**

**Advertencia:** No levante o manipule las bombas por los cables.
Las características técnicas están sujetas a cambios sin previo aviso.

## Especificaciones

El sistema de riel de codo de base N4 consiste en un codo de base de hierro fundido especialmente diseñado que se atornilla al piso del pozo húmedo. La bomba se atornilla a la parte móvil de hierro fundido que puede subir y bajar libremente por los rieles guía. Se presiona una junta tórica en una ranura en forma de cola de milano en la cara cónica del móvil. Las caras cónicas del codo móvil y de la base permiten un acoplamiento positivo de la junta tórica con la base. Estos elastómeros para fundirse en contacto aseguran un sello completo y positivo que permite que las bombas funcionen sin fugas hidráulicas, en un amplio rango de presiones de descarga.

Los rieles guía están unidos al codo de la base en un extremo a una tapa guía de acero inoxidable que está unida a la parte inferior de la cubierta del pozo húmedo en el otro extremo. Tanto el conjunto de la tapa guía como el codo de la base tienen tapones de hierro fundido con juntas tóricas montadas en ellos que ayudan a ubicar los rieles guía y reducen el ruido y la vibración de los rieles guía.

Los rieles de guía sirven solo para guiar, no soportan el peso de la bomba. Se debe usar tubería de 2” cédula 40 para los rieles de guía. Se debe usar un soporte de tubo intermedio para profundidades de 13 pies o más.

## Características

El sistema de riel de codo de base N6 está diseñado para el simple instalación y desmontaje de la mayoría de las bombas de descarga horizontal. Su diseño innovador permite el servicio de la bomba sin necesidad de desconectar la tubería o ingresar físicamente a la fuente. Bridas disponibles por separado, si es necesario.

| Materiales del codo | |
|---|---|
| Codo estacionario | Hierro fundido ASTM A-48, Clase 30 |
| Flanche guía | Hierro fundido ASTM A-48, Clase 30 |
| Conector guía | Acero inoxidable 304 |
| Tornillería | Acero inoxidable 304 |
| Empaque o-ring | Buna Nitrilo |
| Empaque plano | Buna Nitrilo |

| Materiales del soporte guía | |
|---|---|
| Soporte guía | Acero inoxidablel 304 |
| Conector guía | Acero inoxidable 304 |
| Empaque o-ring | Buna Nitrilo |
| Tornillería | Acero inoxidable 304 |

| MODELO | REF. |
|---|---|
| Codo Estacionario NE 6 | 91550 |

| Modelos Aplicables | |
|---|---|
| NE 6 90-6-220 | NE 6 180-4-440 |
| NE 6 90-6-440 | NE 6 240-4-220 |
| NE 6 120-6-220 | NE 6 240-4-440 |
| NE 6 120-6-440 | NE 6 300-4-220 |
| NE 6 180-6-220 | NE 6 300-4-440 |
| NE 6 180-6-440 | NE 6 360-4-220 |
| NE 6 240-6-220 | NE 6 360-4-440 |
| NE 6 240-6-440 | NE 6 480-4-440 |
| NE 6 300-6-220 | NE 6 600-4-440 |
| NE 6 300-6-440 | NE 6 750-4-440 |
| NE 6 180-4-220 | |

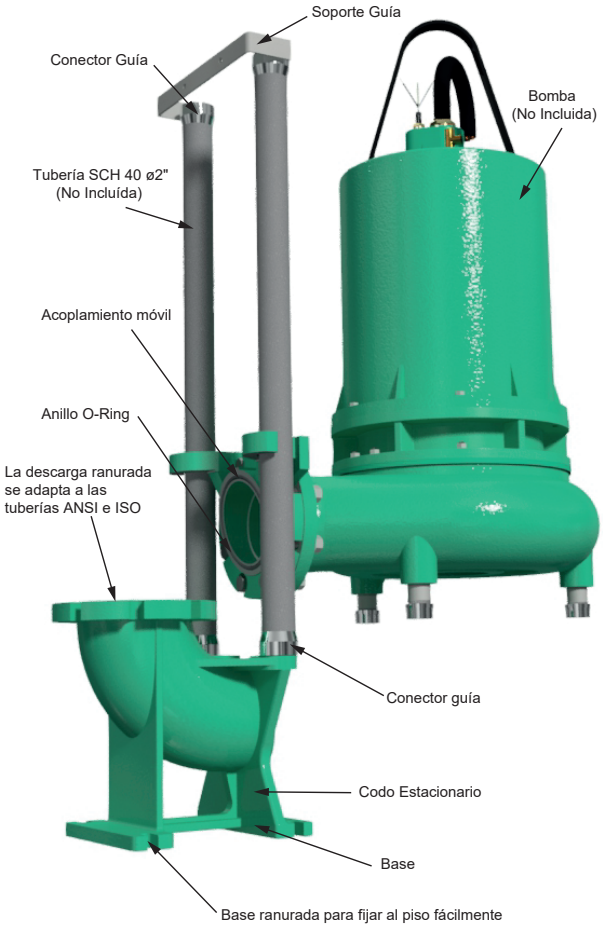


**Advertencia:** No levante o manipule las bombas por los cables.
Las características técnicas están sujetas a cambios sin previo aviso.

## Dimensiones de Instalación REF. 91550

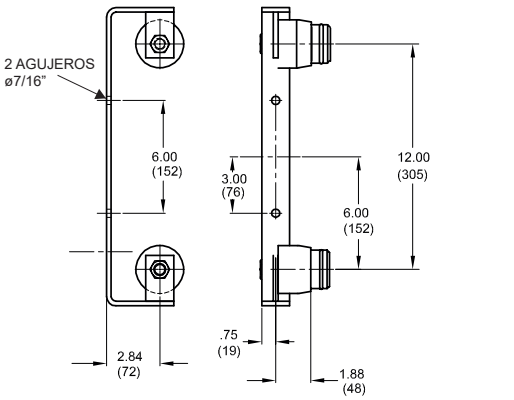


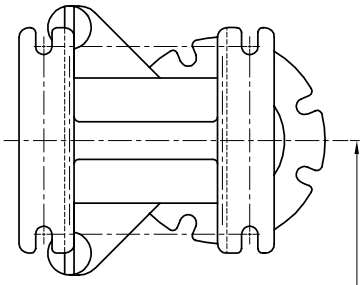

VISTA INFERIOR

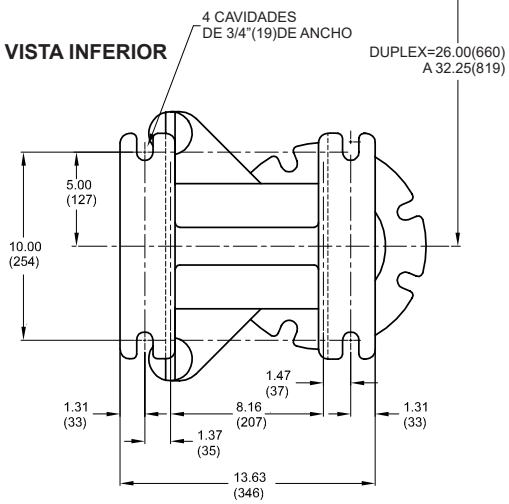


Figura 1

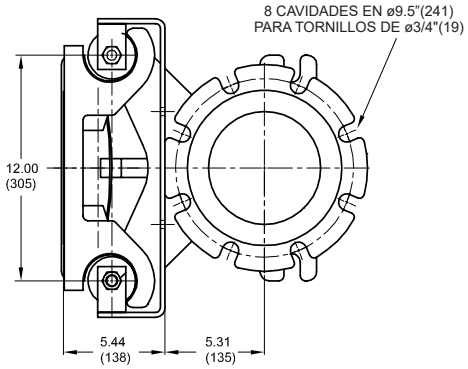


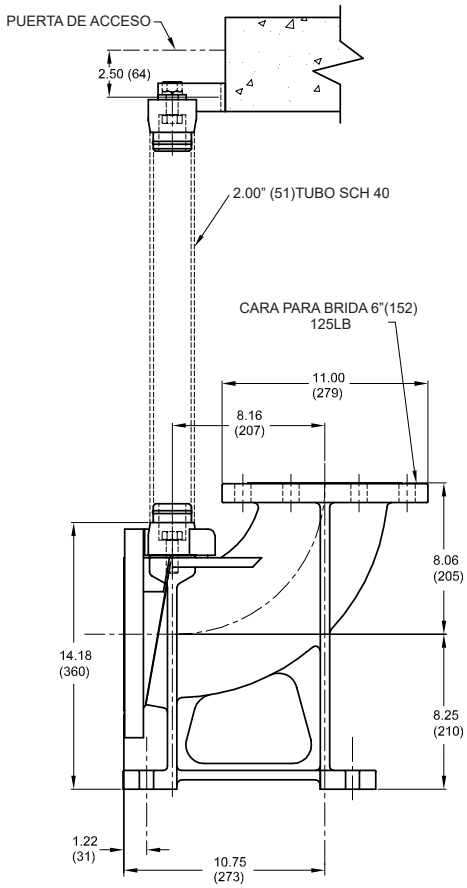


Figura 2

**Dimensiones solo para referencia.**

**Advertencia:** No levante o manipule las bombas por los cables.
Las características técnicas están sujetas a cambios sin previo aviso.

www.barnes.com.co

BARNES® de Colombia

www.barnes.com.co

| | |
|---|---|
| VERSIÓN | 1 |
| FECHA | 08/07/25 |