HELMAN

VÁLVULA DE BOLA ANTIFRAUDE



DESCRIPCIÓN

VÁLVULA DE BOLA DE PASO TOTAL CON SISTEMA ANTIFRAUDE PARA INSTALACIONES DOMICILIARIAS DE AGUA POTABLE PARA CONTROLAR EL FLUJO HACIA EL MEDIDOR.

-CUERPO E INTERNOS EN BRONCE

-SELLO EN TEFLÓN

-EXTREMO ROSCA H-H NPT

-PRESIÓN DE TRABAJO 100 PSI

-TEMPERATURA DE TRABAJO 80ºC

-TAMAÑO DISPONIBLE 1/2”

-USO: AGUA POTABLE

LISTADO DE COMPONENTES		
NOMBRE	**MATERIAL**	**ESPECIFICACIÓN**
CUERPO	BRONCE	C89833 NL
SELLO	PTFE	PTFE
VÁSTAGO	LATÓN	ASTM C38500
BOLA	BRONCE	C89833 NL
MANILAR	BRONCE	C89833 NL

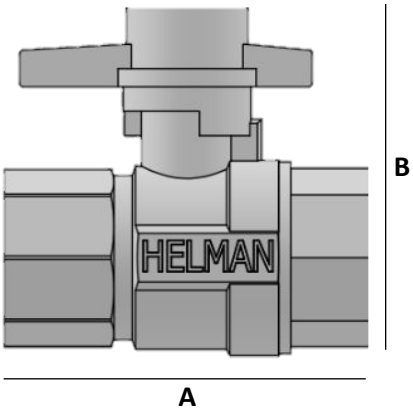

#	DESCRIPCIÓN
1	TORNILLO ANTIFRAUDE
2	MANILAR
3	ORING
4	VASTAGO
5	CUERPO
6	SELLO TEFLON
7	BOLA
8	SELLO TEFLON
9	TAPA

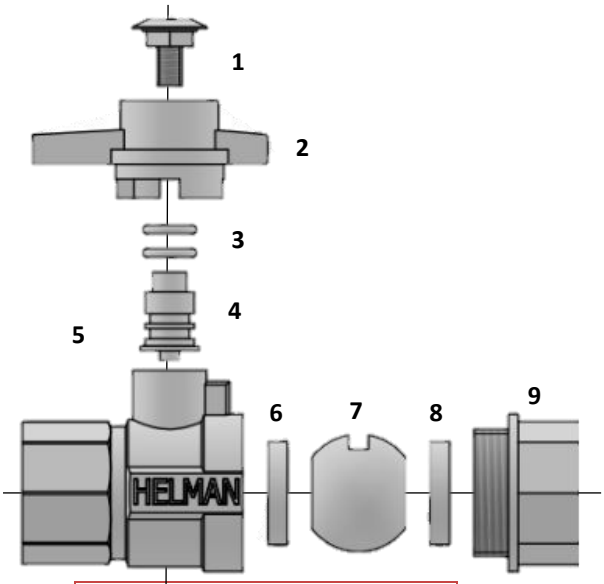

DIMENSIONES		
DN	A(mm)	B(mm)
½”	60	56

HELMAN

HELMAN

VÁLVULA DE BOLA ANTIFRAUDE

Cuando existan presiones constantes y superiores a las recomendadas se podría generar una mala operación en el producto. Si el producto está expuesto a trazos de contaminación en el sello como cinta teflón, líquidos sellantes y otras partículas se podría ver afectado en su funcionamiento. Para más información, consultar al fabricante.

ALMACENAMIENTO:

Almacene el producto bajo techo o según especificaciones técnicas.

Si requiere apilar los productos verifique que sean del mismo diámetro y forma para evitar que se derrumben.

APLICACIÓN:

Válvula de bola antifraude, para ejecutar cierre o bloqueo de suministro de forma fácil, confiable y segura.

INSTALACIÓN:

Deje espacio suficiente alrededor del conjunto de producto fabricado por HELMAN, para cualquier tipo de ajustes y trabajos de mantenimiento en el futuro. Debe contar con los extremos roscados de acuerdo NPT según su tamaño, si utiliza cinta teflón o líquido sellante, use poca cantidad y no permita que sus partículas tengan contacto con los internos. Si requiere ampliar la información no dude comunicarse con el fabricante.

LUBRICANTES O CEMENTOS USADOS:

Cinta teflón se recomienda que sea resistente a la oxidación, humedad y altas temperaturas (si aplica).

PRUEBAS:

Pruebas de presión tanto atmosférica como hidrostática, norma AWWA C-800.

MANTENIMIENTO:

Verificar que el sello ese encuentre en perfectas condiciones, si se llegase a evidenciar mal sello y/o fractura el mismo, debe ser remplazado.

GARANTÍA DEL PRODUCTO:

HELMAN S.A.S, ha fabricado esta válvula técnicamente y garantiza el sellado del producto por un año.

RÓTULO DEL PRODUCTO:

La etiqueta del producto referencia la siguiente información:

VÁLVULA DE BOLA ANTIFRAUDE
CONSTRUCCIÓN EN BRONCE C89833 NL
SELLO EN TEFLÓN
EXTREMO ROSCA H-H NPT
PRESIÓN DE TRABAJO: 100 PSI
TEMP. MAX 80°C
USO: AGUA POTABLE
FAMILIA: VÁLVULA
NORMA: AWWA C800
DIÁMETRO EXTERIOR O NOMINAL: ½"
LOTE:
FECHA DE PRODUCCIÓN:
CERTIFICADO DE GARANTÍA DE UN AÑO
HELMAN S.A.S, ha fabricado esta válvula técnicamente y garantiza el sellado del producto. Código QR de ingreso a la ficha técnica del producto.