IGNACIO GÓMEZ IHM

# FICHA TÉCNICA
# D85-45 x 4

## INFORMACIÓN TÉCNICA

| | |
|---|---|
| **Conexión Succión** | 4 Pulg. |
| **Conexión Descarga** | 4 Pulg. |
| **Altura (ADT) Max** | 305 m |
| **Caudal Max** | 550 GPM |
| **Caudal Medio** | 286 GPM |
| **Altura Media** | 295 m |
| **Motor** | |
| **Potencia** | 150 HP |
| **Voltaje** | 4" x 4" |
| **Velocidad** | 3500 RPM |
| **Peso** | Kg |
| **Dimensiones** | Mts |



## CARACTERÍSTICAS

## ESPECIFICACIONES

## APLICACIONES



AV Carrera 45 No 122-12, Bogotá
Departamento Técnico de Servicio
+(57) 601 3526911
LÍNEA ÚNICA NACIONAL
01 8000 947818

# BOMBAS MULTIETAPAS HORIZONTALES "IHM TURE SERIE D" EJE LIBRE

Version: Estopa/Sello Mec.
ø Rotor: Variable
ø Max. Particulas: 14mm.
Motor: Potencia Variable

MODELOS: D85-45x2 D85-45x3 D85-45x4 D85-45x5 D85-45x6

CONEXIÓN:
Succion: 4" – ANSI #125
Descarga: 4" – ANSI #250

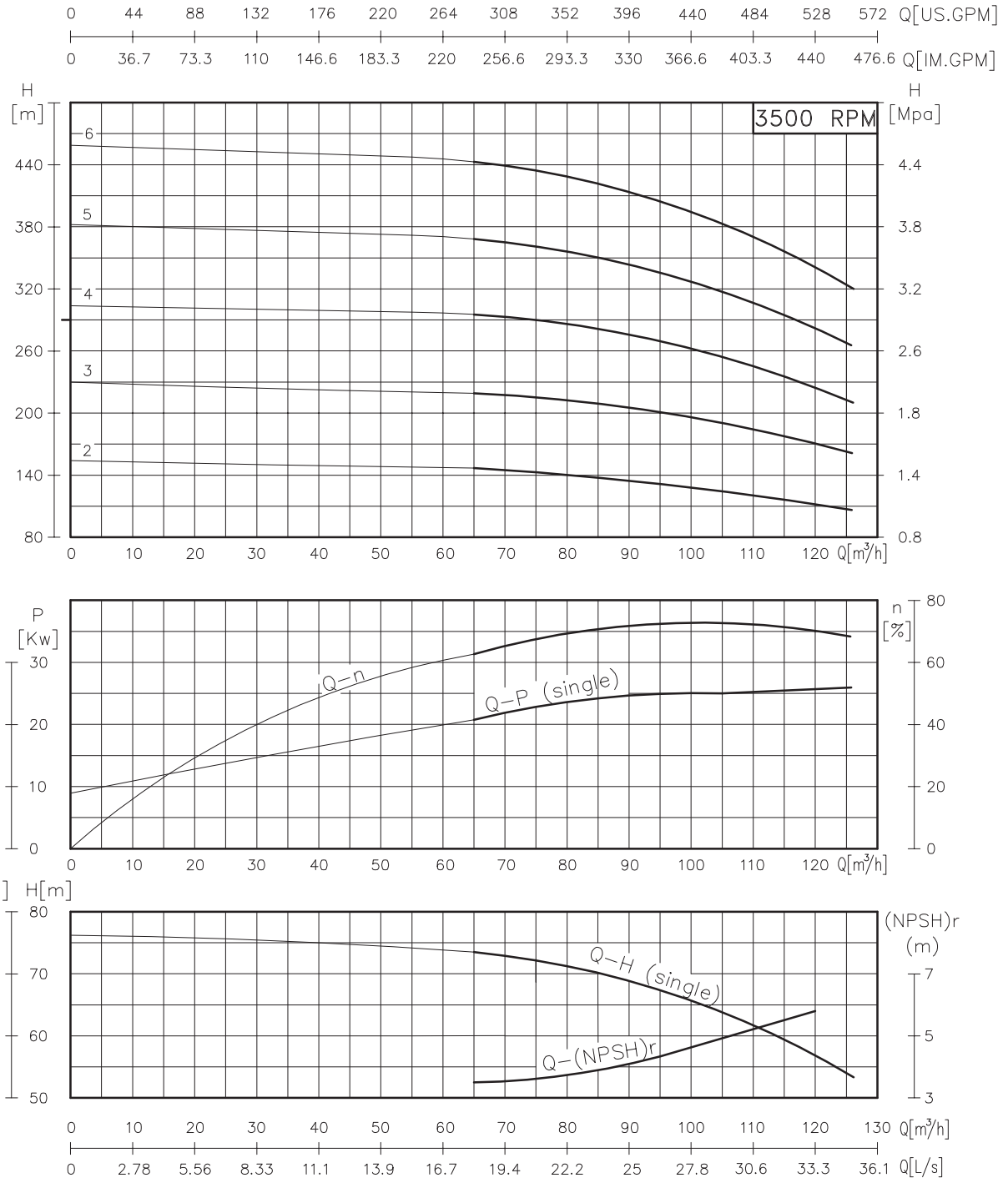


Codigo: 045300CU
Revision: R2
Fecha : JUN-18-13
Reemp : JUN-30-04

NOTAS: 1. Densidad del agua a 4 °C : 1 gr/cm³
2. Curvas desarrolladas a Nivel del Mar

| | |
|---|---|
| Caudal Max. | gpm |
| Altura Max. | ft |
| Eficiencia Max. | % |

Modelos:
**D85-45X2 D85-45X3**
**D85-45X4 D85-45X5**
**D85-45X6**

## PRENSA ESTOPA

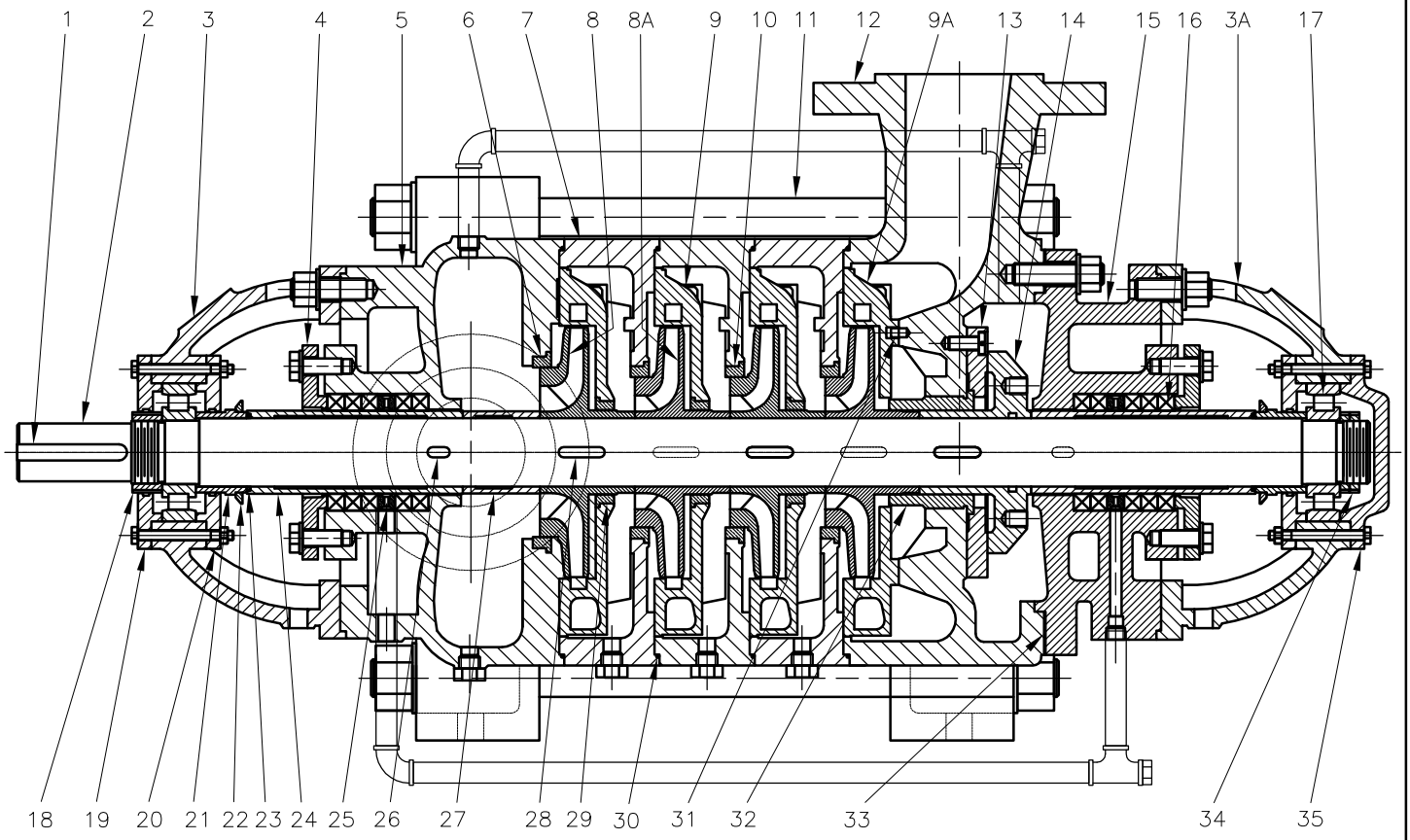


## SELLO MECANICO

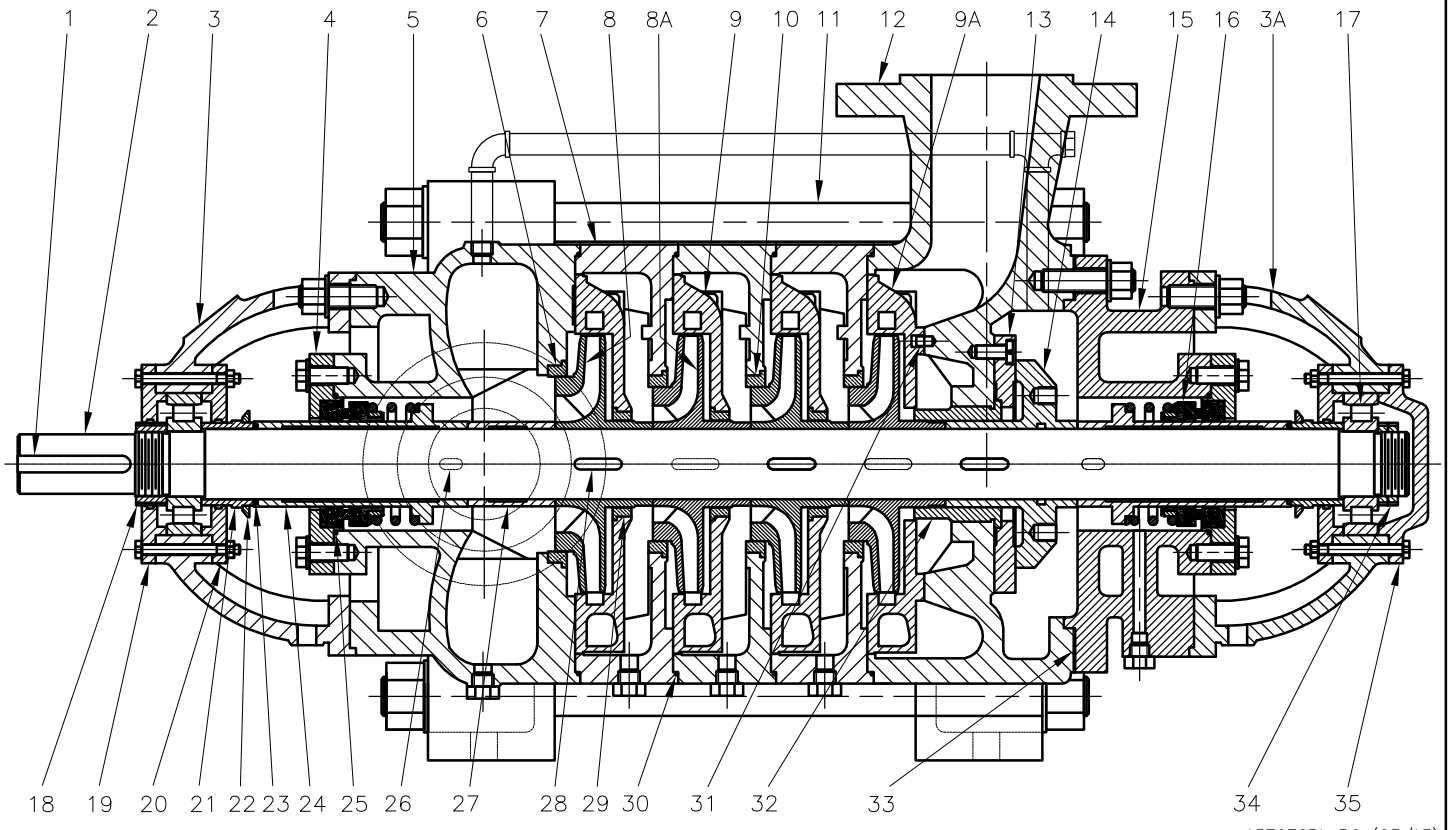

Modelos:
**D85-45X2 D85-45X3**
**D85-45X4 D85-45X5**
**D85-45X6**

## LISTA DE REPUESTOS PRENSA ESTOPA

| ITEM No. | DESCRIPCION | CODIGO | CANT. | ITEM No. | DESCRIPCION | CODIGO | CANT. |
|---|---|---|---|---|---|---|---|
| 1 | CUÑA EJE D85-45 | 54084000K4 | 1 | 13 | ANILLO BALANCEO D85-45 | 53525000K4 | 1 |
| 2 | EJE D85-45X2 | 53946000K4 | 1 | 14 | DISCO BALANCEO D85-45 | 58723000K4 | 1 |
| 2A | EJE D85-45X3 | 54087000K4 | 1 | 15 | CUERPO ESTOPERO DESCARGA D85-45 | 54098000K4 | 1 |
| 2B | EJE D85-45X4 | 54088000K4 | 1 | 16 | CORDON PLOMBAGINADO | 7582600033 | 10 |
| 2C | EJE D85-45X5 | 54089000K4 | 1 | 17 | RODAMIENTO REF. N309 | 5249200052 | 2 |
| 2D | EJE D85-45X6 | 54090000K4 | 1 | 18 | TUERCA RODAM. LADO SUC. D85-45 | 53950000K4 | 1 |
| 3 | SOPORTE RODAM. SUCCION D85-45 | 53520000K4 | 1 | 19 | TAPA RODAMIENTO ABIERTA D85-45 | 58720000K4 | 1 |
| 3A | SOPORTE RODAM. DESCARGA D85-45 | 53520A00K4 | 1 | 20 | TAPA RODAMIENTO INTERNA D85-45 | 58720A00K4 | 2 |
| 4 | PRENSA ESTOPA D85-45 | 54091000K4 | 2 | 21 | CASQUILLO DEFLECTOR D85-45 | 54099000K4 | 2 |
| 5 | CUERPO SUCCION D85-45 | 58718000K4 | 1 | 22 | DEFLECTOR D85-45 | 54100000K4 | 2 |
| 6 | ANILLO DESGASTE CUERPO SUC. D85-45 | 68446000K4 | 1 | 23 | AROSELLO REF. 2-224 | 1301000051 | 2 |
| 7 | CUERPO INTERMEDIO D85-45 | 53535000K4 | N-1 | 24 | CASQUILLO ESTOPERO D85-45 | 58722000K4 | 2 |
| 8 | ROTOR (I) SUCCION D85-45 | 68444000K4 | 1 | 25 | ANILLO LINTERNA D85-45 | 54101000K4 | 2 |
| 8A | ROTOR (II) DIFUSOR D85-45 | 68445000K4 | N-1 | 26 | CUÑA CASQUILLO D85-45 | 54085000K4 | 2 |
| 9 | DIFUSOR CUERPO INT. D85-45 | 68448000K4 | N-1 | 27 | CASQUILLO SEPARADOR D85-45 | 58721000K4 | 1 |
| 9A | DIFUSOR CUERPO DESC. D85-45 | 53536000K4 | 1 | 28 | CUÑA ROTOR D85-45 | 54086000K4 | N+1 |
| 10 | ANILLO DESGASTE CUERPO INT. D85-45 | 54092000K4 | N-1 | 29 | ANILLO DESGASTE DIFUSOR D85-45 | 54102000K4 | N-1 |
| 11 | TORNILLO TENSOR D85-45X2 | 54093000K4 | 4 | 30 | AROSELLO CUERPO INT. D85-45 | 54103000K4 | N |
| 11A | TORNILLO TENSOR D85-45X3 | 54094000K4 | 4 | 31 | PIN GUIA D85-45 | 54104000K4 | 1 |
| 11B | TORNILLO TENSOR D85-45X4 | 54095000K4 | 4 | 32 | COJINETE DISCO BALANCEO D85-45 | 54105000K4 | 1 |
| 11C | TORNILLO TENSOR D85-45X5 | 54096000K4 | 4 | 33 | EMPAQUE CUERPO ESTOPERO D85-45 | 54106000K4 | 1 |
| 11D | TORNILLO TENSOR D85-45X6 | 54097000K4 | 4 | 34 | CONTRATUERCA ROD. LADO DESC. D85-45 | 54107000K4 | 2 |
| 12 | CUERPO DESCARGA D85-45 | 58717000K4 | 1 | 35 | TAPA CIEGA RODAMIENTO D85-45 | 54108000K4 | 1 |

## LISTA DE REPUESTOS SELLO MECANICO

| ITEM No. | DESCRIPCION | CODIGO | CANT. | ITEM No. | DESCRIPCION | CODIGO | CANT. |
|---|---|---|---|---|---|---|---|
| 1 | CUÑA EJE D85-45 | 54084000K4 | 1 | 13 | ANILLO BALANCEO D85-45 | 53525000K4 | 1 |
| 2 | EJE D85-45X2 | 53946000K4 | 1 | 14 | DISCO BALANCEO D85-45 | 58723000K4 | 1 |
| 2A | EJE D85-45X3 | 54087000K4 | 1 | 15 | CUERPO SELLO DESCARGA D85-45 | 54111000K4 | 1 |
| 2B | EJE D85-45X4 | 54088000K4 | 1 | 16 | SELLO MECANICO 55mm BIA55 | 5387000051 | 2 |
| 2C | EJE D85-45X5 | 54089000K4 | 1 | 17 | RODAMIENTO REF. N309 | 5249200052 | 2 |
| 2D | EJE D85-45X6 | 54090000K4 | 1 | 18 | TUERCA RODAM. LADO SUC. D85-45 | 53950000K4 | 1 |
| 3 | SOPORTE RODAM. SUCCION D85-45 | 53520000K4 | 1 | 19 | TAPA RODAMIENTO ABIERTA D85-45 | 58720000K4 | 1 |
| 3A | SOPORTE RODAM. DESCARGA D85-45 | 53520A00K4 | 1 | 20 | TAPA RODAMIENTO INTERNA D85-45 | 58720A00K4 | 2 |
| 4 | PRENSA SELLO D85-45 | 54109000K4 | 2 | 21 | CASQUILLO DEFLECTOR D85-45 | 54099000K4 | 2 |
| 5 | CUERPO SUCCION D85-45 SM | 54110000K4 | 1 | 22 | DEFLECTOR D85-45 | 54100000K4 | 2 |
| 6 | ANILLO DESGASTE CUERPO SUC. D85-45 | 68446000K4 | 1 | 23 | AROSELLO REF. 2-224 | 1301000051 | 2 |
| 7 | CUERPO INTERMEDIO D85-45 | 53535000K4 | N-1 | 24 | CASQUILLO SELLO MEC. D85-45 | 54112000K4 | 2 |
| 8 | ROTOR (I) SUCCION D85-45 | 68444000K4 | 1 | 25 | AROSELLO REF. 2-154 | 9512700051 | 2 |
| 8A | ROTOR (II) DIFUSOR D85-45 | 68445000K4 | N-1 | 26 | CUÑA CASQUILLO D85-45 | 54085000K4 | 2 |
| 9 | DIFUSOR CUERPO INT. D85-45 | 68448000K4 | N-1 | 27 | CASQUILLO SEPARADOR D85-45 | 58722000K4 | 1 |
| 9A | DIFUSOR CUERPO DESC. D85-45 | 53536000K4 | 1 | 28 | CUÑA ROTOR D85-45 | 54086000K4 | N+1 |
| 10 | ANILLO DESGASTE CUERPO INT. D85-45 | 54092000K4 | N-1 | 29 | ANILLO DESGASTE DIFUSOR D85-45 | 54102000K4 | N-1 |
| 11 | TORNILLO TENSOR D85-45X2 | 54093000K4 | 4 | 30 | AROSELLO CUERPO INT. D85-45 | 54103000K4 | N |
| 11A | TORNILLO TENSOR D85-45X3 | 54094000K4 | 4 | 31 | PIN GUIA D85-45 | 54104000K4 | 1 |
| 11B | TORNILLO TENSOR D85-45X4 | 54095000K4 | 4 | 32 | COJINETE DISCO BALANCEO D85-45 | 54105000K4 | 1 |
| 11C | TORNILLO TENSOR D85-45X5 | 54096000K4 | 4 | 33 | EMPAQUE CUERPO ESTOPERO D85-45 | 54106000K4 | 1 |
| 11D | TORNILLO TENSOR D85-X45X6 | 54097000K4 | 4 | 34 | CONTRATUERCA ROD. LADO DESC. D85-45 | 54107000K4 | 2 |
| 12 | CUERPO DESCARGA D85-45 | 58717000K4 | 1 | 35 | TAPA CIEGA RODAMIENTO D85-45 | 54108000K4 | 1 |

N: NUMERO DE ETAPAS