IGNACIO GÓMEZ IHM

# FICHA TÉCNICA
# 3x18 SM



## INFORMACIÓN TÉCNICA

| | |
|---|---|
| **Conexión Succión** | 1.1/2 Pulg. ANSI 125 |
| **Conexión Descarga** | 1.1/4 Pulg. ANSI 125 |
| **Altura (ADT) Max** | 66 m |
| **Caudal Max** | 175 GPM |
| **Caudal Medio** | 145 GPM |
| **Altura Media** | 54 m |
| **Motor** | Eje libre |
| **Potencia** | 12 HP |
| **Voltaje** | |
| **Velocidad** | 3500 RPM |
| **Peso** | 16 Kg |
| **Dimensiones** | 0.52/0.28/0.33 Mts |

## CARACTERÍSTICAS

- Construida en hierro, con descarga coaxial, para trabajo pesado.
- Carcasa con anillo de fricción, bridada y ubicable en varias posiciones.
- Rotor cerrado balanceado mecánica e hidráulicamente.
- Obturación por sello mecánico con eje protegido por casquillo
- Soporte rodamiento robusto y extra fuerte
- Bomba tipo industrial, para alta o baja velocidad
- Opcional acopladas con motores eléctricos o diesel, autotransportables o fijas.

## ESPECIFICACIONES

- Bomba construida en hierro gris cl.30 con anillo de fricción en bronce.
- Conexión de succión de 1.1/2" ansi #125 y descarga de 1.1/4" ansi #125
- Rotor cerrado en hierro, con paso de sólidos de 3 mm
- Obturación por sello mecánico carbón – cerámica de 1.1/4 tipo resorte largo.
- Con casquillo en acero inoxidable aisi 304.
- Velocidad de operación de 3500 rpm, opcional a 1750 rpm.
- Bomba de eje libre acoplable a motores hasta de 12 hp.

## APLICACIONES

- Trasiego, drenajes y servicios generales en la industria
- Equipos de presurización de redes
- Sistemas de enfriamiento, recirculación y aire acondicionado
- Transferencia de líquidos e hidrocarburos
- Riego por aspersión, goteo y gravedad.
- Elevación de agua tanque bajo – tanque alto en acueductos
- Control de incendios
- Limpieza y lavado a presión
- Fuentes de aguas



AV Carrera 45 No 122-12, Bogotá
Departamento Técnico de Servicio
+(57) 601 3526911
LÍNEA ÚNICA NACIONAL
01 8000 947818

# BOMBA CENTRIFUGA USO GENERAL
# "EUROLINEA"
# EJE LIBRE

Version: S.M. – P.E.
ø Rotor: Variable
ø Max. Particulas: 3mm.
Motor: Potencia Variable
Marca:

**MODELO:**

## 3x18

CONEXION: Bridas ANSI #125/150
Succion: 1,1/2"
Descarga: 1,1/4"

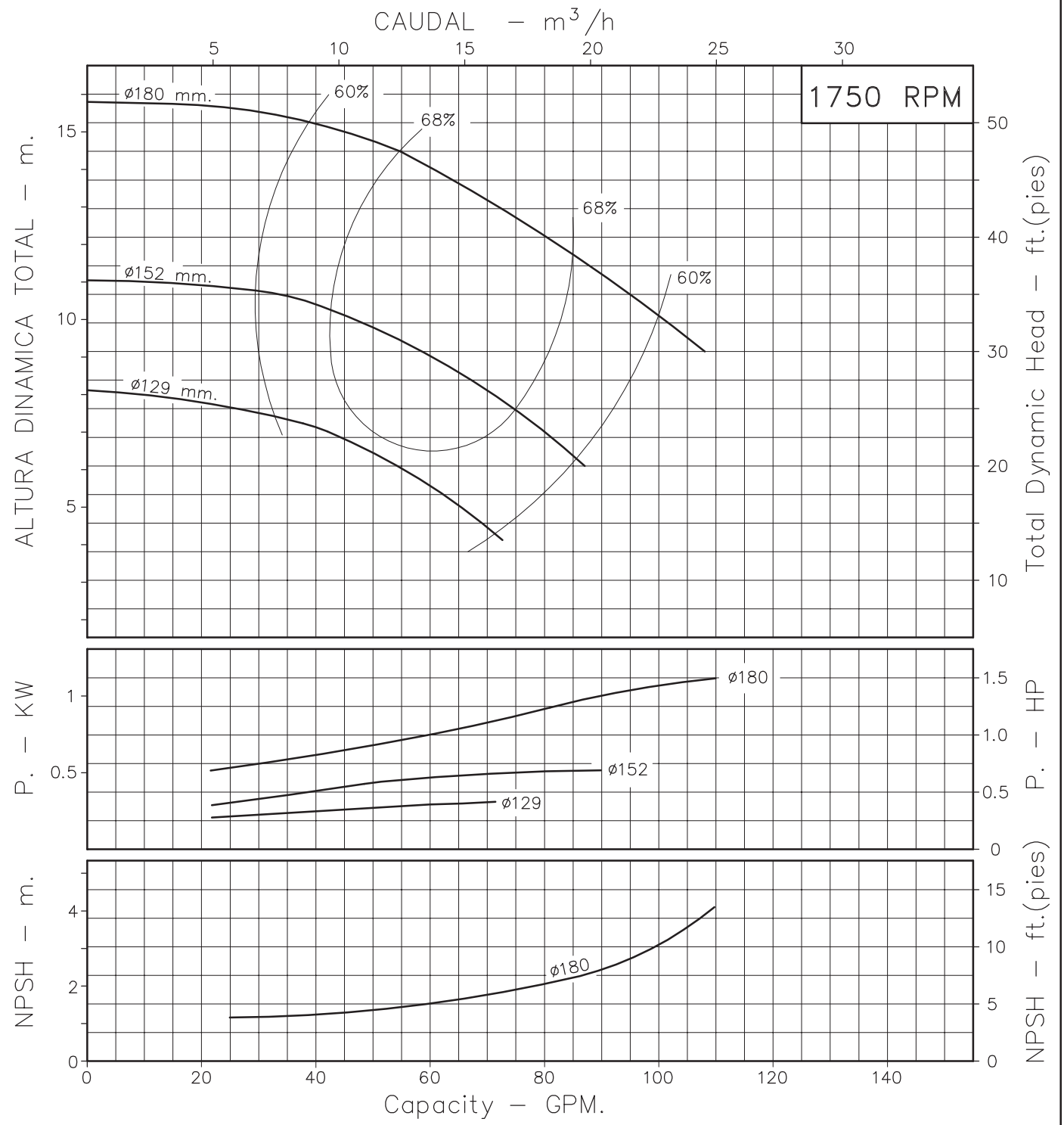


Codigo: 950170CU
Revision: R0
Fecha : FEB–06–95
Reemp :

**NOTAS:** 1. Densidad del agua a 4 °C : 1 gr/cm³
2. Curvas desarrolladas a Nivel del Mar

| | |
|---|---|
| Caudal Max. | gpm |
| Altura Max. | ft |
| Eficiencia Max. | % |

Modelos:
**3x18 SM**
**3x18 PE**

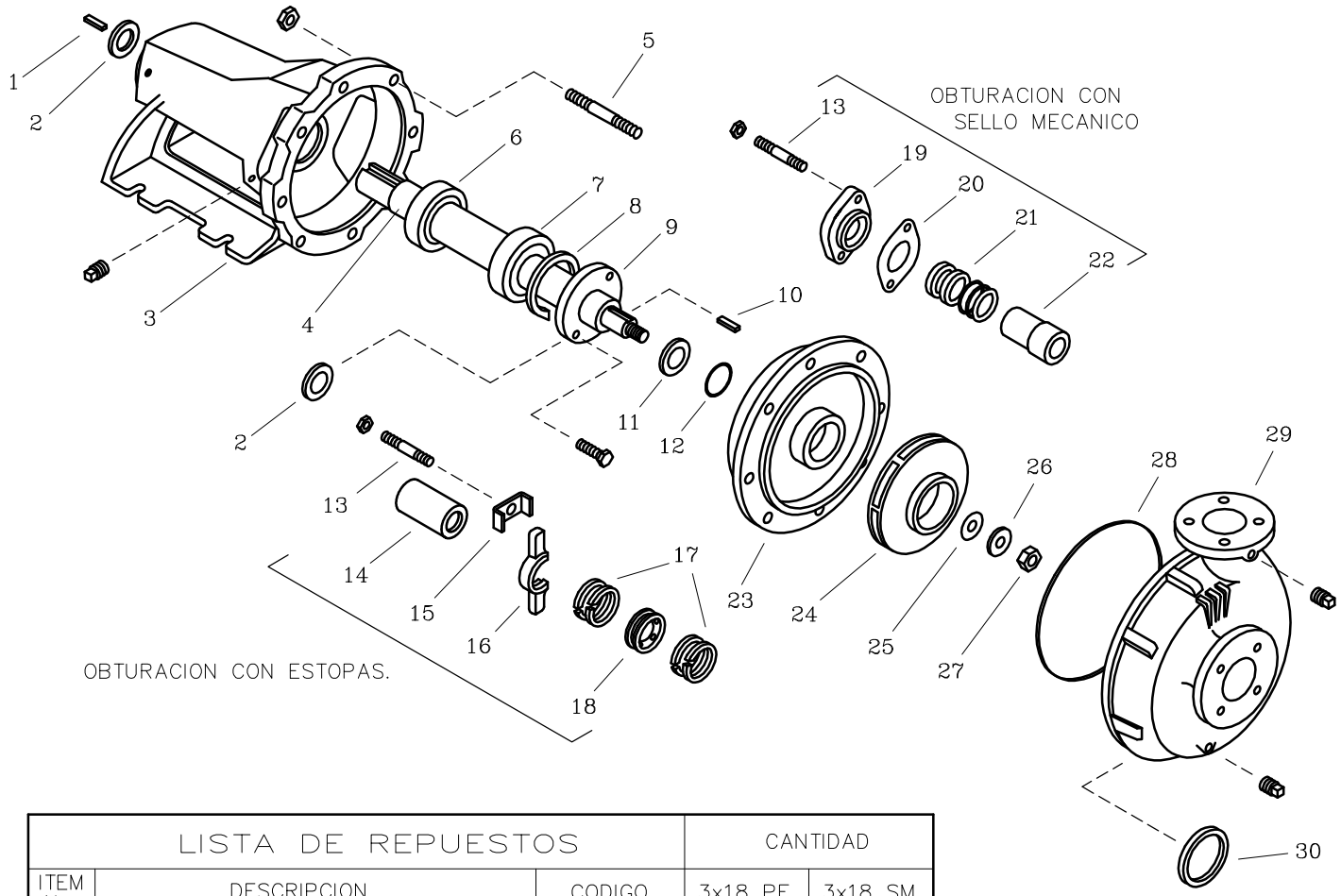


| LISTA DE REPUESTOS | | | CANTIDAD | |
|---|---|---|---|---|
| ITEM No. | DESCRIPCION | CODIGO | 3x18 PE | 3x18 SM |
| 1 | CUÑA 1/4"x45 mm. | 7711500041 | 1 | 1 |
| 2 | FIELTRO SOP. ROD. No.2 | 8836700043 | 2 | 2 |
| 3 | SOPORTE ROD. No.2 | 8835300021 | 1 | 1 |
| 4 | EJE 5x20 | 8836000041 | 1 | 1 |
| 5 | ESPARRAGO NC. 1/2X60 mm. | 8604700044 | 8 | 8 |
| 6 | RODAMIENTO 6206 | 7712800052 | 1 | 1 |
| 7 | RODAMIENTO 7306B | 8837500052 | 1 | 1 |
| 8 | ANILLO RETEN. ROD. I–72 | 8837600052 | 1 | 1 |
| 9 | TAPA ANTERIOR SOP. ROD. No. 2 | 8835500021 | 1 | 1 |
| 10 | CUÑA ROTOR 1/4"x1/4"x30 mm. | 8836400041 | 1 | 1 |
| 11 | DEFLECTOR 28 mm. DIA INT. | 8837400051 | 1 | 1 |
| 12 | AROSELLO REF. 2–024 | 1300200051 | 1 | 1 |
| 13 | ESPARRAGO NC. 3/8"x48 mm. | 7110300044 | 2 | 2 |
| 14 | CASQUILLO P.E. No. 2 | 8836100041 | 1 | – |
| 15 | GRAPA PRENSA ESTOPA No. 2 | 8837300044 | 2 | – |
| 16 | PRERNSA ESTOPA No. 2 | 8835600021 | 2 | – |
| 17 | CORDON PLOMBAGINADO 5/16"x5/16" | 7582500033 | 0.6 Kg | – |
| 18 | ANILLO LINTERNA No. 2 | 8835900022 | 1 | – |
| 19 | PRENSA SELLO No. 2 | 8835700021 | – | 1 |
| 20 | EMPAQUE PRENSA SELLO No. 2 | 8837000043 | – | 1 |
| 21 | SELLO MECANICO 1.1/4"TIPO 21 | 8032500051 | – | 1 |
| 22 | CASQUILLO S.M. No. 2 | 8836200041 | – | 1 |
| 23 | PLATO ESTOPA 5x20 | 8835400021 | 1 | 1 |
| 24 | ROTOR 3x18 180 mm | 9201900021 | 1 | 1 |
| 25 | EMPAQUE ARANDELA ROTOR 21/32DI | 77070A0043 | 1 | 1 |
| 26 | ARANDELA ROTOR 21/32DIx36DE | 92038A0041 | 1 | 1 |
| 27 | TUERCA DE SEGURIDAD 5/8" NF | 9705700056 | 1 | 1 |
| 28 | EMPAQUE CARC. P/SELLO 4x13 | 9208600043 | 1 | 1 |
| 29 | CARCASA ANILLO 3x18 | 9201800021 | 1 | 1 |
| 30 | ANILLO DE FRICCION 3A/32 | 8706700022 | 1 | 1 |

*– Tornilleria estandar se ilustra unicamente.*