IGNACIO GÓMEZ IHM

FICHA TÉCNICA
30A-L2



INFORMACIÓN TÉCNICA

Conexión Succión	3 Pulg. NPT
Conexión Descarga	3 Pulg. NPT
Altura (ADT) Max	83 m
Caudal Max	195 GPM
Caudal Medio	130 GPM
Altura Media	80 m
Motor	Eje libre
Potencia	Hasta 20 HP
Voltaje	
Velocidad	3500 RPM
Peso	43 Kg
Dimensiones	0.54/0.35/0.38 Mts

CARACTERÍSTICAS

- Construida en hierro, bomba tipo caracol de presión.
- Rotor cerrado en hierro, mas durable.
- Carcasa roscada ubicable en 4 posiciones
- Obturación por sello mecánico
- Diseño back pull out; facilita el mantenimiento
- Versión eje libre; aplicable a cualquier estilo de motor.

ESPECIFICACIONES

- Bomba construida en hierro gris cl.30.
- Conexiones de succión y descarga de 3" Npt.
- Rotor cerrado en hierro, con paso de sólidos de 5 mm
- Obturación por sello mecánico carbón – cerámica de 1.1/4 tipo resorte largo.
- Con casquillo en acero inoxidable aisi 304.
- Bombas de eje libre aplicables con potencias hasta 20 hp

APLICACIONES

- Elevación de agua en edificios, tanque bajo - tanque alto
- Trasiego y drenajes
- Transferencia de líquidos
- Sistemas de enfriamiento y recirculación de agua
- Limpieza, lavado a presión y control de incendio.
- Riego por aspersión o goteo.
- Fuentes de agua

BOMBAS CENTRIFUGAS USO GENERAL
"LINEA HY-FLO"
EJE LIBRE

Version: Sello Mecanico.
ø Rotor: Variable
ø Max. Particulas: 5mm.
Motor: Potencia Variable
Marca:

MODELOS: 20A-L2
30A-L2

CONEXIONES:

Modelo	Succion	Descarga
20A-L2	2" NPT.	2" NPT.
30A-L2	3" NPT.	3" NPT.

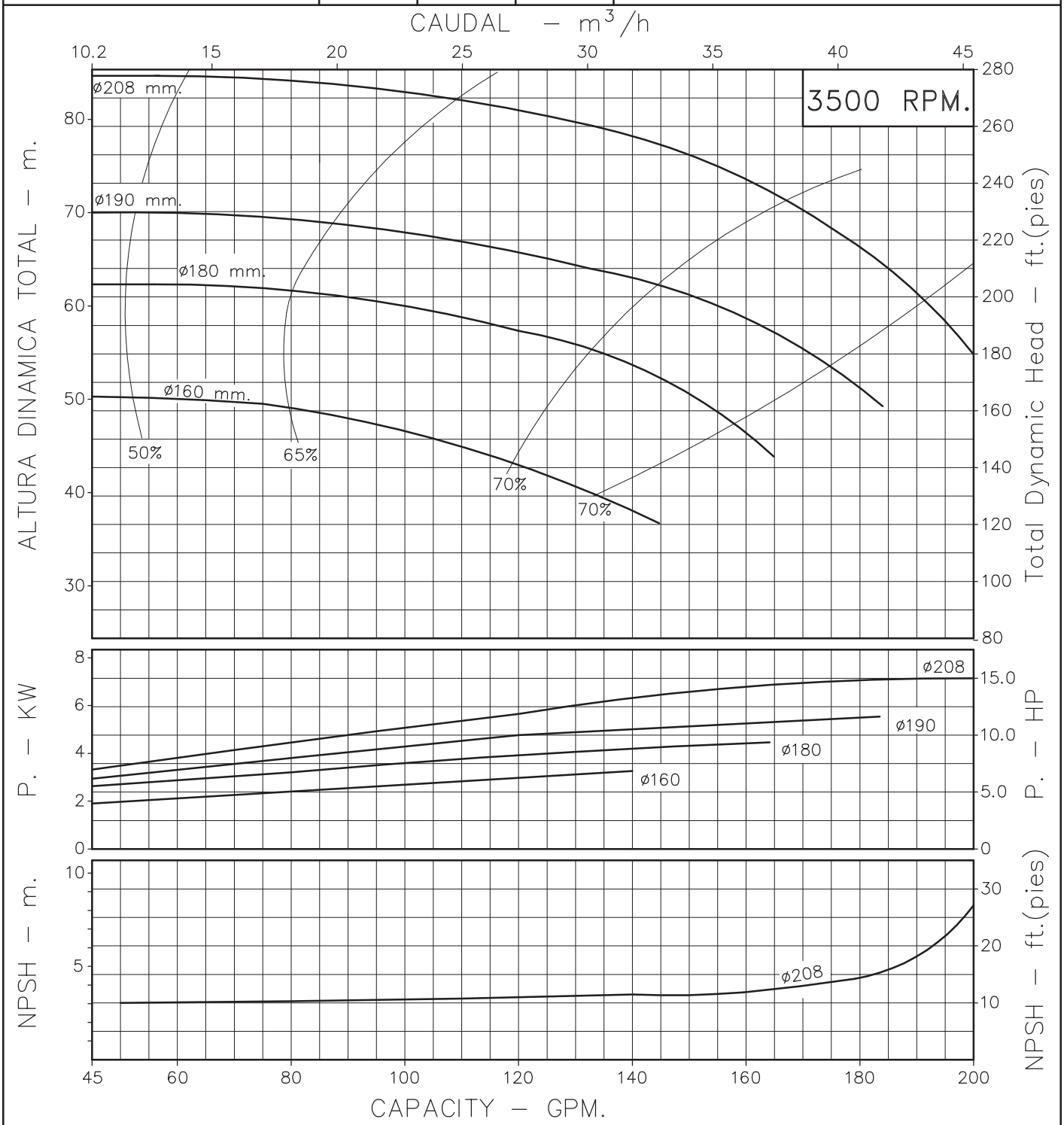

Codigo: 950280CU
Revision: R0
Fecha : NOV-05-99
Reemp :

NOTAS:
1. Densidad del agua a 4°C : 1 gr/cm³
2. Curvas desarrolladas a Nivel del Mar

Caudal Max.	gpm
Altura Max.	ft
Eficiencia Max.	%

Modelos:
20A-L2
30A-L2

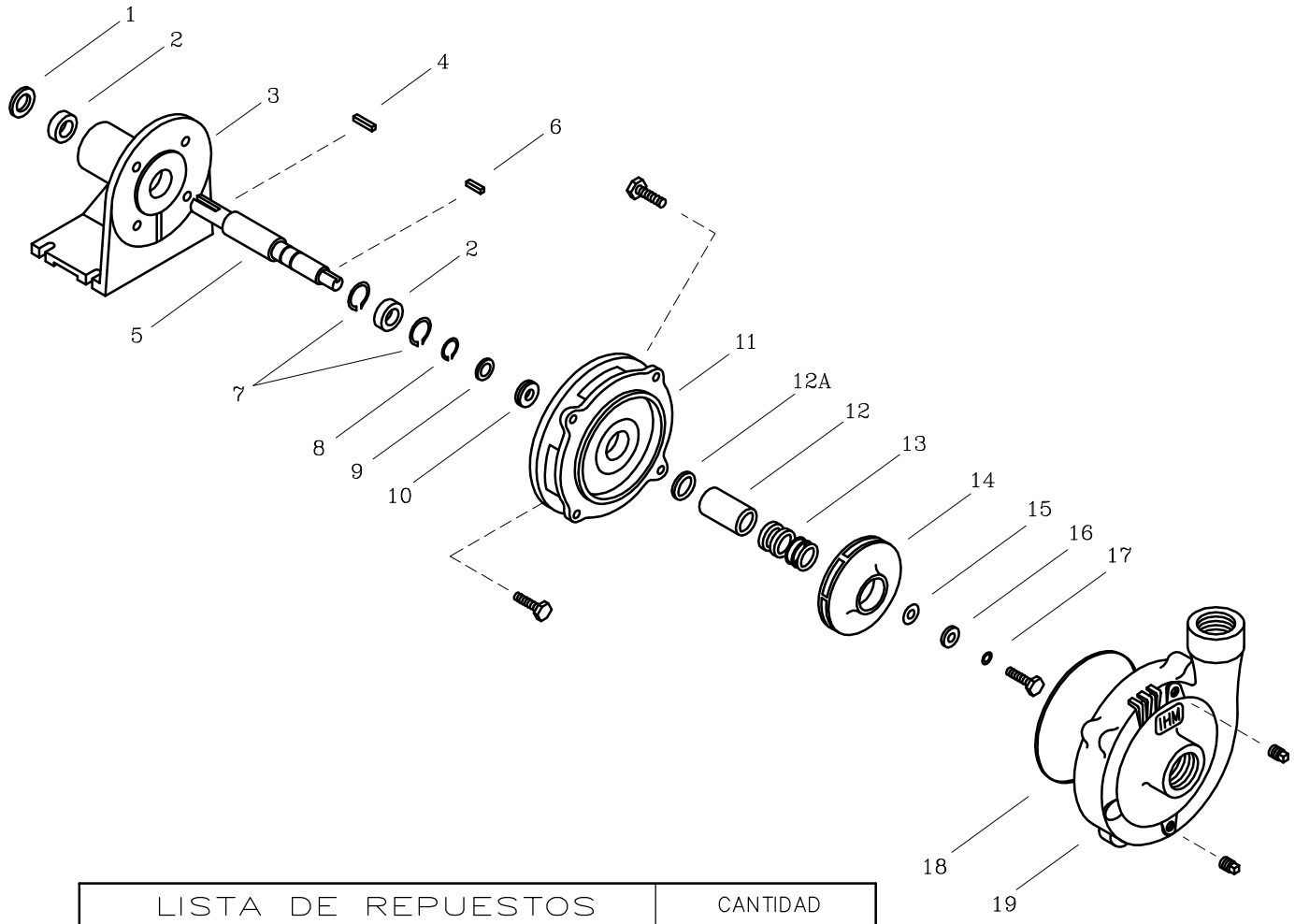

LISTA DE REPUESTOS			CANTIDAD	
ITEM No.	DESCRIPCION	CODIGO	20A—L2	30A—L2
1	EMPAQUE SOPORTE ROD. L2	9213700051	1	1
2	RODAMIENTO 6206—2Z	8629200052	2	2
3	SOPORTE L2	9213100021	1	1
4	CUÑA 1/4"x32 mm.	7220500041	1	1
5	EJE SOPORTE L2	9213300041	1	1
6	CUÑA 3/16"x25 mm.	7707100041	1	1
7	ANILLO RETEN. ROD. I—62	8102500052	2	2
8	ANILLO RETEN. ROD. A—30	7615900052	1	1
9	DEFLECTOR 28 mm. DIA. INT.	8837400051	1	1
10	RETENEDOR 30x62x10	9213600051	1	1
11	PLATO SELLO ED4	9203000021	1	1
12	CASQUILLO S.M. 1.1/4" 59.3 mm.	8509600041	1	1
12A	AROSELLO REF. 2—015	9308000051	1	1
13	SELLO MECANICO ø1.1/4" TIPO 21	8032500051	1	1
14	ROTOR 2AE—18.0 208 mm.	9008100021	1	1
15	EMPAQUE ARANDELA ROTOR	7707000043	1	1
16	ARANDELA ROTOR	7706600044	1	1
17	ARANDELA DE COBRE 10 mm.	8012500056	1	1
18	EMPAQUE CARC. P/SELLO 20D	9207900051	1	1
19	CARCASA 20D	9202500021	1	—
19	CARCASA 30D	9202600021	—	1

— *Tornilleria estandar se ilustra unicamente.*