IGNACIO GÓMEZ IHM

FICHA TÉCNICA
15AQ/12I



INFORMACIÓN TÉCNICA

Conexión Succión	1.1/2 Pulg. NPT
Conexión Descarga	1.1/2 Pulg. NPT
Altura (ADT) Max	60 m
Caudal Max	70 GPM
Caudal Medio	40 GPM
Altura Media	50 m
Motor	Gasolina
Potencia	6 HP
Voltaje	
Velocidad	3600 RPM
Peso	33 Kg
Dimensiones	0.47/0.47/0.51 Mts

CARACTERÍSTICAS

- Construida en hierro, bomba tipo caracol de presión.
- Rotor cerrado de presión en hierro, mas durable.
- Carcasa roscada ubicable en 4 posiciones
- Obturación por sello mecánico con eje protegido por casquillo
- Motor a gasolina, con base modular.

ESPECIFICACIONES

- Motobomba construida en hierro gris cl.30.
- Conexión de succión y descarga de 1.1/2" Npt.
- Rotor tipo cerrado en hierro, con paso de sólidos de 3 mm
- Obturación por sello mecánico carbón – cerámica de ¾ tipo resorte corto.
- Con casquillo en acero inoxidable aisi 304.
- Motor gasolina katsupower de 6.5 hp, con base tubular autotransportable

APLICACIONES

- Trasiego y drenajes
- Llenado o vaciado de carrotanques
- Elevación de agua en fincas, tanque bajo - tanque alto
- Riegos por aspersión y llenado de bebederos
- Limpieza y lavado en fincas
- Control de incendios

MOTOBOMBA CENTRIFUGA USO GENERAL
"LINEA HY-FLO"
MONOBLOCK GASOLINA

Version: Sello Mecanico.
ø Rotor: 171mm.
ø Max. Particulas: 3mm.
Motor: Gasolina 6.0 HP.
Marca: Briggs & Stratton

MODELO:

15AQ/12I

CONEXION: Roscada NPT
Succion: 1,1/2"
Descarga: 1,1/2"

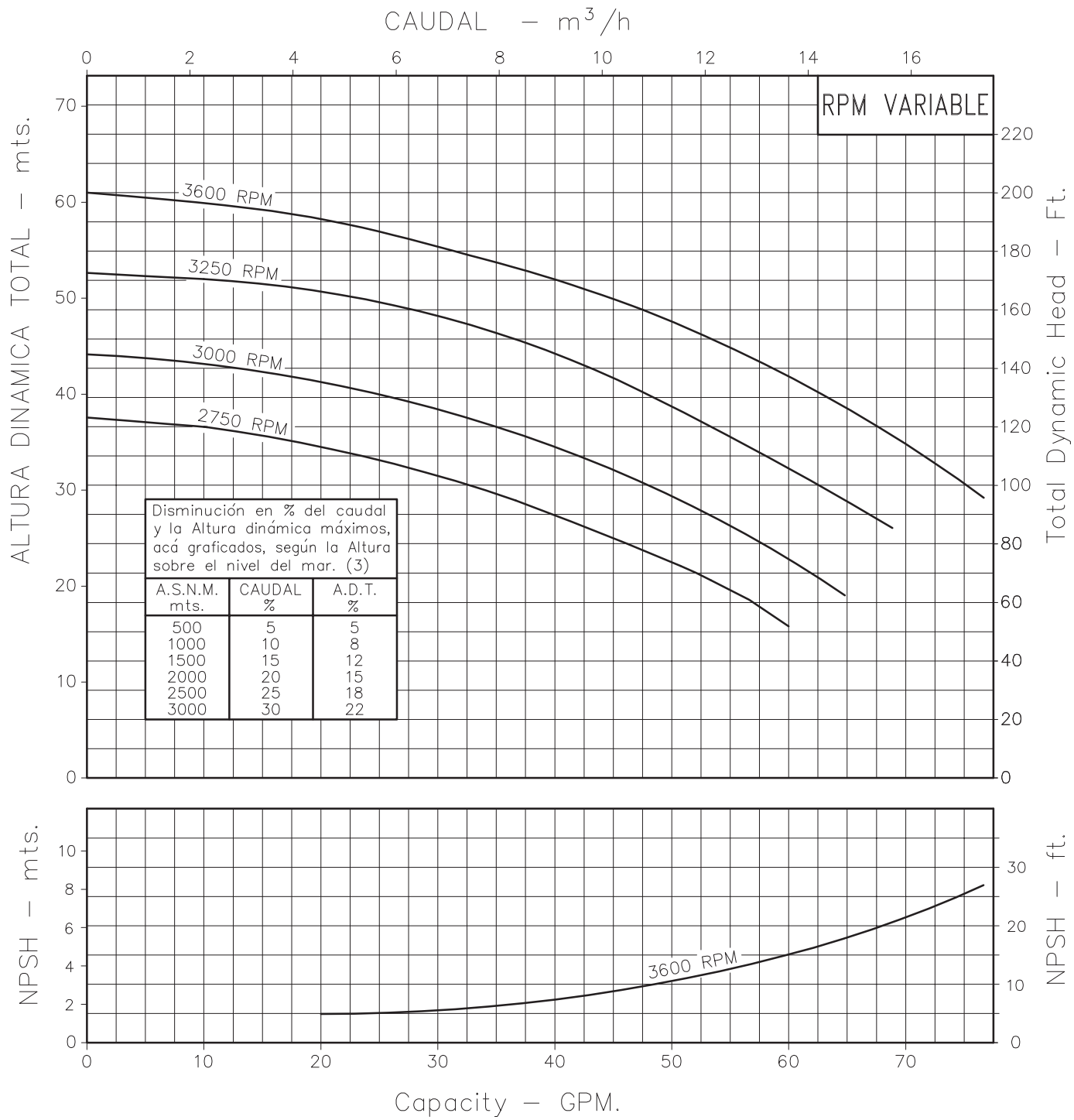

Disminución en % del caudal y la Altura dinámica máximos, acá graficados, según la Altura sobre el nivel del mar. (3)

A.S.N.M. mts.	CAUDAL %	A.D.T. %
500	5	5
1000	10	8
1500	15	12
2000	20	15
2500	25	18
3000	30	22

Codigo: 005180CU
Revision: R1
Fecha : AGO-31-12
Reemp : DIC-01-00

NOTAS:
1. Densidad del agua a 4 °C : 1 gr/cm³
2. Curvas desarrolladas a Nivel del Mar
3. Valores aproximados y de referencia. El motor pierde potencia por la A.S.N.M. Asegure el NPSHR para garantizar comportamiento.

Caudal Max.	gpm
Altura Max.	ft
Eficiencia Max.	%

Modelos:
15AQ/8I
15AQ/12I

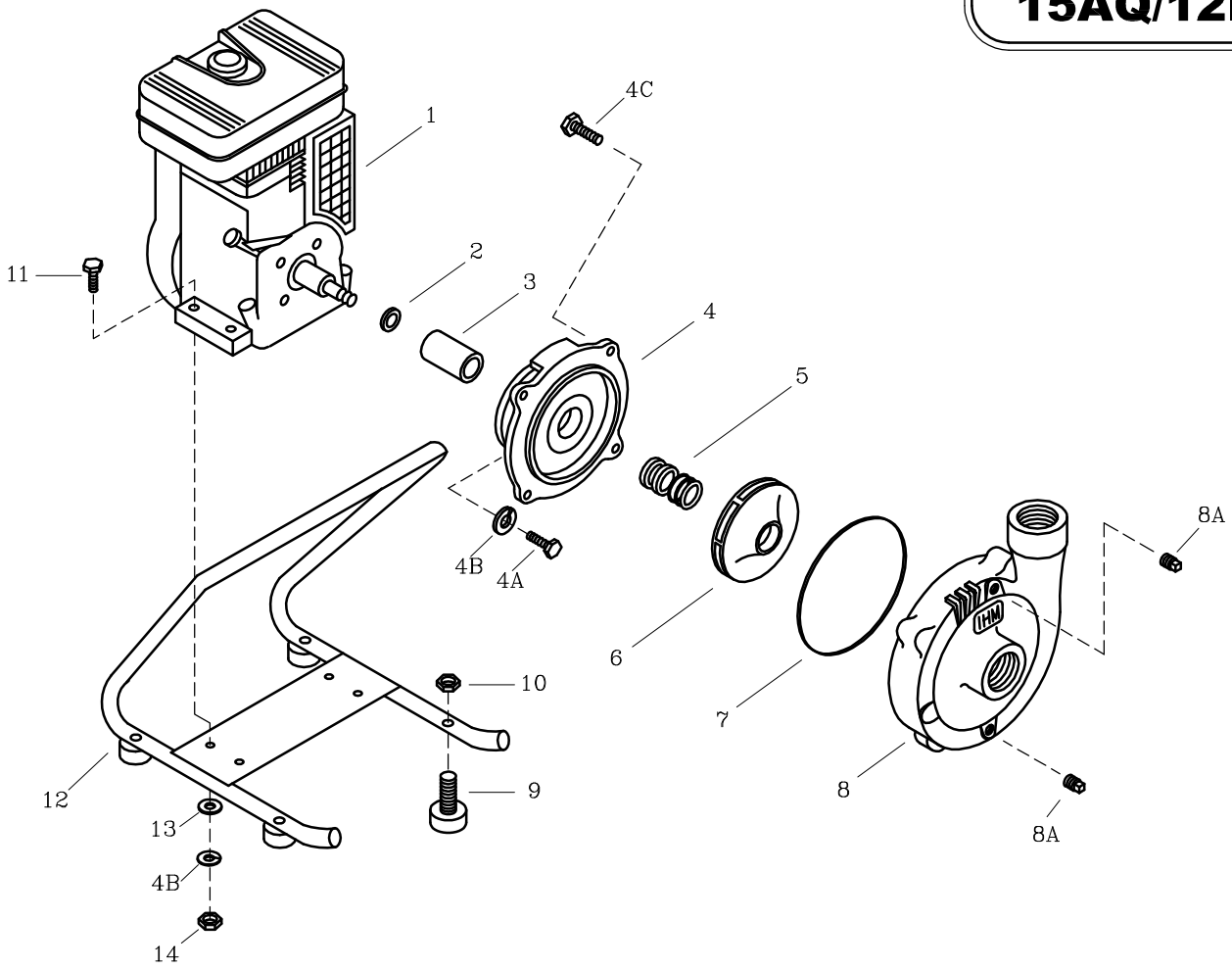

LISTA DE PARTES			CANTIDAD	
ITEM No.	DESCRIPCION	CODIGO	15AQ/8I	15AQ/12I
*1	MOTOR B&S 8I 3.5 HP	8953700066	1	–
*1	MOTOR B&S 12I 6.0 HP	8860900066	–	1
2	DEFLECTOR 21.5 mm. DIA. INT.	9402200051	1	–
2	AROSELLO VENTURI–DIFUSOR JS	8932800051	–	1
3	CASQUILLO S.M. 3/4" 36.5 mm.	8037800041	1	1
4	PLATO SELLO GD5	9203100021	1	1
4A	TORNILLO NF 5/16x3/4	7009200056	4	4
4B	ARANDELA DE PERSION 5/16	7009100056	8	8
4C	TORNILLO NC 1/2x1	7014400056	4	4
5	SELLO MECANICO 3/4" TIPO 6	7008300051	1	1
6	ROTOR 15AQ/82 160 mm.	8821401021	1	–
6	ROTOR 15AQ/12I 171mm	8821400021	–	1
7	EMPAQUE CARC. P/SELLO 15D.	9207500051	1	1
8	CARCASA 15D.	9202300021	1	1
8A	TAPON MACHO GALV. 1/4" NPT	701480001 8	2	2
9	AMORTIGUADOR C	7008900051	4	4
10	TUERCA NC DE 1/4"	7016300056	4	4
11	TORNILLO NC 5/16x1.1/2	7009000056	4	4
12	BASE TUBULAR TIPO L	9802400046	1	1
13	ARANDELA PLANA DE 5/16	7008800056	4	4
14	TUERCA NC DE 5/16"	7008700056	4	4

** Para servicio o reparacion del motor, tenga en cuenta el modelo y caracteristicas contenidas en la placa del mismo.*
– Tornilleria estandar se ilustra unicamente.